KUPPERSBERG

РУКОВОДСТВО ПОЛЬЗОВАТЕЛЯ

RBW 66

ВСТРАИВАЕМЫЙ ВИННЫЙ ШКАФ

KUPPERSBERG

СОДЕРЖАНИЕ

ИНСТРУКЦИИ И ПРЕДУПРЕЖДЕНИЯ ПО ТЕХНИКЕ БЕЗОПАСНОСТИ 4
УСТАНОВКА 6
ОПИСАНИЕ ПРИБОРА 7
ЭКСПЛУАТАЦИЯ 8
РУКОВОДСТВО ПО УСТРАНЕНИЮ НЕПОЛАДОК 11
ЧИСТКА И ОБСЛУЖИВАНИЕ 12
ТЕХНИЧЕСКИЕ ХАРАКТЕРИСТИКИ 13

Благодарим вас за покупку и эксплуатацию нашего винного шкафа. Он обеспечит идеальные условия хранения вашей коллекции вин, поддерживая оптимальные температурные режимы и необходимую влажность.

⚠ ИНСТРУКЦИИ И ПРЕДУПРЕЖДЕНИЯ ПО ТЕХНИКЕ БЕЗОПАСНОСТИ

Ваша безопасность имеет первостепенное значение. Пожалуйста, прочитайте данное руководство по эксплуатации, прежде чем пытаться установить или использовать прибор. Если Вы не уверены в какой-либо информации, содержащейся в этом руководстве, пожалуйста, свяжитесь с авторизованным сервисным центром.

⚠ ОСТОРОЖНО

➲ Данный прибор предназначен для использования детьми в возрасте от 8 лет и старше, а также лицами с ограниченными физическими, сенсорными или умственными способностями или недостатком опыта и знаний при условии, что они находятся под присмотром или получили инструкции по безопасному использованию прибора и осознают связанные с этим риски. Дети не должны играть с прибором. Чистка и техническое обслуживание устройства не должны производиться детьми без присмотра.

➲ Детям в возрасте от 3 до 8 лет запрещено играть с прибором.

➲ Данный прибор предназначен только для домашнего использования.

ВНИМАНИЕ

➲ Следите за тем, чтобы вентиляционные отверстия в корпусе прибора или во встроенной конструкции не были засорены.

➲ Не используйте с целью ускорения процесса размораживания механические устройства или иные средства, если только они не были рекомендованы компанией-изготовителем.

➲ Не допускайте повреждения контура хладагента.

➲ Не используйте электроприборы внутри отделений для хранения, за исключением, рекомендованных производителем.

➲ Убедитесь, что прибор подключен к источнику питания в соответствии с паспортной табличкой.

➲ Используйте независимую заземленную розетку с напряжением 10А или выше, не подключайте прибор к удлинителю или розетке с несколькими разъемами.

➲ Убедитесь, что розетка правильно заземлена, не заменяйте шнур питания и вилку самостоятельно.

➲ Плотно подсоедините вилку питания к розетке, для предотвращения замыкания или возгорания.

➲ Вилка должна находиться в пределах досягаемости для легкого отсоединения после установки прибора.

➲ Не храните и не сжигайте бензин или другие легковоспламеняющиеся вещества рядом с прибором.

➲ Не храните легковоспламеняющиеся, взрывчатые вещества, кислотные и щелочные жидкости в отделениях прибора.

➲ Не используйте никакие другие электроприборы внутри отделений данного устройства.

⚠ **ОСТОРОЖНО**

➲ Не позволяйте ребенку играть внутри прибора, это может стать смертельной ловушкой.

➲ Для предотвращения падения прибора, не позволяйте ребенку играть, повиснув на дверце.

➲ Не позволяйте ребенку залезать в компрессорный отсек или прикасаться к металлическим компонентам на задней панели прибора, во избежание травмы.

Защита от влаги

➲ Не разбрызгивайте воду на прибор и не мойте прибор путем обливания его водой, в случае нарушения электроизоляции возможно поражение электрическим током.

Риск обморожения

➲ Для предотвращения получения обморожения, не прикасайтесь к поверхности внутри холодильной камеры, особенно мокрыми руками.

Не оставляйте дверцу открытой на долгий период времени

➲ Длительное открывание дверцы может привести к значительному повышению температуры внутри прибора.

Самостоятельная модификация прибора запрещена

➲ Не ремонтируйте и не модифицируйте прибор самостоятельно, это может привести к повреждению.

Отключайте прибор от сети питания при следующих условиях

➲ Перед чисткой и техническим обслуживанием.

➲ При отключении общедомового питания.

Утилизация прибора

➲ Пожалуйста, соблюдайте местные правила утилизации легковоспламеняющегося хладагента и изолирующего газа в приборе.

➲ Перед утилизацией прибора, пожалуйста, снимите дверцы, чтобы дети не оказались в ловушке.

➲ Отправьте прибор в специализированное место утилизации.

⚠ **ЗАПРЕЩЕНО**

Повреждение шнура питания

➲ При отключении прибора от сети, держитесь за вилку шнура питания, а не тяните за шнур.

➲ Не устанавливайте прибор на шнур питания и не наступайте на него.

➲ При перемещении прибора относитесь к шнуру бережно.

Если шнур поврежден

➲ Не используйте поврежденный шнур питания и немедленно замените его в сервисном центре производителя или обратитесь к квалифицированному электрику.

➲ При необходимости замените шнур питания более длинным шнуром с сечением 0,75 мм^2 или более.

⚠ УСТАНОВКА

РАСПОЛОЖЕНИЕ ПРИБОРА

Не наклоняйте прибор более чем на 45° при перемещении его в выбранное вами место.

➲ Прибор должен быть установлен на ровный, твердый и сухой пол или аналогичную негорючую поверхность. Не используйте пенопластовую прокладку из упаковочных материалов.

➲ Не устанавливайте прибор в помещении с высокой влажностью.

➲ Не используйте прибор в помещениях с низкой температурой.

➲ Не используйте прибор на открытом воздухе под воздействием прямых солнечных лучей или дождя.

Прибор спроектирован так, чтобы полностью встраиваться в шкаф

Демонстрация встраивания в шкаф:

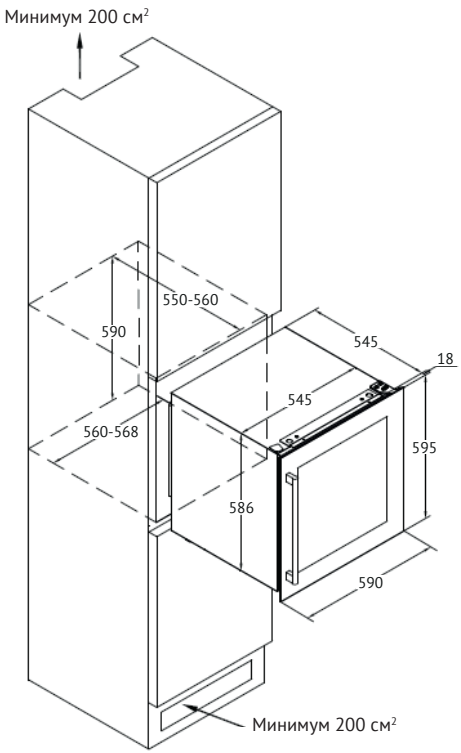

Перед размещением бутылок с вином в холодильник, рекомендуется предварительно дать холодильнику охладиться, оставив его работать пустым примерно на 1 час.

⚠ ОПИСАНИЕ ПРИБОРА

ЧАСТИ И ПРИНАДЛЕЖНОСТИ

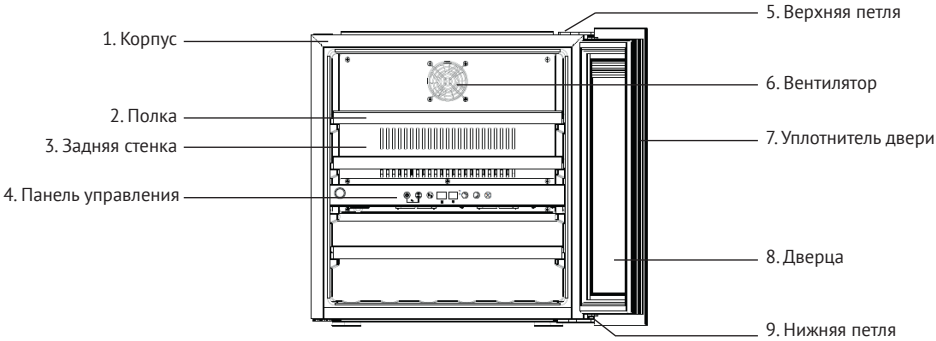

ПРИМЕЧАНИЕ: Полки, дверная рама, ручка и другие части могут отличаться в зависимости от моделей и конфигурации. Все изображения в данном руководстве приведены для справки. Приобретенный вами прибор может отличаться от изображения в инструкции.. Пожалуйста, ориентируйтесь на фактический продукт.

Установка кронштейнов.

Прибор оснащен двумя кронштейнами, сверху (②) и снизу. Если, при установке прибора в шкаф, использование кронштейнов не требуется, то их можно снять.

Если размер проема шкафа больше, чем размеры шкафа, то вы можете вкрутить 4 винта (①, ST4.0*13) (в отдельной упаковке) во внутреннюю панель шкафа. Таким образом, прибор будет встроен и плотно закреплен в шкафу.

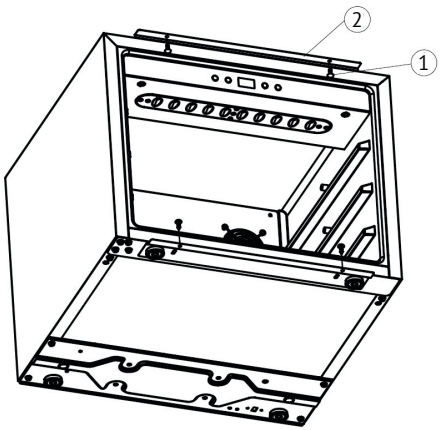

ПРИМЕЧАНИЕ: Продавец не несет ответственности за повреждения дверцы или других компонентов прибора в случае ненадлежащей эксплуатации пользователем, если не соблюдаются инструкции по установке, представленные в руководстве.

⚠ ЭКСПЛУАТАЦИЯ

НАЧАЛО ЭКСПЛУАТАЦИИ

1. Чистка отделений.

Перед включением очистите прибор изнутри и проверьте надежность крепления дренажной трубы (для получения подробной информации, пожалуйста, обратитесь к разделу «Чистка и обслуживание»).

2. Дайте прибору постоять.

Перед включением выровняйте прибор на твердом и сухом полу и дайте поработать пустым не менее 30 минут.

3. Включение прибора.

Прибор начнет работать, и через 1 час температура внутри него должна снизиться, в противном случае вам следует проверить подключение к электросети.

ПАНЕЛЬ УПРАВЛЕНИЯ



В режиме блокировки все элементы управления неактивны. Пожалуйста, сначала разблокируйте панель управления.

Вкл/выкл

1. Нажмите и удерживайте кнопку Вкл/Выкл 3 секунды для перехода в режим ожидания.

2. Нажмите и удерживайте кнопку Вкл/Выкл 3 секунды, чтобы снова включить прибор.

Подсветка

Нажмите кнопку «Подсветка», чтобы включить или выключить внутреннюю светодиодную подсветку. В режиме ожидания кнопка не активна.

Переключатель зон

Нажмите кнопку для переключения между верхней и нижней зонами и выбора зоны для установки температуры. Нажмите кнопку один раз, светодиодная индикация в выбранной зоне будет регулярно мигать. Нажмите кнопку вверх и вниз, чтобы установить температуру. Нажмите кнопку еще раз; переключите зону и установите температуру.

Вверх

Нажмите кнопку один раз, светодиодная индикация начнет регулярно мигать, показывая текущую установленную температуру. Продолжайте нажимать, чтобы отрегулировать температуру, каждое нажатие увеличивает температуру на 1°C. При отсутствии нажатий в течение 5 секунд новое значение температуры будет автоматически применено. Светодиодный дисплей вернется к отображению фактической температуры внутри.

Вниз

Нажмите кнопку один раз, светодиодная индикация начнет регулярно мигать, показывая текущую установленную температуру. Продолжайте нажимать, чтобы отрегулировать температуру, каждое нажатие уменьшает температуру на 1°C. При отсутствии нажатий в течение 5 секунд новое значение температуры будет автоматически применено. Светодиодный дисплей вернется к отображению фактической температуры внутри.

Блокировка от детей (Комбинация клавиш)

1. Блокировка: Нажмите и удерживайте обе клавиши (освещение и включение) одновременно в течение 3 секунд для блокировки кнопок панели управления.

2. Разблокировка: Нажмите и удерживайте обе клавиши (освещение и включение) одновременно в течении 3 секунд, чтобы разблокировать панель управления.

Отображение температуры Цельсий/Фаренгейт

Переключите отображение температуры между градусами Фаренгейта и Цельсия, нажав и удерживая клавишу в течение 2 секунд.

Кнопка управления открытием двери

При нажатии на кнопку один раз индикатор начнет мигать, в то время как толкатель автоматически откроет дверь. После открытия двери толкатель вернется в исходное положение, и индикатор перестанет мигать.

⚠ ВНИМАНИЕ!

1. Температура по умолчанию составляет 12°C, температурный диапазон необходимо устанавливать в соответствии с типом вина, которое Вы собираетесь хранить в приборе.

2. Температуру охлаждения можно установить в диапазоне от 5 до 22°C.

3. Звуковой сигнал: при возникновении неисправности системы прозвучит специальный сигнал, нажмите любую клавишу на панели управления, чтобы отменить звуковой сигнал.

4. Код ошибки:

При поломке датчика температуры верхней зоны отображается код ошибки: E1 для разомкнутой цепи; E2 для короткого замыкания.

При поломке датчика размораживания: E3 для разомкнутой цепи; E4 для короткого замыкания.

При поломке датчика температуры нижней зоны отображается код ошибки: E5 для разомкнутой цепи; E6 для короткого замыкания.

ХРАНЕНИЕ ВИНА

➲ Прибор оборудован вместительными полками, что обеспечит возможность хранения вашей коллекции вин внутри холодильной камеры для их созревания.

➲ 2+1 выдвижные деревянные полки, вместимость: 36 бутылок (стандартное бордо на 750 мл).

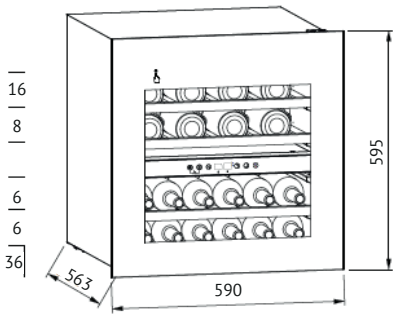

➲ Вместимость будет варьироваться в зависимости от способа расположения бутылок и/или их размеров.

➲ Каждая полка предназначена для размещения 1 или 2 слоев винных бутылок. Не рекомендуется размещать бутылки более чем в 2 слоя на одной полке.

➲ Каждая полка может частично выдвигаться для удобного доступа к бутылкам.

➲ Убедитесь, что дверца открыта на достаточный угол,, прежде чем выдвигать полки.

➲ По возможности следует избегать расположения полок и прибора под вентилятором, чтобы избежать нарушения циркуляции воздуха и снижения эффективности охлаждения.

➲ Если вы знаете, что в ближайшее время винный шкаф не будет использоваться по назначению, рекомендуется выключить его, тщательно почистить и открыть дверцу для циркуляции воздуха.

➲ В таблице ниже приведена рекомендуемая температура для хранения и употребления вина:

Красное вино	15-18°C
Белое вино	9-14°C
Розовое вино	10-11°C
Шампанское и игристое вино	5-8°C

⚠ РУКОВОДСТВО ПО УСТРАНЕНИЮ НЕПОЛАДОК

Прибор издает много шума?	➲ Пожалуйста, отрегулируйте передние ножки, чтобы прибор был выровнен ➲ Пожалуйста, располагайте прибор на некотором расстоянии от стен
Звук протекающей жидкости внутри?	➲ Это нормально из-за того, что внутри системы охлаждения работает хладагент
Прибор не запускается?	➲ Убедитесь, что прибор правильно подключен к источнику питания ➲ Обязательно включите питание ➲ Компрессор повторно запускается через 5 минут при отключении питания
Компрессор работает непрерывно?	➲ Если температура внутри прибора не опускается, рекомендуем обратиться в авторизованный сервисный центр
Дверь закрывается неплотно?	После длительного использования уплотнитель двери может стать жестким и частично деформироваться. ➲ Нагрейте уплотнитель двери с помощью фена или горячего полотенца ➲ Придайте ему нужную форму и закройте дверь
Прибор недостаточно охлаждается?	➲ Пожалуйста, отрегулируйте настройку температуры ➲ Располагайте прибор вдали от солнечного света или высокой температуры ➲ Пожалуйста, не открывайте дверь слишком часто
Неприятные запахи внутри прибора?	➲ Небольшой запах пластика для недавно купленного прибора является нормальным и исчезнет через короткое время ➲ Очистите отделения и проветрите его в течение нескольких часов
Конденсат на стеклянной двери?	➲ Пожалуйста, не открывайте дверь слишком часто или надолго ➲ Пожалуйста, не устанавливайте слишком низкую температуру ➲ Высокая температура окружающей среды и влажность могут привести к образованию конденсата
Подсветка не работает?	➲ Сначала проверьте источник питания ➲ Если лампочка подсветки неисправна, обратитесь в авторизованный сервисный центр

⚠ ЧИСТКА И ОБСЛУЖИВАНИЕ

ЧИСТКА

➲ Перед чисткой отключите прибор от сети.

➲ Очистите прибор мягкой тканью или губкой с водой.

➲ Не используйте органические растворители, щелочные моющие средства, кипящую воду, стиральный порошок или кислотную жидкость и т.д.

➲ Во время очистки внутренней камеры холодильника не допускайте попадания большого количества воды.

➲ Регулярно очищайте поверхности, которые соприкасаются с дренажной системой прибора.

Очищение с помощью перечисленных ниже средств может повредить прибор:



Щелочное моющее средство | Органические растворители | Щетки | Кипящая вода

Отключение общедомового питания

Для обеспечения сохранности вина во время продолжительного отключения электроэнергии, следует по возможности избегать открывания дверцы.

Во время очень длительных отключений электроэнергии примите дополнительные меры для обеспечения сохранности бутылок с вином.

Если прибор не будет использоваться долгое время

Извлеките все бутылки из прибора, выключите, разморозьте, очистите, высушите прибор и оставьте дверцу открытой, во избежание образования плесени.

⚠ **Если прибор отключен или произошло отключение общедомового питания, необходимо подождать не менее пяти минут перед повторным запуском!**

Перемещение прибора

➲ Отключите питание и выньте вилку прибора из розетки.

➲ Извлеките все бутылки из камеры холодильника.

➲ При перемещении прибора не наклоняйте его более чем на 45°.



⚠ ТЕХНИЧЕСКИЕ ХАРАКТЕРИСТИКИ

Модель прибора	RBW 66
Напряжение/частота	220-240 В/50 Гц
Хладагент/вес	R600a/18 гр
Эффективный объем	85 л
Вместимость	36 бутылок
Вес нетто	32.3 кг

ПРИМЕЧАНИЯ:

1. Вес нетто включает полки.
2. Производитель оставляет за собой все права изменять вышеуказанные параметры без предварительного уведомления. Пожалуйста, при необходимости обратитесь к паспортной табличке вашего прибора.
3. Вместимость будет варьироваться в зависимости от способа расположения бутылок или разных размеров бутылок (здесь применяется стандарт Бордо емкостью 750 мл).

⚠ **ПРЕДУПРЕЖДЕНИЕ**	Прибор не предназначен для использования лицами (включая детей) с пониженными физическими, сенсорными или умственными способностями или при отсутствии у них жизненного опыта или знаний, если они не находятся под присмотром или не проинструктированы об использовании прибора лицом, ответственным за их безопасность. Дети должны находиться под присмотром во избежание игр с прибором
	При повреждении шнура питания его замену, во избежании опасности, должны производить изготовитель, сервисная служба или подобный квалифицированный персонал
	Недопустимо возникновение факельного пламени под воздухоочистителем (для вытяжек)
ВНИМАНИЕ!	Детали прибора могут нагреваться во время работы
Условия хранения продукции по ГОСТу 15150-69, в помещениях с естественной вентиляцией при температуре воздуха от минус 50°С до плюс 40°С, относительной влажности не более 75%.	

Встраиваемый винный шкаф

СЕРИЙНЫЙ НОМЕР:

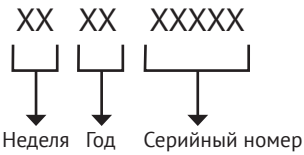

ИЗГОТОВИТЕЛЬ:
Эм энд Джи Хаусгерате ГмбХ
Потсдамер стр, 92 10785 Берлин

ЛИЦО, УПОЛНОМОЧЕННОЕ ИЗГОТОВИТЕЛЕМ:
ООО «Эм-Джи Русланд», 141400
г. Химки, ул. Бутаково, д. 4
info@kuppersberg.com

Фирма-производитель оставляет за собой право на внесение изменений в конструкцию, комплектацию и дизайн приборов.

Сделано в КНР, Завод-изготовитель: Guangdong Atlan Electronic Appliance Manufacture Co., Ltd

⚠ УСЛОВИЯ ГАРАНТИЙНОГО ОБСЛУЖИВАНИЯ

Внимательно ознакомьтесь с условиями гарантийного обслуживания.

Изготовитель оставляет за собой право вносить изменения в конструкцию, комплектацию или технологию изготовления, таковые изменения не влекут обязательств по изменению или улучшению ранее выпущенных изделий. Указанные изменения могут быть произведены без предварительного уведомления.

Изготовителем техники марки «Kuppersberg» установлен срок службы 7 (семь) лет на крупную бытовую технику: газовые и комбинированные плиты, духовые шкафы, электрические и газовые варочные поверхности, холодильное оборудование, стиральные машины, сушильные барабаны, посудомоечные машины, пароварки, кухонные вытяжки), при соблюдении правил эксплуатации и применении ее в бытовых целях.

Данные сроки исчисляются с даты изготовления изделия.

Правила безопасного и эффективного использования изложены в Инструкции по эксплуатации. По истечении установленного срока службы изготовитель не несет ответственности за безопасность изделия.

На всю бытовую технику марки «Kuppersberg» гарантийный срок составляет 24 (двадцать четыре) месяца. Гарантийный срок исчисляется со дня заключения договора купли-продажи при наличии кассового и/или товарно-кассового чека, при отсутствии документов о покупке согласно п. 2 ст. 19 ЗоЗПП гарантийный срок исчисляется с даты изготовления изделия.

Данная Гарантия действительна только на территории Российской Федерации, Республики Беларусь, Республики Казахстан. Гарантия распространяется только на официально поставленные изделия, сертифицированные для указанных стран, а также на оригинальные комплектующие и составные части данных изделий.

На территории других государств гарантийный срок устанавливается в соответствии с внутренним законодательством.

1. Данная гарантия распространяется только на изделия, используемые в личных, семейных или домашних целях, не связанных с предпринимательской деятельностью.
2. Гарантийный срок на комплектующие изделия (такие изделия, которые могут быть сняты с основного изделия без применения каких-либо инструментов, а именно, ящики, полки, решётки, корзины, насадки, трубки, шланги или другие подобные комплектующие) составляет 6 (шесть) месяцев с момента продажи основного изделия магазином.

3. Гарантийный срок на новые комплектующие и составные части, установленные в изделие, взамен вышедших из строя, при гарантийном ремонте, равен сроку гарантии на изделие и заканчивается одновременно с окончанием гарантийного срока изделия.

4. Гарантийный срок на элементы освещения, лампы составляет 15 дней с даты покупки прибора.

5. Гарантийный ремонт выполняется бесплатно авторизованным сервисным центром на дому у потребителя или в мастерской по усмотрению сервисного центра.

6. Прежде чем вызвать специалиста сервисного центра, внимательно прочитайте инструкцию по эксплуатации изделия. Если изделие исправно, то за сервисным центром остаётся право требовать от Потребителя возмещения стоимости сервисных мероприятий за ложный вызов.

7. Для осуществления технического обслуживания и ремонта изделия, потребителю необходимо обеспечить доступ сотруднику авторизованного сервисного центра к изделию (в том числе встраиваемому).

8. Претензии по качеству основного изделия, его комплектующих и составных частей принимаются при условии, что недостатки обнаружены в течение гарантийных сроков, установленных соответственно на основное изделие, его комплектующие и составные части. Претензии рассматриваются после только после предварительной проверки качества изделия представителем авторизованного сервисного центра.

9. Во избежание возможных недоразумений, сохраняйте в течении гарантийного срока изделия документы, прилагаемые при продаже (кассовый и/или товарный чек, инструкцию по эксплуатации).

10. Изготовитель не несет какой-либо ответственности за любой возможный ущерб, нанесенный потребителю, в случаях несоблюдения требований Изготовителя, указанных в данном гарантийном документе и инструкции по эксплуатации.

Изготовитель не несет гарантийные обязательства в следующих случаях:

При возникновении недостатков, вызванных несоблюдением прилагаемой к изделию инструкции по эксплуатации, неправильной установкой, хранением или транспортировкой изделия, небрежным обращением или плохим уходом, неправильным использованием, включая перегрузку.

Использования изделия для предпринимательской или профессиональной деятельности.

Не соблюдения потребителем правил подключения и монтажа изделия, установки дополнительных элементов на изделии, препятствующих доступу специалиста к прибору для проведения сервисных мероприятий.

На изделия, которые подвергались ремонту, разборке или конструктивным изменениям, которые повлекли отказ в работе изделия, неуполномоченными на то лицами или организациями не являющимися авторизованными сервисными центрами.

Так же если удалены, не разборчивы или изменены заводские наклейки с указанием модели, продуктового и серийного номера изделия.

Повреждений техники или нарушений ее нормальной работы, которые вызваны не зависящими от производителя причинами, такими как нестабильность параметров электросети (установленных государственными стандартами ГОСТ 13109-97), явления природы и стихийные бедствия, пожар, домашние животные и насекомые, попадание внутрь изделия посторонних предметов, жидкостей, и другими подобными причинами.

Повреждения техники или нарушений ее нормальной работы, вызванных сверхнормативными отклонениями параметров электро-, газо-, или водоснабжения от номинальных значений.

Внешние и внутренние загрязнения, царапины, трещины, вмятины, потёртости и прочие механические повреждения, повреждения стеклянных деталей, включая разрушения, повреждения стеклокерамики, изменения цвета стеклокерамики в зонах конфорок, царапины, возникшие в процессе эксплуатации.

Использование посуды не соответствующего типа и размера, рекомендованного изготовителем согласно инструкции по эксплуатации.

На шумы и звуки работы электрооборудования индукционных и электрических плит, даже в выключенном состоянии, так же на шум пламени, издаваемый газовыми конфорками.

Повреждения деталей, которые произошли в результате естественного износа, включая расходные материалы, такие как: лампы, элементы питания, фильтры, монтажные и уплотнительные элементы, соединительные электрокабели, разъёмы, шланги, фильтры, антивозвратные клапаны, металлические и стеклянные противни, решетки, держатели противней и решеток, телескопические направляющие, тарелки, блюда, ручки и кнопки управления, решетки плит, составные части конфорок и дополнительных аксессуаров.

Образования на нагревательных элементах избыточного слоя накипи, при повышенной жесткости воды необходима обработка соответствующими составами.

Попадания во внутренние рабочие объёмы изделия посторонних предметов, мелких деталей одежды или остатков пищи.

Механических повреждений изделия потребителем (вмятины, царапины, трещины, сколы и т. д.)

Потери товарного вида изделия в следствие воздействия химических веществ.

Длительных термических воздействиях и других подобных повреждениях, возникших в процессе эксплуатации. Время приготовления пищи не должно превышать более 3 часов непрерывного включения конфорок.

На работы по установке, регулировке, чистке изделия, замене расходных материалов и прочий уход за изделием, оговорённый в инструкции по эксплуатации (периодическое обслуживание).

Движения хладагента внутри холодильника, морозильника, который может издавать кратковременные шумы (свист, звук перетекающей жидкости и т. д.), даже при отключенном компрессоре, что не является дефектом, так же не является дефектом потрескивание составных частей прибора в результате температурных деформаций. Характерные звуки включения компрессора и автоматики являются нормальными звуками при работе электрооборудования прибора. Для холодильников, оборудованных устройством для приготовления льда (ледогенератором), при не использовании устройства для приготовления льда (ледогенератора) в течении 7 дней и более, обязательно требуется отключать функцию приготовления льда, освободить емкость от ранее приготовленного льда. Во избежание солнечного ультрафиолетового и температурного воздействия на корпус холодильника, место для установки холодильника должно быть защищено от прямого попадания солнечного света на прибор.

Установка и подключение крупной бытовой техники, включая встраиваемую бытовую технику

Для установки и подключения изделий производитель рекомендует Вам обратиться в авторизованные сервисные центры. Вы можете воспользоваться услугами любых других квалифицированных специалистов имеющих сертификат на оказание подобных услуг.

Перед установкой, использованием обязательно внимательно прочтите Инструкцию по эксплуатации.

Оплата работ по установке и подключению изделия происходит по прейскуранту сервисного центра.

Изготовитель не несёт какой-либо ответственности за любой ущерб, нанесенный имуществу граждан вследствие установки и подключения, не соответствующих требованиям, указанным в инструкции по эксплуатации и произведенных не уполномоченными на то лицами.

В случае нарушений требований Изготовителя по установке и подключению, ответственность за причиненный ущерб несет лицо или организация, проводившее работы по установке и подключению.

Газовая бытовая техника подключается только специалистом, имеющим лицензию и допуск на работы с газовым оборудованием. Гарантийное и сервисное обслуживание осуществляется только при наличии отметки в паспорте изделия о подключении или документа уполномоченной организации о подключении газового оборудования.

Изделия, имеющие трехконтактную сетевую вилку, обязательно должно быть заземлено.

По всем вопросам технического обслуживания и приобретения оригинальных расходных материалов и аксессуаров Вы можете обращаться в авторизованные сервисные центры, информация по сервисному обслуживанию изделий «Kuppersberg» указана на сайте изготовителя: www. kuppersberg.com

KUPPERSBERG

СЕРВИСНАЯ КНИЖКА

МОДЕЛЬ	
ТИП ИЗДЕЛИЯ	
СЕРИЙНЫЙ НОМЕР	
ДАТА ПРОДАЖИ	

М.П.
продавца

Уважаемый Покупатель!

Благодарим Вас за выбор продукции компании KUPPERSBERG.
Настоящим, компания KUPPERSBERG подтверждает, что приобретённая Вами техника изготовлена из высококачественных материалов при повышенном контроле качества продукции и отвечает всем техническим и экологическим критериям, предъявляемым к домашней бытовой технике.
Данный товар сертифицирован на территории Российской Федерации.
Производитель обязуется обеспечить бесплатный гарантийный ремонт в течение всего гарантийного срока.
Требования потребителя, соответствующие Законодательству РФ, могут быть предъявлены в течение 24 месяцев с Даты продажи изделия при условии, что недостатки в продукции не возникли вследствие нарушения покупателем правил пользования, транспортировки, хранения и иных действий пользователя или третьих лиц или обстоятельств непреодолимой силы (пожар, природная катастрофа и т.д.).
Гарантийное обслуживание осуществляется в уполномоченных KUPPERSBERG авторизованных сервисных центрах. Ответственность за качество, сроки ремонта несут уполномоченные сервисные центры.
Неисправные детали и узлы техники в гарантийный период заменяются потребителю на новые безвозмездно.

ООО «КУППЕРСБЕРГ-СЕРВИС»
Установка, гарантийное и послегарантийное обслуживание, продажа запасных частей по Москве и Московской области +7 (495) 236-90-67

Телефон горячей линии KUPPERSBERG:
8 (800) 250-17-18 (звонки для всех регионов РФ бесплатные)
Часы работы горячей линии:
понедельник-пятница с 9-00 до 18-00 без перерыва
Полный список авторизованных сервисных центров KUPPERSBERG
Вы можете найти на официальном сайте www.kuppersberg.com

СВЕДЕНИЯ О РЕМОНТАХ

Ремонт №1

Дата обращения	Дата ремонта	Неисправность	Выполненная работа	Запасная часть

Ремонт №2

Дата обращения	Дата ремонта	Неисправность	Выполненная работа	Запасная часть

Ремонт №3

Дата обращения	Дата ремонта	Неисправность	Выполненная работа	Запасная часть

KUPPERSBERG

ГАРАНТИЙНЫЙ СЕРТИФИКАТ

Обратите особое внимание!

Все условия гарантии регулируются действующим Законодательством РФ.
Гарантийные обязательства не распространяются на технику с неисправностями, возникшими вследствие нарушения технологических требований, описанных в Инструкции по эксплуатации, в том числе:

- нестабильности параметров электросети, установленных ГОСТ 13109-87, а также нестабильности уровня давления газа, согласно ГОСТ Р50696-2006;
- нестабильности водопроводной сети, установленных СНиП 2.04.02-84;
- на технику, используемую от целей, отличных от бытового пользования, а также технику, установленную в организациях любого типа собственности;
- при наличии следов механических повреждений (трещины, сколы, царапины и пр.), связанных с причиной обращения;
- при наличии следов несанкционированного вскрытия или неквалифицированного ремонта третьими лицами (за исключением особых случаев, предусмотренных действующим Законодательством РФ);
- при несоответствии данных о технике в Сервисной книжке и на оригинальной наклейке (шильде) на изделии;
- при неправильном подключении изделия, попадании внутрь изделия посторонних предметов, мелких деталей и фрагментов одежды или остатков пищи;
- при попадании на внутренние узлы и детали изделия посторонних жидкостей, насекомых или при наличии следов их жизнедеятельности;
- вследствие образования на элементах изделия избыточного слоя накипи или иных отложений, вызванных повышенной жёсткостью воды;
- при обнаружении воздействия на внутренние и внешние элементы изделия агрессивных химических веществ, а также термического воздействия;
- в случае, если изделие на момент визита уполномоченной сервисной службы KUPPERSBERG было в технически исправном состоянии.

KUPPERSBERG

#1

Модель изделия _____

Серийный № _____

Дата продажи _____

М.П. продавца

KUPPERSBERG

#2

Модель изделия _____

Серийный № _____

Дата продажи _____

М.П. продавца

KUPPERSBERG

#3

Модель изделия _____

Серийный № _____

Дата продажи _____

М.П. продавца

Товар получил без повреждений, претензий к внешнему виду и комплектности не имею

(Фамилия, имя и подпись Потребителя)

С условиями гарантийных обязательств KUPPERSBERG ознакомлен и согласен. Полная, необходимая, достоверная информация о Товаре, Изготовителе, Продавце мною получена

(Фамилия, имя и подпись Потребителя)

СВЕДЕНИЯ ОБ УСТАНОВКЕ

Заполняется лицом, осуществившем подключение (Установку)

Дата подключения (установки)	Фамилия, Имя специалиста, проводившего подключение	Наименование организации, выполнившей подключение	Подпись специалиста, проводившего подключение

Внимание: KUPPERSBERG настоятельно рекомендует доверять подключение (установку) приобретённого Товара специалистам Авторизованного сервисного центра KUPPERSBERG. При подключении изделия через АСЦ KUPPERSBERG, гарантийный срок исчисляется с Даты подключения (установки) изделия, но не более 3 месяцев с даты продажи. ООО «КУППЕРСБЕРГ-СЕРВИС» для Москвы и Московской области: +7 (495) 236-90-67, Пн-Пт: с 9-00 до 18-00. Оплата работ по подключению и настройке изделия осуществляется на основании прейскуранта платных услуг организации, осуществляющей подключение. Изготовитель не несёт ответственности за ущерб имуществу и здоровью граждан, возникший в связи с неквалифицированным подключением изделия третьими лицами. В случае возникновения поломки изделия вследствие описанных выше причин, ответственность за причинённый ущерб потребителю, а также за восстановление работоспособности изделия, несёт лицо, осуществлявшее подключение. Газовые варочные панели и духовки могут быть установлены только сертифицированным специалистом, имеющим соответствующий допуск на установку и проведение работ по газовому оборудованию. Гарантийное обслуживание осуществляется только при наличии отметки Организации, уполномоченной на проведение такого рода работ.

KUPPERSBERG

#1

Сервис-центр _____

Инженер, Ф.И.О., подпись _____

Дата ремонта _____

М.П. сервис-центра

KUPPERSBERG

#2

Сервис-центр _____

Инженер, Ф.И.О., подпись _____

Дата ремонта _____

М.П. сервис-центра

KUPPERSBERG

#3

Сервис-центр _____

Инженер, Ф.И.О., подпись _____

Дата ремонта _____

М.П. сервис-центра

KUPPERSBERG



ВНИМАНИЕ!

ГАРАНТИЙНЫЙ ТАЛОН НАХОДИТСЯ ВНУТРИ НАСТОЯЩЕГО РУКОВОДСТВА. ПРОИЗВОДИТЕЛЬ НАСТОЯТЕЛЬНО РЕКОМЕНДУЕТ СОХРАНЯТЬ НАСТОЯЩЕЕ РУКОВОДСТВО В ТЕЧЕНИЕ ВСЕГО СРОКА ПОЛЬЗОВАНИЯ ИЗДЕЛИЕМ.

➲ Kuppersberg

➲ www. kuppersberg.com