MAUNFELD

РУКОВОДСТВО ПО ЭКСПЛУАТАЦИИ

ЭЛЕКТРИЧЕСКОЙ МИКРОВОЛНОВОЙ ПЕЧИ (СВЧ), тип: ХВМО

XBMO252GB09
XBMO252GW09

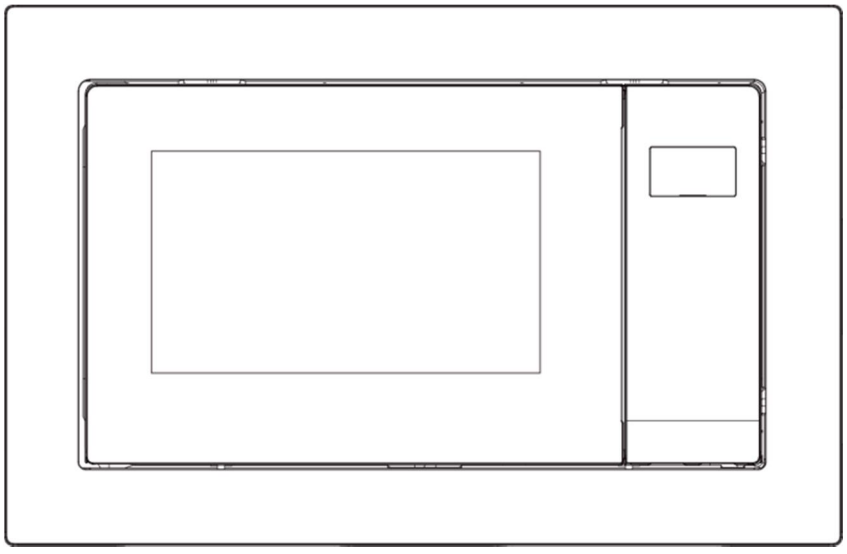

RU
KZ

Ver. 01k

МЕНЯЕМ ЖИЗНЬ ВОКРУГ

MAUNFELD

БЛАГОДАРИМ ВАС

за доверие и поздравляем с приобретением нового прибора.
Для более удобного и простого пользования прибором мы подготовили подробную инструкцию по эксплуатации. Она поможет вам быстрее познакомиться с новым прибором.
Данное руководство содержит важную информацию по безопасной установке, использованию вашего прибора и уходу за ним, а также необходимые предупреждения, которые позволят вам извлечь максимальную пользу из изделия.
Храните данное руководство в надежном и удобном месте с тем, чтобы пользоваться им при необходимости.
Инструкцию по эксплуатации Вы можете найти на нашем сайте:
www.maunfeld.ru

ЭЛЕКТР МИКРОТОЛҚЫНДЫ ПЕШКЕ АРНАЛҒАН НҰСҚАУЛЫҚ,
түрі: XBMO, моделі: **XBMO252GB09, XBMO252GW09**

СІЗГЕ АЛҒЫС АЙТАМЫЗ:

сенім білдіргеніңіз үшін және жаңа аспапты сатып алуыңызбен құттықтаймыз.
Аспапты пайдалану ыңғайлы және қарапайым болу үшін, біз оны пайдаланудың егжей-тегжей нұсқаулығын дайындадық. Ол сізге жаңа аспаппен тезірек танысуға көмектеседі.
Бұл нұсқаулықта аспапты қауіпсіз орнату, пайдалану және оған күтім жасау туралы маңызды ақпарат, сондай-ақ өнімнен барынша пайда алуға мүмкіндік беретін қажетті ескертулер бар.
Бұл нұсқаулықты қажеттілігіне қарай пайдалану үшін, оны сенімді және ыңғайлы орында сақтаңыз.
Пайдалану нұсқаулығын біздің сайттан таба аласыз:
www.maunfeld.ru / www.maunfeld.kz

МЕНЯЕМ ЖИЗНЬ ВОКРУГ

СОДЕРЖАНИЕ

RU

МЕРЫ БЕЗОПАСНОСТИ	3	МЕРЫ БЕЗОПАСНОСТИ
ТЕХНИЧЕСКИЕ ХАРАКТЕРИСТИКИ	7	ОПИСАНИЕ ПРИБОРА
ВНЕШНИЙ ВИД И КОМПЛЕКТАЦИЯ	7	
ПОДГОТОВКА К УСТАНОВКЕ	8	УСТАНОВКА ПРИБОРА
ЭЛЕКТРИЧЕСКОЕ СОЕДИНЕНИЕ	9	
ВСТРАИВАНИЕ ПРИБОРА	9	
ТРЕБОВАНИЯ К ПОСУДЕ	12	ЭКСПЛУАТАЦИЯ ПРИБОРА
ПАНЕЛЬ УПРАВЛЕНИЯ	15	
УСТАНОВКА ВРЕМЕНИ	16	
РЕЖИМЫ РАБОТЫ И ФУНКЦИИ ПРИБОРА	17	
УХОД ЗА МИКРОВОЛНОВОЙ ПЕЧЬЮ	22	УХОД И ОБСЛУЖИВАНИЕ
УСТРАНЕНИЕ НЕИСПРАВНОСТЕЙ	23	
ХРАНЕНИЕ, ТРАНСПОРТИРОВКА, УТИЛИЗАЦИЯ	24	
СЕРВИСНОЕ ОБСЛУЖИВАНИЕ	47	
ИНФОРМАЦИЯ ОТ ПРОИЗВОДИТЕЛЯ	48	ИНФОРМАЦИЯ ОТ ПРОИЗВОДИТЕЛЯ

KZ

ҚАУІПСІЗДІК ШАРАЛАРЫ	25	ҚАУІПСІЗДІК ШАРАЛАРЫ
ТЕХНИКАЛЫҚ СИПАТТАМАЛАРЫ	29	ҚҰРЫЛҒЫНЫ СИПАТТАМАСЫ
Сыртқы түрі және жабдықтары	29	
ОРНАТУҒА ДАЙЫНДЫҚ	30	ҚҰРЫЛҒЫНЫ ОРНАТУ
ЭЛЕКТР ҚОСЫЛЫМЫ	31	
ҚҰРЫЛҒЫНЫҢ ИНТЕГРАЦИЯСЫ	31	
ЫДЫС-АЯҚТАРҒА ҚОЙЫЛАТЫН ТАЛАПТАР	34	ҚҰРЫЛҒЫНЫ ПАЙДАЛАНУ
БАСҚАРУ ПАНЕЛІ	37	
УАҚЫТТЫ ОРНАТУ	38	
ҚҰРЫЛҒЫНЫҢ ЖҰМЫС РЕЖИМДЕРІ МЕН ФУНКЦИЯЛАРЫ	39	
МИКРОТОЛҚЫНДЫ ПЕШКЕ КҮТІМ	44	КҮТІМ ЖӘНЕ ҚЫЗМЕТ КӨРСЕТУ
АҚАУЛЫҚТАРДЫ ЖОЮ	45	
ТАСЫМАЛДАУ, КӘДЕГЕ ЖАРАТУ	46	
СЕРВИСТІК ҚЫЗМЕТ КӨРСЕТУ	47	
ӨНДІРУШІДЕН АҚПАРАТ	48	ӨНДІРУШІДЕН АҚПАРАТ

MAUNFELD

МЕРЫ БЕЗОПАСНОСТИ

Внимательно ознакомьтесь с инструкцией по эксплуатации и сохраните её для дальнейшего использования!

Данный прибор был протестирован и сертифицирован в соответствии со всеми действующими стандартами по электрической части и стандартами безопасности.

ОБЩИЕ МЕРЫ БЕЗОПАСНОСТИ

- Настоящий прибор предназначен исключительно для использования в быту по своему прямому назначению (разогрев и приготовление пищи) и не предназначен для коммерческого использования, или использования в качестве лабораторного оборудования.
- Используйте прибор только при комнатной температуре и нормальной влажности. Не используйте прибор на открытом воздухе.
- Перед использованием прибора убедитесь в соответствии его рабочего напряжения напряжению электросети. Прибор должен быть подключен к розетке с заземлением.
- Не рекомендуется подключать микроволновую печь к электросети через удлинители, разветвители или переходники.
- Не допускается работа устройства от внешнего таймера или какой-либо системы дистанционного управления.
- Отключая прибор от сети, всегда держитесь за вилку, никогда не тяните за шнур.
- Избегайте соприкосновения сетевого шнура устройства с горячими поверхностями и острыми предметами. В случае повреждения сетевого шнура использование устройства запрещено!
- Не допускайте падения устройства и не подвергайте его ударам.
- Не допускается включение устройства после падения даже при отсутствии внешних повреждений до того, как его осмотрит специалист.
- При использовании одноразовых контейнеров из пластика, бумаги или других материалов требуется постоянное наблюдение за процессом приготовления. Удалите проволочные завязки из бумажных и полиэтиленовых пакетов, перед тем как поместить их в микроволновую печь.
- Не держите еду и различные предметы внутри микроволновой печи, так как возможно её случайное включение по невнимательности.
- Не разогревайте в микроволновой печи масло и жир, так как температуру этих продуктов сложно контролировать.
- Своевременно удаляйте скопившийся жир со стенок камеры устройства, так как он может воспламениться и вызывать пожар.
- Не включайте печь в микроволновом режиме, если внутри рабочей камеры нет продуктов, так как это может привести к повреждению устройства.

МЕРЫ БЕЗОПАСНОСТИ

- Длительный разогрев небольших порций продуктов или блюд с низким содержанием влаги может привести к их пересушиванию или даже возгоранию.



Внимание! Если произошло возгорание продуктов в рабочей камере печи или в случае задымления, немедленно остановите работу печи и, не открывая дверцы, отсоедините сетевой шнур от розетки или отключите электричество во всей квартире.

- Перегрев напитков в микроволновой печи может привести к отсроченному взрывному закипанию. Соблюдайте осторожность, вынимая сосуд с напитком.
- После подогрева в микроволновой печи содержимое бутылочек для кормления или детское питание в баночках необходимо хорошо взболтать и перемешать. Всегда проверяйте температуру разогретой еды, прежде чем давать ее малышу.



Внимание! Жидкости и другие продукты не должны разогреваться в герметически закрытых контейнерах, так как это может привести к их взрыву.

- Не готовьте в микроволновке продукты во фритюре. Горячее масло при разбрызгивании может повредить различные агрегаты печи, посуду и вызвать ожоги кожи.
- Не допускается варить яйца в скорлупе или подогревать сваренные вкрутую яйца в микроволновом режиме, так как они лопнут из-за повышения внутреннего давления.
- Для подогрева еды в микроволновой печи должна использоваться специальная посуда.
- В процессе готовки или разогрева посуда может сильно нагреваться. Доставая разогретое блюдо из микроволновой печи, используйте прихватку или рукавицы.
- Во время работы микроволновой печи ее внешние панели могут сильно нагреваться.



Внимание! Не допускается установка устройства над рабочей поверхностью кухонной плиты или над другими нагревательными приборами.



Внимание! Если дверца или ее уплотнитель повреждены, необходимо прекратить использование печи и обратиться в сервисный центр для ремонта.

МЕРЫ БЕЗОПАСНОСТИ



Внимание! Ремонт микроволновой печи, связанный со снятием защитного экрана, опасен, так как экран служит защитой от микроволнового излучения. Техническое обслуживание и ремонт устройства может выполняться только квалифицированным специалистом.

- Продукты с плотной кожурой, такие как картошка, кабачки, тыква, яблоки, каштановые орехи и т.п. перед началом приготовления рекомендуется несколько раз проткнуть вилкой.
- Не включайте прибор с поврежденным сетевым шнуром или вилкой.
- Не используйте прибор в случае обнаружения каких-либо неисправностей. Во избежание поражения электрическим током не разбирайте устройство самостоятельно. Для ремонта обращайтесь в специализированный сервисный центр.
- Неправильное использование заземления может привести к поражению электрическим током. Не подключайте прибор к розетке без надлежащим образом проведённого заземления.
- Прибор поставляется с коротким сетевым шнуром, чтобы уменьшить риски, связанные с запутыванием шнура, или риском споткнуться о более длинный шнур.
- При использовании длинного шнура или удлинителя:
  - Номинальные характеристики электрического шнура или удлинителя должны быть не ниже, чем соответствующие характеристики микроволновой печи.
  - Удлинитель должен иметь заземляющий провод.
  - Более длинный шнур следует расположить так, чтобы он не проходил по столешнице или по столу, где его могут касаться дети, или там, где об него можно споткнуться.



Внимание! При снятии крышки с разогретой емкости с продуктами, или при удалении пищевой пленки возможен выброс горячего пара.

- Микроволновая печь предназначена исключительно для разогрева и приготовления еды. Сушка продуктов, одежды, подогрев грелок, влажных тканей и т.д. может привести к воспламенению или иному повреждению прибора, а также причинить вред Вашему здоровью.

МЕРЫ БЕЗОПАСНОСТИ

СПЕЦИАЛЬНЫЕ МЕРЫ БЕЗОПАСНОСТИ
(В ОТНОШЕНИИ ДЕТЕЙ И ЛЮДЕЙ С ОГРАНИЧЕННЫМИ ВОЗМОЖНОСТЯМИ)

Дети младше 8 лет не допускаются к эксплуатации, мытью или чистке микроволновой печи!
Прибор не предназначен для использования лицами (включая детей) с пониженными физическими, сенсорными или умственными способностями или при отсутствии у них жизненного опыта или знаний, если они не находятся под присмотром или не проинструктированы об использовании прибора лицом, ответственным за их безопасность. Дети должны находиться под присмотром для недопущения игр с прибором.



Внимание! Не разрешайте маленьким детям играть с упаковочными материалами (полиэтиленовой плёнкой, коробками, пенопластовыми вкладышами и пр.), так как это может представлять для них серьёзную опасность!



Внимание! В процессе работы внешние панели прибора могут сильно нагреваться. Следите, чтобы маленькие дети не приближались к прибору во время его работы.

Ремонт микроволновой печи, связанный со снятием крышки корпуса, опасен, так как эта крышка защищает от микроволнового излучения. Это касается и замены провода. Вызывайте авторизованного специалиста для ремонта прибора!
Производитель не несёт ответственности за повреждения, вызванные несоблюдением требований по технике безопасности и правил эксплуатации изделия.

ЭКОЛОГИЧЕСКОЕ ПРЕДУПРЕЖДЕНИЕ



После установки прибора, пожалуйста, выбрасывайте упаковочный материал, принимая во внимание условия безопасности и охраны окружающей среды. Для повторного использования выброшенного упаковочного материала, выбрасывайте его в специально предусмотренные мусороприемники, в зависимости от особенностей мусора (фольга, картон, пенопласт). Прежде чем выбросить в мусор какой-либо электрический прибор, отрежьте его кабель, чтобы предотвратить использование этого прибора другими.

ОПИСАНИЕ ПРИБОРА

ТЕХНИЧЕСКИЕ ХАРАКТЕРИСТИКИ

ХАРАКТЕРИСТИКИ	XBMO252GB09 XBMO252GW09
НАПРЯЖЕНИЕ	230 В~ / 50 Гц
ПОТРЕБЛЯЕМАЯ (ВХОДНАЯ) МОЩНОСТЬ (СВЧ)	1450 Вт
ВЫХОДНАЯ МОЩНОСТЬ (СВЧ)	900 Вт
ПОТРЕБЛЯЕМАЯ МОЩНОСТЬ ГРИЛЯ	1200 Вт
ОБЪЕМ ВНУТРЕННЕЙ КАМЕРЫ	25 л
ДИАМЕТР ВРАЩАЮЩЕГОСЯ ПОДНОСА	315 мм
РАЗМЕРЫ ИЗДЕЛИЯ (ШхГхВ)	595 x 370 x 384 мм
ВЕС НЕТТО	16 кг

ВНЕШНИЙ ВИД И КОМПЛЕКТАЦИЯ

1. Панель управления.
2. Муфта вращения.
3. Роликовая подставка.
4. Стеклянный вращающийся поднос.
5. Стекло дверцы.
6. Дверца прибора.
7. Замки дверцы.

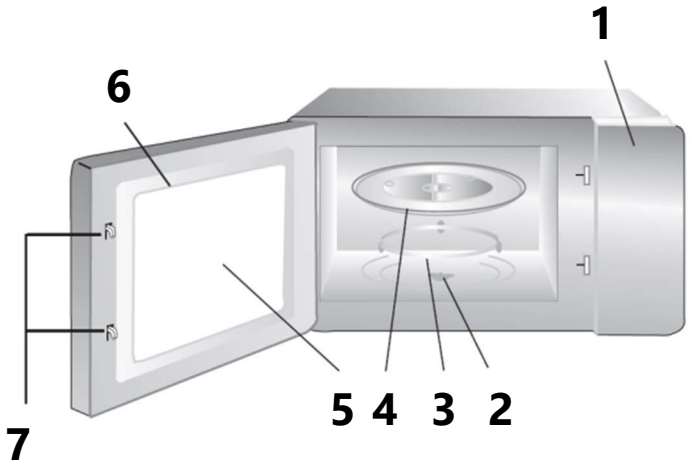



Стеклянный вращающийся поднос

Роликовая подставка

Муфта вращения

УСТАНОВКА ПРИБОРА

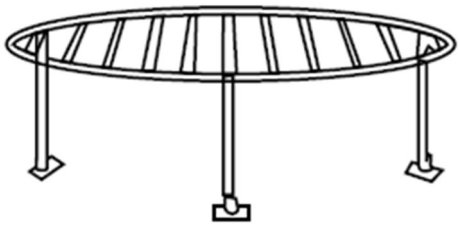

Решётка для гриля

Только для моделей с электрическим грилем. Устанавливается на вращающийся поднос при приготовлении с использованием гриля.

ПОДГОТОВКА К УСТАНОВКЕ

- Распакуйте устройство: удалите упаковочную пленку, пенопласт и клейкую ленту, фиксирующую аксессуары.
- Проверьте наличие всех принадлежностей и документов.
- Проверьте внимательно, не имеет ли устройство повреждений, таких как:
  - перекос дверцы устройства, её неплотное прилегание;
  - повреждения дверцы;
  - выбоины или отверстия в стекле дверцы и экранирующей сетке;
  - вмятины, сквозные отверстия в рабочей камере печи.

  При обнаружении повреждений не включайте устройство в сеть и обратитесь к продавцу товара.
- **Данная микроволновая печь предназначена для встраивания**. Не используйте её как отдельностоящий прибор.
- Данное изделие весит более 15 кг и должно быть размещено в горизонтальном положении на горизонтальной поверхности, способной удержать данный вес.
- Убедитесь, что вокруг микроволновой печи достаточно места для свободной циркуляции воздуха. Соблюдайте минимальные установочные расстояния, указанные на схеме.
- Устройство должно быть установлено на значительном расстоянии от теле- и радиоприемников. Во время работы, микроволновая печь может создавать помехи при приеме телепередач.
- Установите устройство вдали от интенсивных источников тепла и пара.
- Микроволновая печь не должна устанавливаться вне помещений или в помещениях, не удовлетворяющих нормам электробезопасности.
- Поверхности прибора могут сильно нагреваться в процессе эксплуатации. Соблюдайте осторожность при использовании прибора.



УСТАНОВКА ПРИБОРА

ЭЛЕКТРИЧЕСКОЕ СОЕДИНЕНИЕ

Внимание! При отсутствии заземляющего провода в цепи, устройство не будет отвечать требованиям защиты от поражения электрическим током. Подключение должно осуществляться только к розетке с заземлением.
При подключении прибора к электросети, необходимо предусмотреть свободный доступ к розетке.
Параметры электросети должны соответствовать характеристикам прибора, указанным в данном руководстве и в технической табличке на корпусе прибора.
Использование адаптеров и удлинителей не рекомендуется, во избежание перегрузки сети и возгорания.,

ВСТРАИВАНИЕ ПРИБОРА

Задняя панель корпуса прибора не должна быть закрыта задней стенкой кухонной мебели. Минимальная высота установки – 85 см от пола.
Следите за тем, чтобы вентиляционные отверстия печи не оказались заблокированы. Это может привести к некорректной работе. В шкафу, в который встраивается прибор, должен быть сделан вентиляционный вырез шириной 560 мм и глубиной 35-45 мм, идущий вдоль задней стенки.

Установку необходимо производить в соответствии с приведёнными на схемах размерами (указаны в миллиметрах).

Компоненты для установки прибора:

- монтажный шаблон;
- металлическая пластина для установки на нижнюю поверхность прибора;
- металлическая пластина для установки на нижнюю поверхность ниши;
- винты для крепления пластин и фиксации прибора в нише.

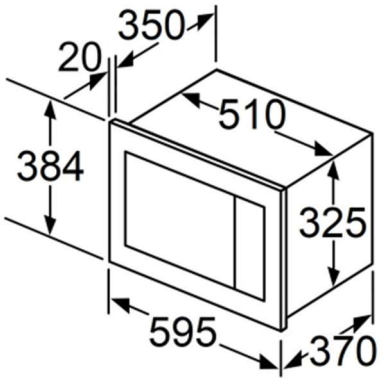

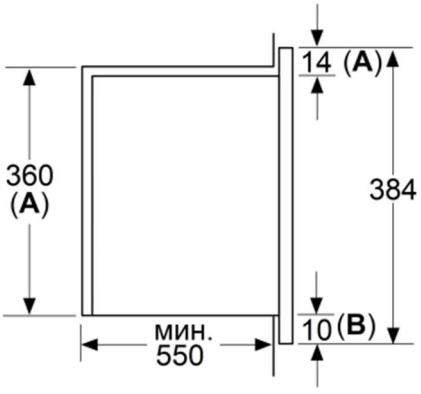

Обратите внимание, что в связи с продолжающейся оптимизацией процессов производства изделий, приведённые схемы встраивания могут быть скорректированы. Перед установкой прибора рекомендуется сравнить схему встраивания в инструкции со схемой, размещённой на официальном сайте компании MAUNFELD, на странице с описанием и характеристиками данной модели микроволновой печи.

УСТАНОВКА ПРИБОРА

ПРОЦЕСС МОНТАЖА

1. Отметьте центр нижней поверхности ниши для встраивания.
2. Разместите монтажный шаблон на нижней поверхности ниши так, чтобы передняя сторона шаблона (FRONT) была выровнена с передней частью ниши, а центральная линия на шаблоне (Center line) проходила точно по центру нижней поверхности ниши.
3. Аккуратно переверните микроволновую печь дном вверх и установите металлическую пластину, как показано на рисунке.

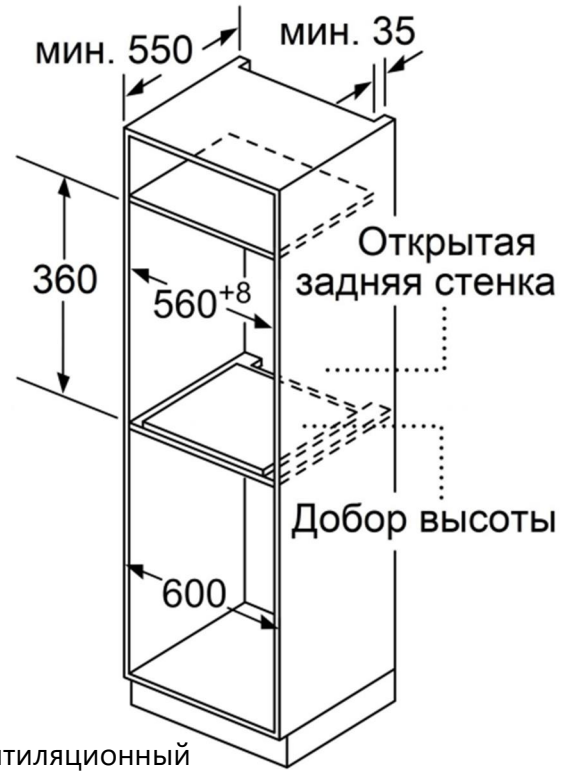

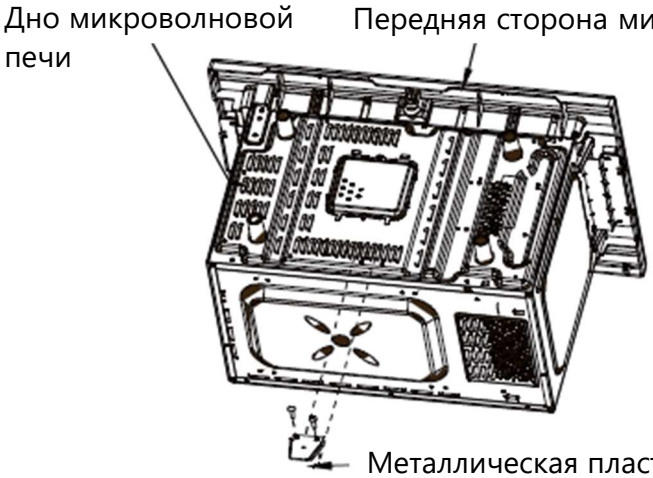

4. Установите металлическую пластину на нижнюю поверхность ниши для встраивания прибора, как показано на рисунке. Затем извлеките монтажный шаблон из ниши.

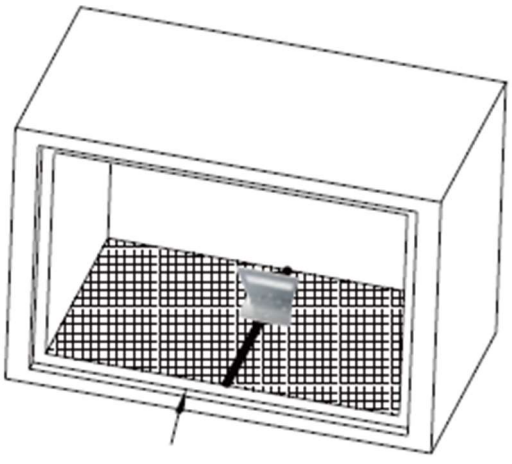

УСТАНОВКА ПРИБОРА

5. Установите микроволновую печь в нишу так, чтобы металлическая пластина на корпусе прибора прошла в отверстие в пластине на дне ниши.
6. Убедитесь, что передняя панель прибора выровнена по вертикали. При необходимости, отрегулируйте её положение, ослабив крепления. Надёжно затяните крепления перед тем, как продолжить установку прибора. Задвиньте прибор в нишу так, чтобы передняя панель плотно прилегала к поверхностям кухонного шкафа.
7. Зафиксируйте прибор в нише, открыв дверцу и вкрутив винт в отверстие в передней части, как указано на рисунке.

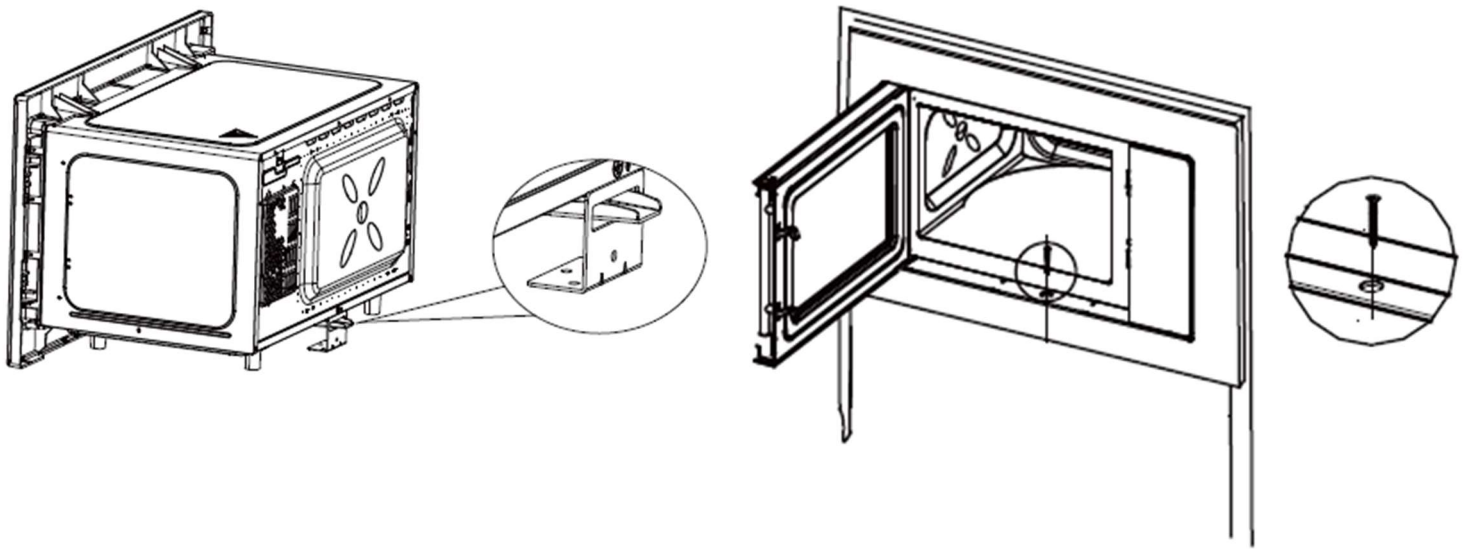

СБОРКА И ИСПОЛЬЗОВАНИЕ ВРАЩАЮЩЕГОСЯ ПОДНОСА

Поместите роликовую подставку на дно внутренней камеры, разместите сверху стеклянный поднос, одев его на муфту вращения.

- Никогда не размещайте стеклянный поднос нижней стороной вверх. Убедитесь, что вращению подноса ничто не препятствует.
- Не пользуйтесь микроволновой печью без правильно установленного вращающегося подноса.
- Размещайте еду, посуду и контейнеры только на вращающемся подносе.
- Если на стеклянном подносе или роликовой подставке появились трещины, обратитесь в сервисный центр для ремонта или замены. Не пользуйтесь микроволновой печью с повреждённым подносом или роликовой подставкой.

ЭКСПЛУАТАЦИЯ ПРИБОРА

МАТЕРИАЛ ПОСУДЫ ДЛЯ МИКРОВОЛНОВОЙ ПЕЧИ

Рекомендуется использовать посуду и контейнеры пригодные для использования в микроволновой печи. Это контейнеры, сделанные из термостойкой керамики, стекла или пластика.

Материал	Комментарии
Термостойкая керамика	Не используйте керамическую посуду с металлизированным орнаментом или с декоративным стеклом.
Термостойкий пластик	Не используйте для длительного приготовления блюд.
Термостойкое стекло	
Подставка под гриль	
Пластиковая пленка	Не используйте для приготовления мяса или мясных продуктов. Высокая температура может повредить плёнку.

ПРОВЕРКА ПОСУДЫ

Некоторые виды неметаллической посуды не пригодны для использования в микроволновой печи. Проверить посуду можно следующим образом:

1. Налейте холодную воду в стеклянный стакан с толстыми стенками.
2. Поставьте его внутрь тестируемой посуды.
3. Включите печь на 1 минуту на максимальной мощности.
4. Проверьте температуру воды и посуды.

Вода должна стать горячей. Стакан может нагреться от нее и стать теплым, при этом тестируемая посуда должна остаться холодной.

Внимание! Если тестируемая посуда нагрелась, это означает, что её использование в микроволновой печи недопустимо!

ПОСУДА	ПРИМЕЧАНИЯ
Посуда для обжаривания	Следуйте инструкциям производителя. Толщина дна посуды для обжаривания должна быть не менее 5мм.
Столовая посуда	Только подходящая для микроволновых печей. Следуйте инструкциям производителя. Не используйте треснутую посуду или посуду с отбитыми краями.
Стеклянные сосуды	Всегда снимайте крышку. Подогревайте еду только до теплого состояния. Большинство стеклянных контейнеров не жаропрочные и могут треснуть.

ЭКСПЛУАТАЦИЯ ПРИБОРА

ПОСУДА	ПРИМЕЧАНИЯ
Стеклянная посуда	Только жаропрочная стеклянная посуда для печей. Убедитесь в том, что на ней нет металлических обрамлений. Не используйте треснутую посуду или посуду с отбитыми краями.
Мешочки для приготовления в печах	Следуйте инструкциям производителя. Не закрывайте металлическими элементами. Сделайте щели для выхода пара.
Бумажные тарелки и чашки	Используйте только для краткосрочной готовки/подогревания. При готовке не оставляйте печь без присмотра.
Пергаментная бумага	Используйте в качестве крышки или обертки при приготовлении на пару, во избежание разбрызгивания .
Бумажные салфетки	Используйте для накрывания еды при повторном подогреве и для впитывания жира. Используйте только для краткосрочной готовки под присмотром.
Пластмасса	Только подходящая для микроволновых печей. Следуйте инструкциям производителя. Должна быть оснащена этикеткой «Для микроволновых печей». Некоторые пластмассовые контейнеры размягчаются по мере того, как еда внутри них становится горячей. «Пакетики для кипячения» и плотно закрытые полиэтиленовые пакеты должны иметь надрезы, быть проколоты или иметь вентиляционные отверстия в зависимости от упаковки.
Пищевая пленка	Только подходящая для микроволновых печей. Используется для накрывания еды во время готовки для удерживания влаги. Пищевая пленка не должна касаться еды.
Термометры	Только подходящие для микроволновых печей (термометры для приготовления мяса и кондитерских изделий).
Восковая бумага	Используйте в качестве крышки во избежание разбрызгивания или для удерживания влаги.

ЭКСПЛУАТАЦИЯ ПРИБОРА

МАТЕРИАЛЫ, **НЕ ПРИГОДНЫЕ** ДЛЯ ИСПОЛЬЗОВАНИЯ В МИКРОВОЛНОВОЙ ПЕЧИ

Внимание! Не используйте металлическую посуду для приготовления или разогрева пищи в микроволновой печи, это может вызвать появление искр и привести к возгоранию.

ПОСУДА	ПРИМЕЧАНИЯ
Алюминиевый поднос	Может привести к появлению электрической дуги.
Пищевой картон с металлической ручкой	Может привести к появлению электрической дуги.
Металлическая посуда или посуда с металлическим обрамлением	Металл защищает еду от микроволновой энергии. Металлическое обрамление может привести к появлению электрической дуги.
Металлические крепежи со скручиванием	Могут привести к появлению электрической дуги или к пожару.
Бумажные пакетики	Могут привести к пожару.
Пенопласт	Пенопласт может растаять и попасть в пищу.
Дерево	Деревянные предметы могут высохнуть и воспламениться или треснуть.

ЭКСПЛУАТАЦИЯ ПРИБОРА

ПАНЕЛЬ УПРАВЛЕНИЯ

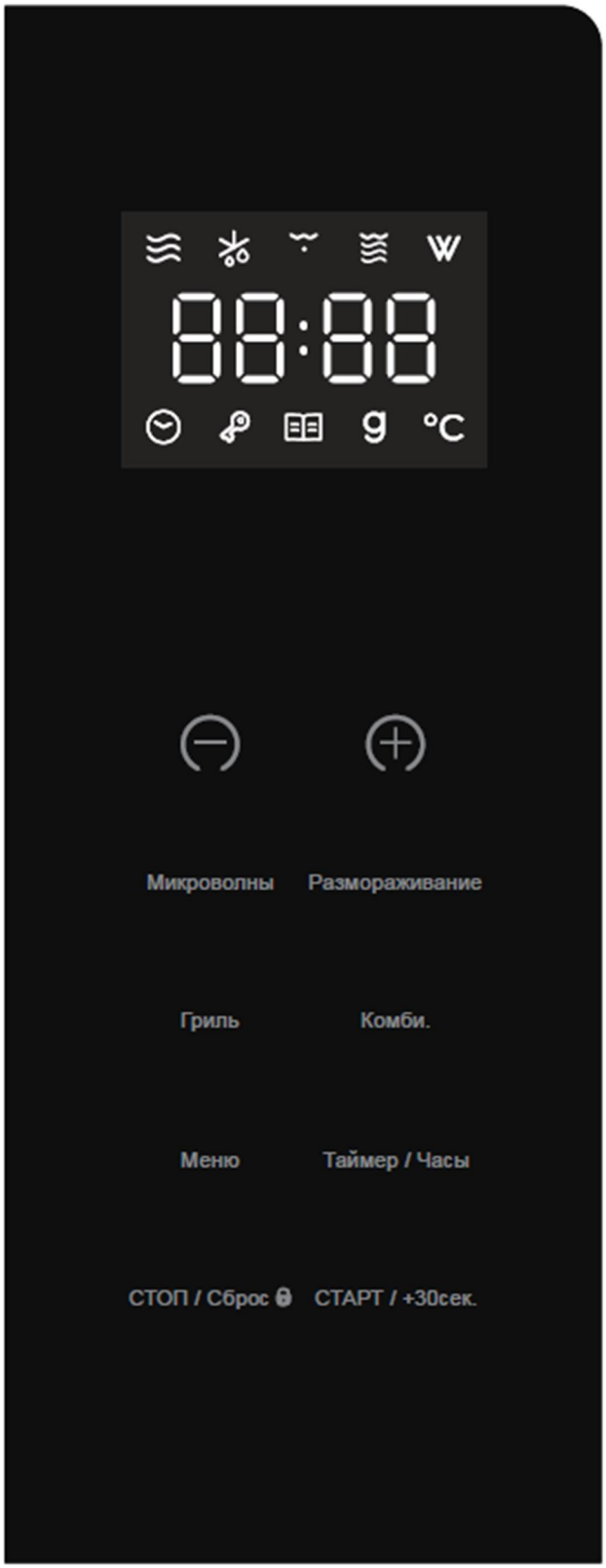

Дисплей

Обозначение режима работы (микроволны, размораживание, гриль, комби).

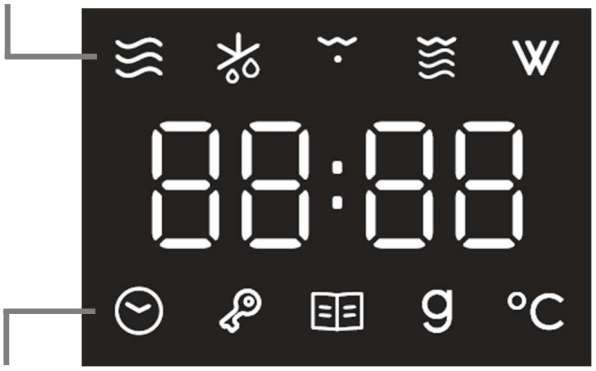

Обозначение настроек времени, блокировки панели управления, выбора автоматических программ, выбора веса продукта, настроек температуры.

- Уменьшение / увеличение значений, времени, мощности.
- Выбор мощности микроволн.
- Режим «размораживание» (по весу или по времени).
- Выбор режимов приготовления с грилем и комбинированных.
- Выбор автоматических программ приготовления.
- Настройка времени приготовления, установка часов.
- Приостановка работы прибора, отмена выбранной настройки, блокировка панели управления.
- Подтверждение, быстрый старт, +30 секунд ко времени приготовления.

ЭКСПЛУАТАЦИЯ ПРИБОРА

УСТАНОВКА ВРЕМЕНИ

После подключения прибора к электросети на дисплее отобразится «00:00», раздастся звуковой сигнал. В этот момент можно осуществить настройку времени. Следуйте инструкции ниже:

1. Нажмите дважды на «Таймер/Часы» – на дисплее замигают значения часов. С помощью кнопок «-» и «+» установите нужное значение (доступный диапазон: от 0 до 23).
2. Нажмите на «Таймер/Часы» – на дисплее замигают значения минут. С помощью кнопок «-» и «+» установите нужное значение (доступный диапазон: от 0 до 59).
3. Нажмите на «Таймер/Часы» для подтверждения и завершения установки.

Для корректировки значения времени, в режиме ожидания (прибор подключён к электросети, но не выполняет программу нагрева) нажмите и удерживайте «Таймер/Часы», чтобы войти в режим настройки, и повторите описанную выше процедуру.

Нажатие на «СТОП/Сброс» в процессе установки времени, позволяет выйти из настройки без сохранения выбранных значений.

Функция «будильник»

Позволяет задать отсчёт времени со звуковым оповещением.

1. В режиме ожидания нажмите один раз на «Таймер/часы» – на дисплее отобразится «00:00».
2. С помощью кнопок «-» и «+» задайте время работы таймера. Доступный диапазон: от 5 секунд до 95 минут.
3. Нажмите «СТАРТ/+30сек.» для подтверждения. Начнётся отсчёт времени.

По истечении заданного времени прозвучит звуковой сигнал.

ЭКСПЛУАТАЦИЯ ПРИБОРА

РЕЖИМЫ РАБОТЫ ПРИБОРА

Режим быстрого приготовления

Позволяет включить микроволновый нагрев на максимальной мощности нажатием одной кнопки. При 100% мощности поддерживается самая высокая температура. Режим обеспечивает качественный разогрев продуктов за короткий промежуток времени.

1. Поместите продукты в подходящую посуду, поставьте её в рабочую камеру печи и закройте дверцу.
2. Нажмите на кнопку «СТАРТ/+30сек.» и прибор начнёт работу на уровне мощности 100% с временем приготовления 30 секунд. Повторное нажатие позволяет добавить ещё 30 секунд ко времени работы. Максимально возможное время приготовления в данном режиме составляет 95 минут.
3. По истечении времени приготовления прибор отключится и подаст звуковой сигнал.

В режиме ожидания нажатие кнопки «-» или «+» позволяет настроить время приготовления для 100% мощности микроволн. Нажмите на «СТАРТ/+30сек.» и прибор начнёт работу на уровне мощности 100% с заданным временем приготовления.

Микроволновый нагрев

В режиме микроволнового нагрева для приготовления и разогрева пищи используются только микроволны.

1. Поместите продукты в подходящую посуду, поставьте её в рабочую камеру печи и закройте дверцу.
2. Нажмите на кнопку «Микроволны» – на дисплее отобразится максимальный уровень мощности. Нажимайте на «-» или «+» для переключения уровня мощности. Установите нужную вам мощность и подтвердите выбор нажатием на «СТАРТ/+30сек.».
3. Нажмите на «-» или «+», чтобы задать время работы прибора. Доступный диапазон: от 5 секунд до 95 минут.
4. Нажмите на «СТАРТ/+30сек.» и прибор начнёт работу с заданными параметрами.
5. По истечении времени приготовления прибор отключится и подаст звуковой сигнал.

ЭКСПЛУАТАЦИЯ ПРИБОРА

Приготовление с использованием гриля и комбинированные режимы

В данных режимах используется электрический гриль, расположенный сверху в камере прибора, и гриль в комбинации с микроволнами.

1. Поместите продукты в подходящую посуду, поставьте её в рабочую камеру печи и закройте дверцу.

2. Для приготовления только с использованием гриля (без микроволн) нажмите на «Гриль» на дисплее отобразится «G». Нажимайте на кнопки «-» или «+», чтобы задать время работы прибора. Доступный диапазон: от 5 секунд до 95 минут. Нажмите на «СТАРТ/+30сек.» и прибор начнёт работу с заданными параметрами. По истечении времени приготовления прибор отключится и подаст звуковой сигнал.

3. Для комбинированных режимов, после размещения продуктов во внутренней камере прибора, нажмите на «Комби.» Одно нажатие включает режим «С-1», два нажатия – «С-2». Затем нажмите на кнопки «-» или «+», чтобы задать время работы прибора. Доступный диапазон: от 5 секунд до 95 минут. Нажмите на «СТАРТ/+30сек.» и прибор начнёт работу с заданными параметрами. По истечении времени приготовления прибор отключится и подаст звуковой сигнал.

Параметры режимов приведены в таблице ниже:

Режим	Мощность микроволн	Мощность гриля
G – только гриль	--	100%
С-1 – комби-1 (гриль+микроволны)	60%	40%
С-2 – комби-2 (гриль+микроволны)	30%	70%

При приготовлении с использованием гриля, когда прибор проработает половину заданного времени, прозвучит звуковой сигнал. Для достижения наилучшего эффекта приготовления необходимо перевернуть продукт на стеклянной тарелке или решётке. Осторожно откройте дверцу, переверните продукты и закройте дверцу. Прибор продолжит работу через несколько секунд.

ЭКСПЛУАТАЦИЯ ПРИБОРА

Автоматическое размораживание по весу

Прибор автоматически подберёт уровень мощности и время размораживания, в зависимости от значения веса продукта.

1. Поместите продукты для размораживания в подходящую посуду, поставьте её во внутреннюю камеру прибора.
2. Нажмите один раз на кнопку «Размораживание». На дисплее отобразится «dEF1».
3. Нажмите на «-» или «+», чтобы установить вес продукта, который был помещён во внутреннюю камеру. Доступный диапазон: от 100 до 2000 г.

Обратите внимание! Вес продукта не должен превышать 2000 гр.

4. Нажмите на «СТАРТ/+30сек.» и прибор начнёт работу.
5. По истечении времени размораживания прибор отключится и подаст звуковой сигнал.

Размораживание по времени

Прибор будет работать в режиме размораживания в течение времени, заданного пользователем.

1. Поместите продукты для размораживания в подходящую посуду, поставьте её во внутреннюю камеру прибора.
2. Нажмите дважды на кнопку «Размораживание». На дисплее отобразится «dEF2».
3. Нажмите на «-» или «+», чтобы выбрать время работы прибора в режиме размораживания.
4. Нажмите на «СТАРТ/+30сек.» и прибор начнёт работу.
5. По истечении времени размораживания прибор отключится и подаст звуковой сигнал.

ЭКСПЛУАТАЦИЯ ПРИБОРА

Автоматические программы приготовления

Для автоматических программ необходимо выбрать только тип продукта и его вес. Прибор автоматически подберёт уровень мощности и время приготовления.

1. Поместите продукты (например, мясо) в подходящую посуду, поставьте её во внутреннюю камеру прибора.
2. В режиме ожидания нажмите на кнопку «Меню» – на дисплее отобразится «P1». Нажимайте кнопку «Меню» для переключения программ от «P1» до «P8» (см. таблицу ниже для определения типа продукта. Например, для приготовления мяса – «P4»). Остановив выбор на нужной вам программе, подтвердите его нажав на «СТАРТ/+30сек.».
3. Нажмите на «-» или «+», чтобы установить вес, доступный для выбранной программы.
4. Нажмите на «СТАРТ/+30сек.» и прибор начнёт работу с автоматически определёнными настройками мощности и времени приготовления.
5. По истечении времени приготовления прибор отключится и подаст звуковой сигнал.

Таблица автоматических программ:

Код	Тип продукта	Вес, доступный для выбора (грамм)
P1	Пирог	200; 475
P2	Пицца	200; 400
P3	Суп	200; 400; 600
P4	Мясо	200; 400; 600
P5	Макаронные изделия	50; 100; 150 (вес продукта, без учёта воды).
P6	Овощи	200; 400; 600
P7	Картофель	250; 500; 750
P8	Подогрев готового блюда	200; 400; 600

ЭКСПЛУАТАЦИЯ ПРИБОРА

Функция «запрос»

Необходима в случае, когда пользователю в ходе работы прибора требуется проверить текущее время, уровень мощности.

- Когда прибор осуществляет нагрев, нажмите на «Таймер/Часы» – на дисплее на 3 секунды отобразится текущее время.
- Когда прибор осуществляет нагрев с использованием микроволн, нажмите на «Микроволны» – на дисплее на 3 секунды отобразится уровень мощности.
- Когда прибор работает в режиме «гриль» или «комбинированный», нажмите «Комби.» – на дисплее на 3 секунды отобразится текущая программа приготовления.

Блокировка панели управления

Блокировка позволяет предотвратить случайное включение прибора (например, маленькими детьми).

Для блокировки панели управления нажмите на кнопку «СТОП/Сброс» и удерживайте нажатой в течение трёх секунд. Раздастся длинный звуковой сигнал и панель управления будет заблокирована – не будет реагировать на нажатия кнопок.

Для разблокировки панели управления, снова нажмите на «СТОП/Сброс» и удерживайте нажатой в течение трёх секунд.

Нажатие кнопки «СТОП/Сброс» в то время, когда прибор осуществляет нагрев, приведёт к приостановке нагрева. Для возобновления работы прибора нажмите на «СТАРТ/+30сек.».

УХОД И ОБСЛУЖИВАНИЕ

УХОД ЗА МИКРОВОЛНОВОЙ ПЕЧЬЮ

Внимание! Прежде чем очищать прибор от загрязнений, выключите его и отключите от сети электропитания.

- Очистите влажной тряпкой внутреннюю камеру печи, удалив со стен остатки пищи и пролитые напитки. Не рекомендуется использовать жёсткие и абразивные чистящие средства.
- Внешнюю поверхность печи следует очищать влажной тряпкой. Во избежание повреждения электрических частей, вода не должна проникать внутрь через вентиляционные отверстия.
- Не наливайте воду на панель управления. Очищайте её мягкой влажной тряпкой. Не используйте абразивные чистящие средства или распылители.
- Если пар аккумулируется внутри или снаружи вокруг двери печи, протрите дверь мягкой тряпкой. Скопление пара может произойти, если печь работает при повышенной влажности.
- Для устранения неприятных запахов в микроволновой печи налейте в глубокую чашу немного воды и лимонного сока. Поставьте чашу в микроволновую печь, включите нагрев на средней мощности на 5 минут. После отключения печи выньте чашу и протрите внутреннюю камеру печи мягкой тканью.
- При необходимости замены освещения микроволновой печи, проконсультируйтесь с продавцом или сервисным центром, так как замену должен проводить специалист надлежащей квалификации.

РАДИОПОМЕХИ:

Микроволновая печь может вызвать помехи в радио-, теле-приёмниках и другом оборудовании. Для снижения помех следует сделать следующее:

- почистить дверь и крепления;
- поместить радио-, телеприёмники вдали от прибора;
- правильно установить антенну на радио-, телеприёмнике для усиления сигнала приёма.

УХОД И ОБСЛУЖИВАНИЕ

УСТРАНЕНИЕ НЕИСПРАВНОСТЕЙ

ПРОБЛЕМЫ	ПРИЧИНЫ	СПОСОБЫ УСТРАНЕНИЯ
1. Прибор не включается.	Шнур питания установлен не плотно.	Отсоедините шнур из розетки. Через 10 секунд подключите его заново.
	Перегорел предохранитель или сработало автоматическое выключение.	Замените предохранитель или переустановите автоматическое выключение. При необходимости обратитесь к квалифицированному электрику.
	Неисправность розетки.	Проверьте исправность розетки. При необходимости обратитесь к квалифицированному электрику для замены розетки.
2. Печь не осуществляет нагрев.	Дверца прибора закрыта не до конца.	Закройте дверцу до конца.
3. Поворотная тарелка издает звуки во время работы микроволновой печи.	В нижней части внутренней камеры прибора скопилась грязь.	Очистите внутреннюю камеру прибора, следуя указаниям в разделе «Уход за микроволновой печью».

При наличии других неисправностей свяжитесь с сервисным центром для диагностики и ремонта.

УХОД И ОБСЛУЖИВАНИЕ

ХРАНЕНИЕ, ТРАНСПОРТИРОВКА

- Храните прибор в сухом, защищённом от прямого воздействия солнечных лучей, низких и высоких температур, месте, с относительной влажностью воздуха не более 80%, при отсутствии в воздухе кислотных и других паров, вредно действующих на материал изделия.
- Храните оригинальную упаковку, она может понадобиться для дальнейшей транспортировки. Перевозите изделие в оригинальной упаковке, придерживайтесь требований указательных знаков по транспортировке, имеющихся на упаковке. Транспортирование должно производиться только в вертикальном положении, с предохранением от атмосферных осадков, механических повреждений и попадания воды.
- Если оригинальная упаковка отсутствует:

– Примите меры, чтобы уберечь прибор от внешних ударов и попадания воды.
– Не кладите на него тяжести.
– При транспортировке перевозите прибор в вертикальном положении.

УТИЛИЗАЦИЯ

Упаковка изготовлена из экологически чистых материалов, которые можно без ущерба для окружающей среды подвергать переработке, складировать на специальных полигонах для хранения отходов и утилизировать.
Упаковочные материалы имеют соответствующую маркировку. Символ на изделии или на его упаковке указывает, что оно не подлежит утилизации в качестве бытовых отходов. Изделие следует сдать в соответствующий пункт приема электронного и электрооборудования для последующей утилизации.
Соблюдая правила утилизации изделия, Вы поможете предотвратить ущерб окружающей среде и здоровью людей, который возможен вследствие ненадлежащего обращения с подобными отходами. За более подробной информацией об утилизации изделия обращайтесь к местным властям, в службу по вывозу и утилизации отходов или в магазин, в котором изделие было приобретено.



KZ

САҚТЫҚ ШАРАЛАРЫ

Пайдалану жөніндегі нұсқаулықты мұқият оқып шығыңыз және болашақта анықтама алу үшін сақтап қойыңыз!

Бұл құрылғы барлық қолданыстағы электрлік және қауіпсіздік стандарттарына сәйкес келетіні тексеріліп, сертификатталған.

ЖАЛПЫ ҚАУІПСІЗДІК ШАРАЛАРЫ

- Бұл құрылғы тек тұрмыстық мақсатта (тағамды жылыту және пісіру) пайдалануға арналған және коммерциялық мақсатта немесе зертханалық жабдық ретінде пайдалануға арналмаған.
- Құрылғыны тек бөлме температурасында және қалыпты ылғалдылықта пайдаланыңыз. Құрылғыны далада пайдаланбаңыз.
- Құрылғыны пайдаланбас бұрын, оның жұмыс кернеуі желі кернеуіне сәйкес келетініне көз жеткізіңіз. Құрылғы жерге қосылған розеткаға қосылуы керек.
- Микротолқынды пешті қуат көзіне ұзартқыш сымдары, бөлгіштер немесе адаптерлер арқылы қосу ұсынылмайды.
- Құрылғыны сыртқы таймерден немесе кез келген қашықтан басқару жүйесінен басқаруға болмайды.
- Құрылғыны розеткадан ажыратқан кезде әрқашан ашасынан ұстаңыз, ешқашан сымды тартпаңыз.
- Құрылғының қуат сымының ыстық беттерге және өткір заттарға тиюіне жол бермеңіз. Қуат сымы зақымдалған болса, құрылғыны пайдаланбаңыз!
- Құрылғыны түсіріп алмаңыз немесе соққыға ұшыратпаңыз.
- Құрылғы құлағаннан кейін, тіпті сыртқы зақымдану болмаса да, маман тексергенге дейін қоспаңыз.
- Пластиктен, қағаздан немесе басқа материалдардан жасалған бір рет қолданылатын контейнерлерді пайдаланған кезде үнемі бақылау қажет. Микротолқынды пеште қыздырмас бұрын қағаз бен пластик пакеттерден сым байламдарын алып тастаңыз.
- Микротолқынды пештің ішінде тамақ немесе басқа заттарды сақтамаңыз, себебі ол абайсызда қосылып кетуі мүмкін.
- Микротолқынды пеште майды немесе майды қыздырмаңыз, себебі бұл тағамдардың температурасын бақылау қиын.
- Құрылғы камерасының қабырғаларынан жиналған майды тез арада алып тастаңыз, себебі ол тұтануы және өрт шығуы мүмкін.
- Микротолқынды пешті пештің қуысында тағам болмаса іске қоспаңыз, себебі бұл құрылғыға зақым келтіруі мүмкін.

САҚТЫҚ ШАРАЛАРЫ

- Аз мөлшердегі тағамды немесе ылғалдылығы төмен ыдыстарды ұзақ уақыт қыздыру олардың кебуіне немесе тіпті жануына әкелуі мүмкін.



Абайлаңыз! Егер пештің қуысында тамақ өртенсе немесе түтін шықса, пешті дереу өшіріңіз және есікті ашпай, қуат сымын розеткадан суырыңыз немесе бүкіл пәтерге берілетін қуатты өшіріңіз.

- Микротолқынды пеште сусындарды қатты қыздыру жарылыс қаупін тудыруы мүмкін. Сусын ыдысын алған кезде абай болыңыз.
- Микротолқынды пеште қыздырғаннан кейін, банкалардағы тамақтандыратын бөтелкелердің немесе балалар тағамының ішіндегісін шайқап, жақсылап араластыру керек. Балаңызға бермес бұрын әрқашан қыздырылған тағамның температурасын тексеріңіз.



Абайлаңыз: сұйықтықтар мен басқа да тағамдарды тығыздалған ыдыстарда қыздыруға болмайды, себебі бұл олардың жарылуы мүмкін.

- Микротолқынды пеште тағамдарды қуырмаңыз. Ыстық майдың шашырауы микротолқынды пештің әртүрлі компоненттерін, ыдыстарды зақымдап, терінің күйіп қалуына әкелуі мүмкін.
- Жұмыртқаны қабығымен немесе микротолқынды пеште қатты пісірілген жұмыртқаны қайнатпаңыз, себебі ішкі қысымның жоғарылауына байланысты олар жарылып кетуі мүмкін.
- Микротолқынды пеште тағамды қыздыру үшін арнайы ыдыстарды пайдалану керек.
- Пісіру немесе қайта қыздыру кезінде ыдыс-аяқ қатты қызып кетуі мүмкін. Қыздырылған тағамды микротолқынды пештен алған кезде, пешке арналған ұстағышты немесе қолғапты пайдаланыңыз.
- Микротолқынды пеш жұмыс істеп тұрған кезде, оның сыртқы панельдері өте ыстық болуы мүмкін.



Абайлаңыз! Құрылғыны плитаның немесе басқа жылыту құрылғыларының үстіне орнатпаңыз.



Абайлаңыз: егер есік немесе оның тығыздағышы зақымдалған болса, пешті пайдалануды тоқтатып, жөндеу үшін қызмет көрсету орталығына хабарласыңыз.

САҚТЫҚ ШАРАЛАРЫ



Абайлаңыз! Қорғаныш экранды алып тастауды қажет ететін микротолқынды пешті жөндеу қауіпті, себебі экран микротолқынды сәулеленуден қорғайтын қалқан қызметін атқарады. Техникалық қызмет көрсету мен жөндеуді тек білікті техник жүргізуі керек.

- Картоп, цуккини, асқабақ, алма, каштан және т.б. сияқты қалың қабығы бар өнімдерді пісіру алдында шанышқымен бірнеше рет тесіп алу ұсынылады.
- Құрылғыны зақымдалған қуат сымы немесе ашасымен пайдаланбаңыз.
- Егер қандай да бір ақаулық байқасаңыз, құрылғыны пайдаланбаңыз. Электр тогының соғуын болдырмау үшін құрылғыны өзіңіз бөлшектемеңіз. Жөндеу үшін мамандандырылған қызмет көрсету орталығына хабарласыңыз.
- Жерге қосуды дұрыс пайдаланбау электр тогының соғуына әкелуі мүмкін. Дұрыс жерге қосусыз құрылғыны розеткаға қоспаңыз.
- Құрылғы сымның шатасып қалу немесе ұзын сымға сүрініп кету қаупін азайту үшін қысқа қуат сымымен жабдықталған.
- Ұзын сымды немесе ұзартқышты пайдаланған кезде:
  - Электр сымының немесе ұзартқыш сымның номиналды қуаты микротолқынды пештің номиналды қуатымен бірдей болуы керек.
  - Ұзартқыш сымның жерге қосу сымы болуы керек.
  - Ұзынырақ сым балалар қол тигізе алатын немесе сүрініп құлайтын үстелге немесе үстелге тиіп кетпейтіндей етіп орналастырылуы керек.



Абайлаңыз! Қыздырылған тағам ыдысының қақпағын немесе тағам пленкасын алғанда ыстық бу шығуы мүмкін.

- Микротолқынды пеш тек тамақты қыздыру және пісіруге арналған. Тағамды, киімді, жылытқыш жастықшаларды, дымқыл маталарды және т.б. кептіру құрылғының өртке немесе басқа зақымдануына әкелуі мүмкін және денсаулығыңызға зиян келтіруі мүмкін.

САҚТЫҚ ШАРАЛАРЫ

АРНАЙЫ ҚАУІПСІЗДІК ШАРАЛАРЫ
(БАЛАЛАР МЕН МҮГЕДЕКТЕРІ БАР АДАМДАРҒА ҚАТЫСТЫ)

8 жасқа толмаған балаларға микротолқынды пешті пайдалануға, жууға немесе тазалауға рұқсат етілмейді!
Бұл құрылғы физикалық, сенсорлық немесе ақыл-ой қабілеттері шектеулі немесе тәжірибесі мен білімі жеткіліксіз адамдардың (соның ішінде балалардың) пайдалануына арналмаған, егер оларға қауіпсіздікке жауапты тұлға құрылғыны пайдалану туралы нұсқаулық бермесе немесе бақылау жасамаса. Балалардың құрылғымен ойнамауын қамтамасыз ету үшін оларды бақылауда ұстау керек.



Абайлаңыз! Кішкентай балаларға қаптама материалдарымен (пластик үлдірмен, қораптармен, көбікті қосымшалармен және т.б.) ойнауға рұқсат бермеңіз, себебі бұл олар үшін үлкен қауіп төндіруі мүмкін!



Абайлаңыз! Құрылғының сыртқы панельдері жұмыс істеп тұрған кезде өте ыстық болуы мүмкін. Кішкентай балаларды құрылғы жұмыс істеп тұрған кезде оған жақындатпаңыз.

Қақпақты алып тастауды қажет ететін микротолқынды пешті жөндеу қауіпті, себебі қақпақ микротолқынды сәулеленуден қорғайды. Бұл сымдарды ауыстыруға да қатысты. Жөндеу үшін уәкілетті техникке хабарласыңыз!
Өндіруші өнімнің қауіпсіздік талаптары мен пайдалану ережелерін сақтамау салдарынан келтірілген залал үшін жауапты емес.

ҚОРШАҒАН ОРТА ТУРАЛЫ ЕСКЕРТУ



Өнімді орнатқаннан кейін, қауіпсіздік пен қоршаған ортаны қорғауды ескере отырып, қаптама материалын тастаңыз.
Қаптама материалын қайта өңдеу үшін оны қалдық түріне (фольга, картон, көбік) байланысты арнайы қоқыс контейнерлеріне тастаңыз.
Кез келген электрлік бұйымды тастамас бұрын, басқалардың бұйымды пайдалануына жол бермеу үшін оның сымын кесіп тастаңыз.

ҚҰРЫЛҒЫНЫҢ СИПАТТАМАСЫ

ТЕХНИКАЛЫҚ СИПАТТАМАЛАРЫ

МОДЕЛЬ	XBMO252GB09 XBMO252GW09
КЕРНЕУ	230 В~ / 50 Гц
ТҰТЫНЫЛҒАН (ЕНГІЗІЛГЕН) ҚУАТ	1450 Вт
МИКРОТОЛҚЫНДЫ ПЕШТІҢ ШЫҒЫС ҚУАТЫ	900 Вт
ГРИЛЬДІҢ ҚУАТ ТҰТЫНУЫ	1200 Вт
ІШКІ КАМЕРАНЫҢ КӨЛЕМІ	25 л
Айналмалы науаның диаметрі	315 мм
ӨНІМ ӨЛШЕМДЕРІ (Е х Б х Т)	595 x 370 x 384 мм
ТАЗА САЛМАҚ	16 кг

Сыртқы түрі және жабдықтары

1. Басқару панелі.
2. Айналмалы ілінісу.
3. Роликті тіреуіш.
4. Шыны айналмалы науа.
5. Есік әйнегі.
6. Құрылғының есігі.
7. Есік құлыптары.

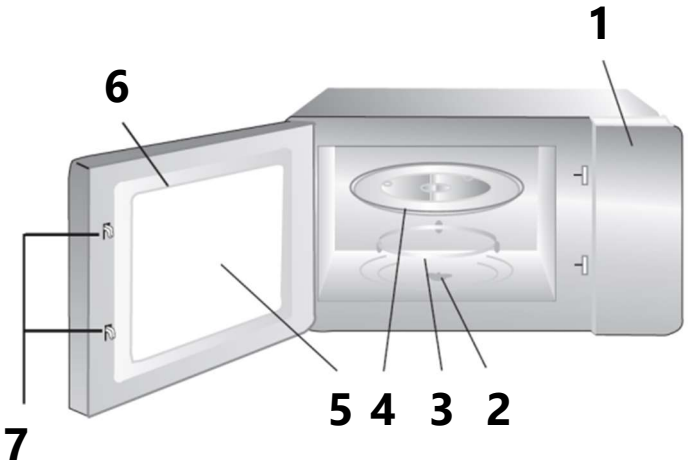



Шыны айналмалы науа

Роликті тіреуіш



Айналмалы ілінісу

ҚҰРЫЛҒЫНЫ ОРНАТУ

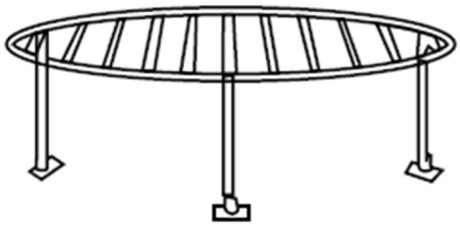

Гриль торы
Тек электрлік грилы бар үлгілерге арналған.
Грильді пайдаланып пісірген кезде айналмалы табаққа қойыңыз.

ОРНАТУҒА ДАЙЫНДЫҚ

- Құрылғыны қаптамасынан шығарыңыз: аксессуарларды бекітетін қаптама пленкасын, көбікті және жабысқақ таспаны алып тастаңыз.
- Барлық керек-жарақтар мен құжаттардың бар-жоғын тексеріңіз.
- Құрылғының зақымдалған жерлерінің бар-жоғын мұқият тексеріңіз, мысалы:
  - құрылғының есігі қисайған немесе тығыз орналаспаған;
  - есіктің зақымдануы;
  - есік әйнегі мен тор торындағы жарықшақтар немесе тесіктер;
  - ойықтар, құрылғының жұмыс камерасындағы тесіктер арқылы.

  Егер сіз қандай да бір зақым тапсаңыз, құрылғыны қуат көзіне қоспаңыз және өнім сатушысына хабарласыңыз.
- **Бұл микротолқынды пеш кіріктіріліп пайдалануға арналған.** Оны бөлек тұратын құрылғы ретінде пайдаланбаңыз.
- Бұл өнімнің салмағы шамамен 15 кг және оны осы салмақты көтере алатын көлденең бетке көлденең орналастыру керек.
- Микротолқынды пештің айналасында ауаның еркін айналуын қамтамасыз ету үшін жеткілікті орын бар екеніне көз жеткізіңіз. Диаграммада көрсетілген минималды орнату қашықтықтарын сақтаңыз.
- Құрылғы теледидар мен радио қабылдағыштардан айтарлықтай қашықтықта орнатылуы керек. Жұмыс кезінде микротолқынды пеш теледидар қабылдауына кедергі келтіруі мүмкін.
- Құрылғыны қатты ыстықтан және будан алыс қойыңыз.
- Микротолқынды пешті далада немесе электр қауіпсіздігі стандарттарына сәйкес келмейтін жерлерде орнатуға болмайды.
- Құрылғының беттері жұмыс кезінде өте ыстық болуы мүмкін. Құрылғыны пайдаланған кезде абай болыңыз.



ҚҰРЫЛҒЫНЫ ОРНАТУ

ЭЛЕКТР ҚОСЫЛЫМЫ

Абайлаңыз! Егер тізбекте жерге қосу өткізгіші болмаса, құрылғы электр тогының соғуынан қорғау талаптарына сай келмейді. Қосылу тек жерге қосылған розеткаға ғана жасалуы керек.
Құрылғыны қуат көзіне қосқан кезде розеткаға еркін қол жеткізуді қамтамасыз ету қажет.
Электр желісінің параметрлері осы нұсқаулықта және құрылғы корпусындағы техникалық деректер тақтасында көрсетілген құрылғы сипаттамаларына сәйкес келуі керек.Желінің шамадан тыс жүктелуіне және өрттің шығуына жол бермеу үшін адаптерлер мен ұзартқыш сымдарды пайдалану ұсынылмайды.

ҚҰРЫЛҒЫНЫҢ ИНТЕГРАЦИЯСЫ

Құрылғы корпусының артқы панелі ас үй жиһазының артқы қабырғасымен жабылмауы керек. Орнатудың ең аз биіктігі еденнен 85 см болуы керек.
Пештің желдеткіш саңылауларының бітелмегеніне көз жеткізіңіз. Бұл дұрыс жұмыс істемеуге әкелуі мүмкін. Құрылғы орнатылған шкафтың артқы қабырғасы бойымен өтетін ені 560 мм және тереңдігі 35-45 мм желдеткіш саңылауы болуы керек.

Орнату диаграммаларда көрсетілген өлшемдерге сәйкес жүргізілуі керек (миллиметрмен көрсетілген).

Құрылғыны орнатуға арналған компоненттер:

- орнату үлгісі;
- құрылғының төменгі бетіне орнатуға арналған металл пластина;
- нишаның төменгі бетіне орнатуға арналған металл пластина;
- пластиналарды бекітуге және құрылғыны ұяға бекітуге арналған бұрандалар.

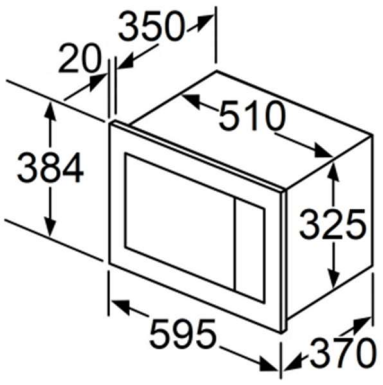

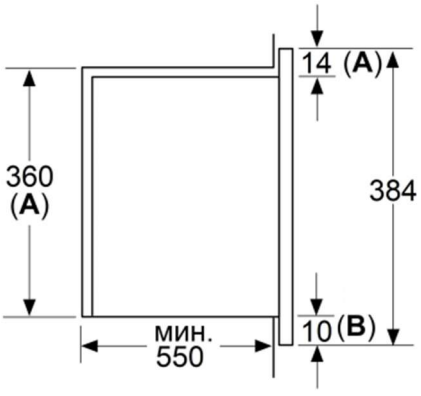

Өндірістік процестерді оңтайландырудың үздіксіз жүргізілуіне байланысты берілген орнату схемалары өзгеруі мүмкін екенін ескеріңіз. Құрылғыны орнатпас бұрын, нұсқаулықтағы орнату схемасын осы микротолқынды пеш моделінің сипаттамасы мен техникалық сипаттамалары бар бетте, ресми MAUNFELD веб-сайтында жарияланған схемамен салыстыруды ұсынамыз.

ҚҰРЫЛҒЫНЫ ОРНАТУ

ОРНАТУ ПРОЦЕСІ

1. Орнату үшін ойықтың төменгі бетінің ортасын белгілеңіз.
2. Бекіту үлгісін қуыстың төменгі бетіне шаблонның алдыңғы жағы (FRONT) қуыстың алдыңғы жағымен тураланатындай және шаблондағы ортаңғы сызық (Center line) қуыстың төменгі бетінің дәл ортасында болатындай етіп орналастырыңыз.
3. Микротолқынды пешті абайлап төңкеріп, суретте көрсетілгендей металл пластинаны орнатыңыз.

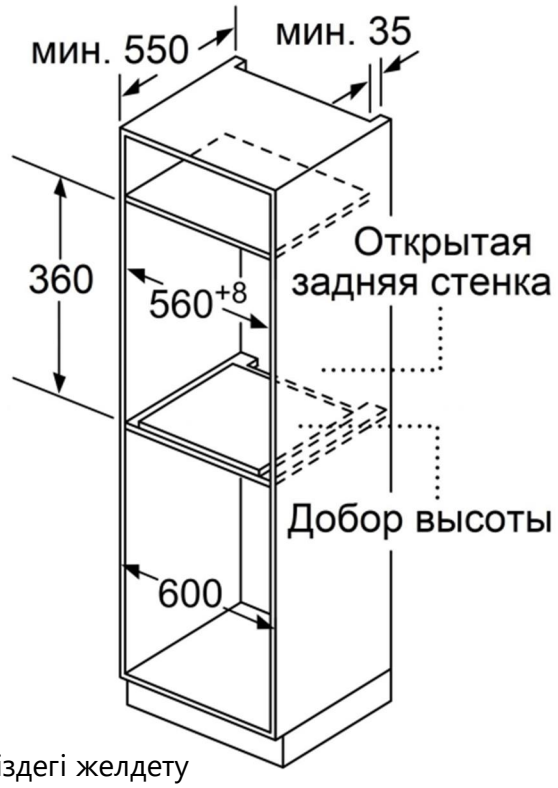

Негіздегі желдету тесігі

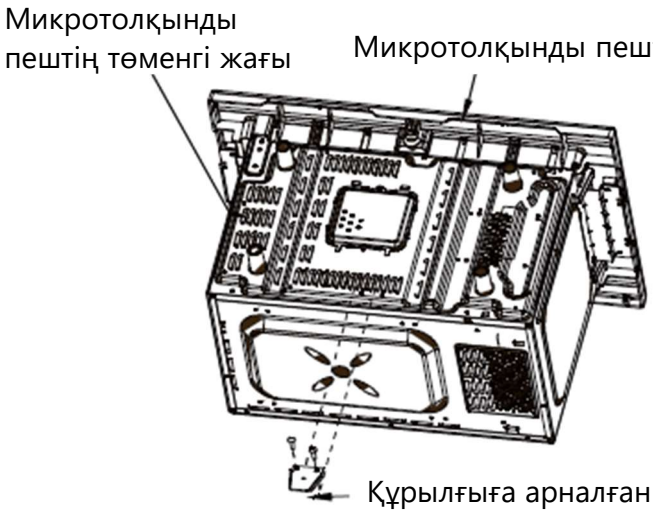

Құрылғыға арналған металл пластина (2 бұрандамен бекітілген)

4. Суретте көрсетілгендей, металл пластинаны құрылғы орнатылатын ойықтың төменгі бетіне қойыңыз. Содан кейін бекіту үлгісін ойықтан алыңыз.

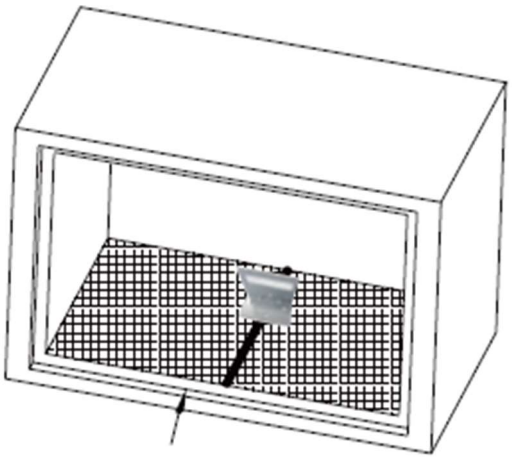

Тауашаларға арналған металл пластина (3 бұрандамен бекітілген)

ҚҰРЫЛҒЫНЫ ОРНАТУ

5. Микротолқынды пешті құрылғының корпусындағы металл пластина ұяның төменгі жағындағы пластинадағы тесікке сәйкес келетіндей етіп ұяға орналастырыңыз.
6. Құрылғының алдыңғы панелінің тігінен тураланғанына көз жеткізіңіз. Қажет болса, бекіткіштерді босату арқылы оның орнын реттеңіз. Құрылғыны орнатуды жалғастырмас бұрын бекіткіштерді мықтап қатайтыңыз. Құрылғыны алдыңғы панель ас үй шкафының беттеріне мықтап сәйкес келгенше қуысқа сырғытыңыз.
7. Суретте көрсетілгендей, есікті ашып, бұранданы алдыңғы бөліктегі тесікке бұрап бекіту арқылы құрылғыны ұяға бекітіңіз.

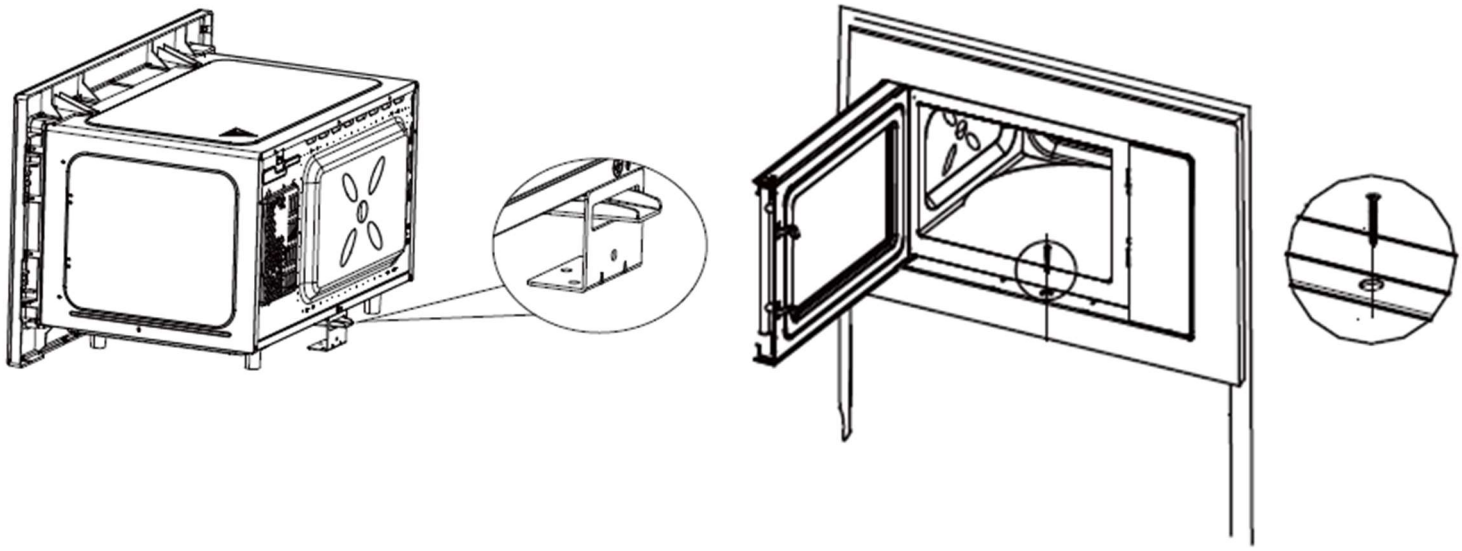

ӘЙНЕК АЙНАЛМАЛЫ ЖИНАУ ЖӘНЕ ПАЙДАЛАНУ

Роликті тіреуішті ішкі камераның төменгі жағына қойыңыз, шыны науаны үстіне қойып, оны айналдыру муфтасына қойыңыз.

- Шыны науаны ешқашан төңкеріп қоймаңыз. Науаның айналуына ештеңе кедергі келтірмейтініне көз жеткізіңіз.
- Микротолқынды пешті айналмалы табақ дұрыс орнатылмаған күйде іске қоспаңыз.
- Тағамды, ыдыс-аяқты және ыдыстарды тек айналмалы табаққа салыңыз.
- Егер шыны науа немесе ролик сақинасы жарылған болып көрінсе, жөндеу немесе ауыстыру үшін қызмет көрсету орталығына хабарласыңыз. Микротолқынды пешті зақымдалған науа немесе ролик сақинасымен іске қоспаңыз.

ҚҰРЫЛҒЫНЫ ПАЙДАЛАНУ

МИКРОТОЛҚЫНДЫ ПЕШКЕ АРНАЛҒАН ЫДЫС-АЯҚ МАТЕРИАЛЫ

Микротолқынды пешке төзімді ыдыстар мен контейнерлерді пайдалану ұсынылады. Бұл контейнерлер ыстыққа төзімді керамикадан, шыныдан немесе пластиктен жасалған.

Материал	Түсініктемелер
Ыстыққа төзімді керамика	Металл өрнектері немесе әшекейлі әйнегі бар керамикалық ыдыстарды пайдаланбаңыз.
Ыстыққа төзімді пластик	Ұзақ пісіру кезеңінде пайдаланбаңыз.
Ыстыққа төзімді әйнек	
Гриль стенді	
Пластикалық пленка	Ет немесе ет өнімдерін пісіру үшін пайдаланбаңыз. Жоғары температура қабықшаны зақымдауы мүмкін.

ЫДЫСТАРДЫ ТЕКСЕРУ

Кейбір металл емес ыдыстар микротолқынды пеште пайдалануға жарамсыз. Оны келесідей тексеруге болады :

1. Қалың қабырғалы стаканға суық су құйыңыз.
2. Оны тексерілетін контейнердің ішіне салыңыз.
3. Микротолқынды пеште жоғары қуатта 1 минут қыздырыңыз.
4. Су мен ыдыстардың температурасын тексеріңіз.

Су ыстық болуы керек. Шыны одан жылы болуы мүмкін, бірақ тексеріліп жатқан шыны ыдыс суық болып қалуы керек.

Абайлаңыз! Егер тексерілген ыдыс қызып кетсе, оны микротолқынды пеште пайдалануға болмайды!

ЫДЫС-АЯҚ ТҮРІ	ЕСКЕРТПЕЛЕР
Қуыруға арналған таба	Өндірушінің нұсқауларын орындаңыз. Қуыруға арналған табаның түбінің қалыңдығы кемінде 5 мм болуы керек.
Асхана ыдыстары	Тек микротолқынды пеште қолдануға болады. Өндірушінің нұсқауларын орындаңыз. Жарылған немесе сынған ыдыстарды пайдаланбаңыз.
Шыны ыдыстар	Қақпағын әрқашан алыңыз. Тағамды тек жылығанша қыздырыңыз. Көптеген шыны ыдыстар ыстыққа төзімді емес және жарылып кетуі мүмкін.

ҚҰРЫЛҒЫНЫ ПАЙДАЛАНУ

ЫДЫС-АЯҚ ТҮРІ	ЕСКЕРТПЕЛЕР
Шыны бұйымдар	Тек пешке төзімді шыны ыдыстарды пайдаланыңыз. Металл жиектері жоқ екеніне көз жеткізіңіз. Жарылған немесе сынған шыны ыдыстардан аулақ болыңыз.
Пеште пісіруге арналған пакеттер	Өндірушінің нұсқауларын орындаңыз. Металл бөлшектермен жаппаңыз. Бу шығуы үшін саңылауларды қалдырыңыз.
Қағаз тәрелкелер мен кеселер	Тек қысқа мерзімді пісіру/жылыту үшін пайдаланыңыз. Пісіру кезінде пешті қараусыз қалдырмаңыз.
Пергамент қағазы	Шашырауды болдырмау үшін бумен пісірген кезде қақпақ немесе орама ретінде пайдаланыңыз.
Қағаз майлықтар	Қайта қыздырған кезде тағамды жабу және майды сіңіру үшін пайдаланыңыз. Тек қысқа мерзімді, бақылаумен пісіру үшін пайдаланыңыз.
Пластик	Тек микротолқынды пеште қолдануға болады. Өндірушінің нұсқауларын орындаңыз. «Микротолқынды пеште қолдануға жарамды» деп белгіленуі керек. Кейбір пластикалық ыдыстар ішіндегі тағам қызған кезде жұмсарады. Қайнатуға арналған пакеттер мен тығыз жабылған пластикалық пакеттер қаптамаға байланысты кесілуі, тесілуі немесе желдеткіш тесіктері болуы керек.
Жабысқақ пленка	Тек микротолқынды пеште қолдануға болады. Ылғалды сақтау үшін пісіру кезінде тағамды жабу үшін пайдаланыңыз. Тағам пленкасы тағамға тиіп кетпеуі керек.
Термометрлер	Тек микротолқынды пеште қолдануға болады (ет пен кәмпит термометрлері).
Балауыз қағазы	Шашыраудың алдын алу немесе ылғалды сақтау үшін қақпақ ретінде пайдаланыңыз.

ҚҰРЫЛҒЫНЫ ПАЙДАЛАНУ

МИКРОТОЛҚЫНДЫ ПЕШТЕ ПАЙДАЛАНУҒА ЖАРАМСЫЗ МАТЕРИАЛДАР

Абайлаңыз: микротолқынды пеште тамақ пісіру немесе қайта қыздыру үшін металл ыдыстарды пайдаланбаңыз, себебі бұл ұшқын тудырып, өртке әкелуі мүмкін.

ЫДЫС-АЯҚ ТҮРІ	ЕСКЕРТПЕЛЕР
Алюминий науа	Электр доғасының пайда болуына себеп болуы мүмкін.
Металл тұтқасы бар тағам картонынан жасалған	Доғалы дақтар пайда болуы мүмкін.
Металл ыдыс-аяқ немесе металл рамалары бар ыдыс-аяқ	Металл тағамды микротолқынды энергиядан қорғайды. Металл жақтау доға тудыруы мүмкін.
Бұрамалы металл бекіткіштер	Доғаның пайда болуына немесе өртке әкелуі мүмкін.
Қағаз пакеттер	Өрт тудыруы мүмкін.
Пенопласт	Пенопласт еріп, тағамға түсуі мүмкін.
Ағаш	Ағаш заттар кеуіп, тұтануы немесе жарылып кетуі мүмкін.

ҚҰРЫЛҒЫНЫ ПАЙДАЛАНУ

БАСҚАРУ ПАНЕЛІ

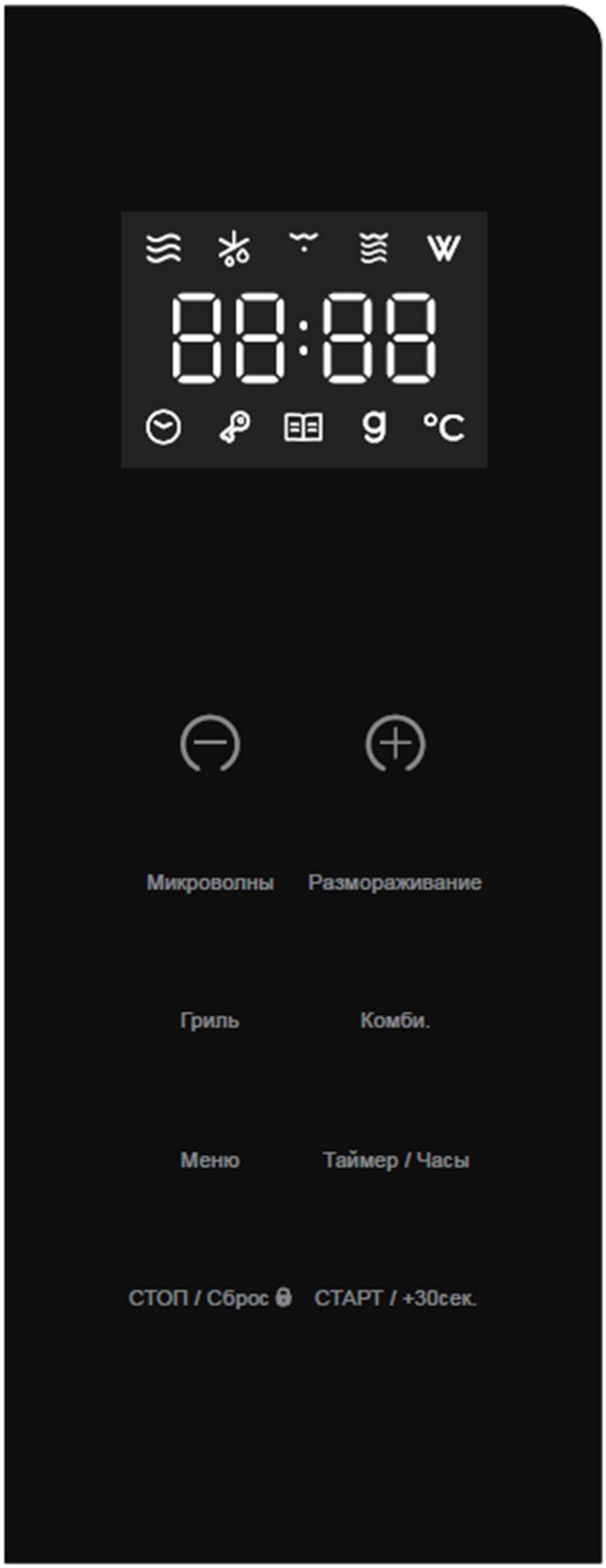

Дисплей

Жұмыс режимін белгілеу (микротолқынды пеш, еріту, гриль, аралас).

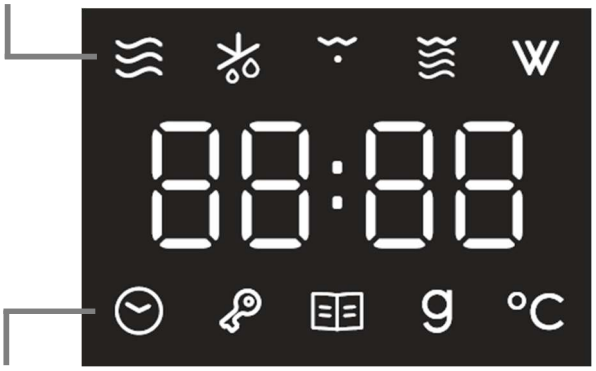

Уақыт параметрлерін көрсету, басқару панелінің құлыпталуы, автоматты бағдарламаларды таңдау, өнім салмағын таңдау, температура параметрлері.

- Мәндерді, уақытты, қуатты азайту/арттырыңыз.
- Микротолқынды пештің қуатын таңдау.
- Жібіту режимі (салмақ бойынша немесе уақыт бойынша).
- Гриль және аралас пісіру режимдерін таңдау.
- Автоматты пісіру бағдарламаларын таңдау.
- Пісіру уақытын орнату, сағатты орнату.
- Құрылғыны кідірту, таңдалған параметрді болдырмау, басқару панелін құлыптау.
- Растау, жылдам бастау, пісіру уақытына +30 секунд қалды.

ҚҰРЫЛҒЫНЫ ПАЙДАЛАНУ

УАҚЫТТЫ ОРНАТУ

Құрылғыны қуат көзіне қосқаннан кейін, дисплейде «00:00» көрсетіледі және дыбыстық сигнал естіледі. Осы кезде уақытты орнатуға болады. Төмендегі нұсқауларды орындаңыз:

1. «Таймер/Часы» түймесін екі рет басыңыз – дисплейде сағат мәні жыпылықтайды. Қажетті мәнді орнату үшін «-» және «+» түймелерін пайдаланыңыз (қолжетімді диапазон: 0-ден 23-ке дейін).
2. «Таймер/Часы» түймесін басыңыз – дисплейде минуттар жыпылықтайды. Қажетті мәнді орнату үшін «-» және «+» түймелерін пайдаланыңыз (қолжетімді диапазон: 0-ден 59-ға дейін).
3. Орнатуды растау және аяқтау үшін «Таймер/Часы» түймесін басыңыз.

Уақыт мәнін реттеу үшін, күту режимінде (құрылғы қуат көзіне қосылған, бірақ қыздыру бағдарламасын іске қоспайды), орнату режиміне өту үшін «Таймер/Часы» түймесін басып тұрыңыз және жоғарыда сипатталған процедураны қайталаңыз.

Уақытты орнату процесінде «СТОП/Сброс» түймесін басу таңдалған мәндерді сақтамай орнатудан шығуға мүмкіндік береді.

Оятқыш сағат функциясы

Дыбыстық дабылмен кері санауды орнатуға мүмкіндік береді.

1. Күту режимінде «Таймер/Часы» түймесін бір рет басыңыз – дисплейде «00:00» пайда болады.
2. Таймердің ұзақтығын орнату үшін «-» және «+» түймелерін пайдаланыңыз. Қолжетімді параметрлер 5 секундтан 95 минутқа дейін.
3. Растау үшін «СТАРТ/+30сек.» түймесін басыңыз. Кері санақ басталады.

Белгіленген уақыт өткеннен кейін дыбыстық сигнал естіледі.

ҚҰРЫЛҒЫНЫ ПАЙДАЛАНУ

ҚҰРЫЛҒЫНЫҢ ЖҰМЫС РЕЖИМДЕРІ

Жылдам пісіру режимі

Түймені басу арқылы микротолқынды пешті максималды қуатта қосуға мүмкіндік береді. 100% қуатта ең жоғары температура сақталады. Бұл режим тағамды қысқа мерзімде жоғары сапалы қыздыруды қамтамасыз етеді.

1. Тағамды қолайлы ыдысқа салыңыз, пештің камерасына салыңыз және есікті жабыңыз.
2. «СТАРТ/+30сек.» түймесін басыңыз, сонда құрылғы 100% қуат деңгейінде 30 секундтық пісіру уақытымен пісіре бастайды. Оны қайта басу пісіру уақытына тағы 30 секунд қосады. Бұл режимдегі ең көп пісіру уақыты - 95 минут.
3. Пісіру уақыты аяқталғаннан кейін, құрылғы өшіп, дыбыстық сигнал береді.

Күту режимінде «-» немесе «+» түймесін басу микротолқынды пештің 100% қуатына пісіру уақытын орнатуға мүмкіндік береді. «СТАРТ/+30сек.» түймесін басыңыз, сонда құрылғы орнатылған пісіру уақытымен 100% қуат деңгейінде жұмыс істей бастайды.

Микротолқынды пеште қыздыру

Микротолқынды пеште қыздыру режимінде тағамды пісіру және қайта қыздыру үшін тек микротолқынды пештер қолданылады.

1. Тағамды қолайлы ыдысқа салыңыз, пештің камерасына салыңыз және есікті жабыңыз.
2. «Микроволны» түймесін басыңыз – дисплейде ең жоғары қуат деңгейі көрсетіледі. Қуат деңгейін өзгерту үшін «-» немесе «+» басыңыз. Қажетті қуат деңгейін орнатыңыз және «СТАРТ/+30сек.» түймесін басу арқылы растаңыз.
3. Құрылғының жұмыс уақытын орнату үшін «-» немесе «+» түймелерін басыңыз. Қолжетімді параметрлер 5 секундтан 95 минутқа дейін.
4. «СТАРТ/+30сек.» түймесін басыңыз, сонда құрылғы орнатылған параметрлермен жұмыс істей бастайды.
5. Пісіру уақыты аяқталғаннан кейін, құрылғы өшіп, дыбыстық сигнал береді.

ҚҰРЫЛҒЫНЫ ПАЙДАЛАНУ

Грильдеу және аралас пісіру режимдері

Бұл режимдер құрылғы камерасының жоғарғы жағында орналасқан электрлік грильді және микротолқынды пештермен бірге грильді пайдаланады.

- Тағамды қолайлы ыдысқа салыңыз, пештің камерасына салыңыз және есікті жабыңыз.
- Тек грильді пайдаланып (микротолқынды пешсіз) пісіру үшін «Гриль» түймесін басыңыз; дисплейде «G» көрсетіледі. Пісіру уақытын орнату үшін «-» немесе «+» түймелерін басыңыз. Қолжетімді диапазон 5 секундтан 95 минутқа дейін. «СТАРТ/+30сек.» түймесін басыңыз, сонда құрылғы орнатылған параметрлермен пісіре бастайды. Пісіру уақыты аяқталғаннан кейін құрылғы өшіп, дыбыстық сигнал береді.
- Аралас режимдер үшін ингредиенттерді құрылғының ішкі камерасына салғаннан кейін «Комби.» түймесін басыңыз. Бір рет басу «С-1» режимін, екі рет басу «С-2» режимін іске қосады. Содан кейін пісіру уақытын орнату үшін «-» немесе «+» түймелерін басыңыз. Қолжетімді диапазон 5 секундтан 95 минутқа дейін. «СТАРТ/+30сек.» түймесін басыңыз, сонда құрылғы орнатылған параметрлермен пісіре бастайды. Пісіру уақыты өткеннен кейін құрылғы өшіп, дыбыстық сигнал береді.

Режим параметрлері төмендегі кестеде келтірілген:

Режим	Қуаты (аса жоғары жиіліктер)	Гриль қуаты
G – гриль	--	100%
С-1 – біріктірілген режим 1	60%	40%
С-2 – біріктірілген режим 2	30%	70%

Грильде пісірген кезде, құрылғы орнатылған пісіру уақытының жартысына жеткенде дыбыстық сигнал естіледі. Ең жақсы нәтижеге қол жеткізу үшін тағамды шыны тәрелкеге немесе сым сөреге аударыңыз. Есікті абайлап ашып, тағамды аударып, есікті жабыңыз. Құрылғы бірнеше секундтан кейін пісіруді жалғастырады.

ҚҰРЫЛҒЫНЫ ПАЙДАЛАНУ

Салмақ бойынша автоматты түрде еріту

Құрылғы өнімнің салмағына байланысты қуат деңгейін және еріту уақытын автоматты түрде таңдайды.

1. Жібітілетін тағамды қолайлы ыдысқа салып, құрылғының ішкі камерасына салыңыз.
2. «Размораживание» түймесін бір рет басыңыз. Дисплейде «dEF1» көрсетіледі.
3. Құрылғының ішкі камерасына салынған тағамның салмағын орнату үшін «-» немесе «+» түймелерін басыңыз. Қолжетімді диапазондар 100-ден 2000 г-ға дейін.

Назар аударыңыз! Өнімнің салмағы 2000 г-нан аспауы керек.

4. «СТАРТ/+30сек.» түймесін басыңыз, сонда құрылғы жұмыс істей бастайды.
5. Жібіту уақыты аяқталғаннан кейін, құрылғы өшіп, дыбыстық сигнал береді.

Уақыт бойынша еріту

Құрылғы пайдаланушы орнатқан уақыт ішінде еріту режимінде жұмыс істейді.

1. Жібітілетін тағамды қолайлы ыдысқа салып, құрылғының ішкі камерасына салыңыз.
2. «Размораживание» түймесін екі рет басыңыз. Дисплейде «dEF2» көрсетіледі.
3. Жібіту режимінде құрылғының жұмыс уақытын таңдау үшін «-» немесе «+» түймесін басыңыз.
4. «СТАРТ/+30сек.» түймесін басыңыз, сонда құрылғы жұмыс істей бастайды.
5. Жібіту уақыты аяқталғаннан кейін, құрылғы өшіп, дыбыстық сигнал береді.

ҚҰРЫЛҒЫНЫ ПАЙДАЛАНУ

Автоматты пісіру бағдарламалары

Автоматты бағдарламалар үшін тек тағам түрін және оның салмағын таңдау керек. Құрылғы қуат деңгейін және пісіру уақытын автоматты түрде таңдайды.

1. Тағамды (мысалы, етті) қолайлы ыдысқа салып, құрылғының ішкі камерасына салыңыз.
2. Күту режимінде «Меню» түймесін басыңыз; дисплейде «P1» пайда болады. «P1»-ден «P8»-ге дейінгі бағдарламалар арасында ауысу үшін «Меню» түймесін басыңыз (тағам түрін анықтау үшін төмендегі кестені қараңыз. Мысалы, етті пісіру үшін «P4» пайдаланыңыз). Қажетті бағдарламаны таңдағаннан кейін, «СТАРТ/+30сек.» түймесін басу арқылы растаңыз.
3. Таңдалған бағдарлама үшін қолжетімді салмақты орнату үшін «-» немесе «+» басыңыз.
4. «СТАРТ/+30сек.» түймесін басыңыз, сонда құрылғы автоматты түрде анықталған қуат пен пісіру уақытының параметрлерімен жұмыс істей бастайды.
5. Пісіру уақыты аяқталғаннан кейін, құрылғы өшіп, дыбыстық сигнал береді.

Автоматты бағдарламалар кестесі:

Код	Азық-түлік өнімінің түрі	Таңдау үшін қолжетімді салмақ (грамм)
P1	Бәліш	200; 475
P2	Пицца	200; 400
P3	Сорпа	200; 400; 600
P4	Ет	200; 400; 600
P5	Макарон	50; 100; 150 (суды қоспағанда, тағамның салмағы)
P6	Көкөністер	200; 400; 600
P7	Картоп	250; 500; 750
P8	Дайын тағамды қайта қыздыру	200; 400; 600

ҚҰРЫЛҒЫНЫ ПАЙДАЛАНУ

«Сұрау» функциясы

Бұл пайдаланушы құрылғыны пайдалану кезінде ағымдағы уақыт пен қуат деңгейін тексеруі қажет болған жағдайларда қажет.

- Құрылғы қызып жатқанда, «Таймер/Часы» түймесін басыңыз – ағымдағы уақыт дисплейде 3 секунд бойы көрсетіледі.
- Құрылғы микротолқынды пештерді пайдаланып қыздырған кезде, «Микроволны» түймесін басыңыз - дисплейде қуат деңгейі 3 секунд бойы көрсетіледі.
- Құрылғы гриль немесе аралас режимде болғанда, «Комби.» түймесін басыңыз. Дисплейде ағымдағы пісіру бағдарламасы 3 секунд бойы көрсетіледі.

Басқару панелінің құлыпы

Құлып құрылғының кездейсоқ қосылып кетуіне жол бермейді (мысалы, кішкентай балалардың).

Басқару панелін құлыптау үшін «СТОП/Сброс» түймесін үш секунд басып тұрыңыз. Ұзақ дыбыстық сигнал естіледі және басқару панелі құлыпталады – ол түймелерді басуға жауап бермейді.

Басқару панелінің құлпын ашу үшін «СТОП/Сброс» түймесін үш секунд бойы қайтадан басып тұрыңыз.

Құрылғы қызып жатқанда «СТОП/Сброс» түймесін басу қыздыруды тоқтатады. Жұмысты жалғастыру үшін «СТАРТ/+30сек.» түймесін басыңыз.

КҮТІМ ЖӘНЕ ҚЫЗМЕТ КӨРСЕТУ

МИКРОТОЛҚЫНДЫ ПЕШКЕ КҮТІМ

Назар аударыңыз! Құрылғыны тазаламас бұрын, оны өшіріп, қуат көзінен ажыратыңыз.

- Пештің ішін дымқыл шүберекпен тазалаңыз, қабырғалардан тамақ қалдықтары мен төгілген сусындарды кетіріңіз. Қатты немесе абразивті тазалағыш заттарды пайдаланбаңыз.
- Пештің сыртын дымқыл шүберекпен тазалау керек. Электр бөлшектерінің зақымдалуын болдырмау үшін желдету саңылаулары арқылы су өтпеуі керек.
- Басқару панеліне су құймаңыз. Оны жұмсақ, дымқыл шүберекпен сүртіңіз. Абразивті тазартқыштарды немесе спрейлерді пайдаланбаңыз.
- Егер пеш есігінің ішінде немесе айналасында бу жиналса, есікті жұмсақ шүберекпен сүртіңіз. Пеш жоғары ылғалдылықта жұмыс істеп тұрса, бу жиналуы мүмкін.
- Микротолқынды пештегі жағымсыз иістерді кетіру үшін терең ыдысқа аздап су мен лимон шырынын құйыңыз. Ыдысты микротолқынды пешке орташа қуатта 5 минутқа қойыңыз. Микротолқынды пешті өшіргеннен кейін, ыдысты алып, микротолқынды пештің ішін жұмсақ шүберекпен сүртіңіз.
- Егер сізге микротолқынды пештің шамын ауыстыру қажет болса, сатушымен немесе қызмет көрсету орталығымен кеңесіңіз, себебі ауыстыруды тиісті білікті маман жүргізуі керек.

РАДИО АРАЛАСТЫРУЫ:

Микротолқынды пеш радио, теледидар және басқа жабдықтарға кедергі келтіруі мүмкін. Бұл кедергіні азайту үшін келесі қадамдарды орындаңыз:

- есікті және топсаларды тазалаңыз;
- радиолар мен теледидарларды құрылғыдан алыстатыңыз;
- сигналдың күшін арттыру үшін антеннаны радиоға немесе теледидарға дұрыс орнатыңыз.

КҮТІМ ЖӘНЕ ҚЫЗМЕТ КӨРСЕТУ

АҚАУЛЫҚТАРДЫ ШЕШУ

МӘСЕЛЕЛЕР	СЕБЕПТЕРІ	ЖОЮ ӘДІСТЕРІ
1. Құрылғы қосылмайды	Қуат сымы тығыз орнатылмаған.	Қуат сымын розеткадан суырыңыз. 10 секундтан кейін қайта қосыңыз.
	Сақтандырғыш жанып кеткен немесе автоматты ажыратқыш істен шыққан.	Сақтандырғышты ауыстырыңыз немесе автоматты ажыратқышты қайта орнатыңыз. Қажет болса, білікті электрикке хабарласыңыз.
	Розетканың дұрыс жұмыс істемеуі.	Электр розеткасының дұрыс жұмыс істеп тұрғанын тексеріңіз. Қажет болса, розетканы ауыстыру үшін білікті электрикке хабарласыңыз.
2. Пеш қызбайды.	Құрылғының есігі толық жабылмаған.	Есікті толығымен жабыңыз.
3. Микротолқынды пеш жұмыс істеп тұрған кезде айналмалы табақ шу шығарады.	Құрылғының ішкі камерасының төменгі бөлігінде кір жиналған.	«Микротолқынды пешке күтім» бөліміндегі нұсқауларды орындай отырып, құрылғының ішін тазалаңыз.

Басқа ақаулар болса, диагностика және жөндеу үшін қызмет көрсету орталығына хабарласыңыз.

КҮТІМ ЖӘНЕ ҚЫЗМЕТ КӨРСЕТУ

ТАСЫМАЛДАУ

- Құрылғыны құрғақ, тікелей күн сәулесінен, төмен және жоғары температурадан қорғалған, салыстырмалы ылғалдылығы 80%-дан аспайтын және материалға кері әсер етуі мүмкін қышқылды немесе басқа булардан тазартылған жерде сақтаңыз.
- Түпнұсқа қаптамасын сақтаңыз; ол әрі қарай тасымалдау үшін қажет болуы мүмкін. Өнімді қаптамадағы тасымалдау нұсқауларын сақтай отырып, түпнұсқа қаптамасында тасымалдаңыз. Тек тік күйде, жауын-шашыннан, механикалық зақымданудан және судан қорғалған күйде тасымалдаңыз.
- Түпнұсқа қаптама болмаса:

- Құрылғыны сыртқы соққылардан және судан қорғау шараларын қолданыңыз.
- Оған ауыр заттар қоймаңыз.
- Тасымалдау кезінде құрылғыны тік күйде тасымалдаңыз.

КӘДЕГЕ ЖАРАТУ

Қаптама экологиялық таза материалдардан жасалған, оларды қоршаған ортаға зиян келтірместен қайта өңдеуге, қалдықтарды сақтауға арналған арнайы полигондарда сақтауға және кәдеге жаратуға болады.
Қаптама материалдары сәйкес түрде таңбаланған. Бұйым немесе оның қаптамасындағы таңба оның тұрмыстық қалдықтар ретінде кәдеге жаратылмайтынын көрсетеді. Бұйымды кәдеге жарату үшін электрондық және электр жабдықтарын қабылдаудың тиісті пунктіне тапсыру керек.
Бұйымды кәдеге жарату ережелерін сақтай отырып, сіз қоршаған ортаға және адамдардың денсаулығына зиян келтірмеуге көмектесесіз, бұл мұндай қалдықтарды дұрыс пайдаланбау салдарынан болуы мүмкін. Бұйымды кәдеге жарату туралы толығырақ ақпарат алу үшін жергілікті билік органдарына, қалдықтарды шығару және кәдеге жарату қызметіне немесе өнімді сатып алған дүкенге хабарласыңыз.



УХОД И ОБСЛУЖИВАНИЕ / КҮТІМ ЖӘНЕ ҚЫЗМЕТ КӨРСЕТУ

СЕРВИСНОЕ ОБСЛУЖИВАНИЕ ПОСЛЕ ПРОДАЖИ
САТУДАН КЕЙІНГІ СЕРВИСТІК ҚЫЗМЕТ КӨРСЕТУ

Просим вас придерживаться следующих мер:

1. При покупке товара требуйте, чтобы продавец поставил свою отметку в гарантийном талоне.
2. Используйте изделие в соответствии с инструкцией по эксплуатации.
3. Если у Вас возникнут вопросы по изделию, Вы можете обратиться в сервисные центры по адресам, указанным в гарантийном талоне.
4. По окончании сервисных работ, не забудьте потребовать у сервисного специалиста отметку в гарантийном талоне.
5. Официальный срок службы изделия составляет 10 лет. Учитывая надежность и высокое качество, фактический срок службы может быть существенно выше официального.
6. Гарантийный срок изделия указан в гарантийном талоне, который вложен в комплект вместе с инструкцией по эксплуатации.

Сізден келесі шараларды сақтауды сұраймыз:

1. Тауарды сатып алғанда, сатушыдан кепілдік талонына өз белгісін қоюды талап етіңіз.
2. Бұйымды пайдалану жөніндегі нұсқаулыққа сәйкес пайдаланыңыз.
3. Егер сізде өнімге қатысты сұрақтар туындаса, сіз кепілдік талонында көрсетілген мекенжайлар бойынша қызмет көрсету пункттеріне хабарласа аласыз.
4. Сервистік жұмыстар аяқталғаннан кейін сервистік маманнан кепілдік талонына белгі қоюын талап етуді ұмытпаңыз.
5. Бұйымның ресми қызмет мерзімі 10 жыл құрайды. Сенімділігі мен жоғары сапасын ескере отырып, нақты қызмет мерзімі ресми мерзімнен айтарлықтай жоғары болуы мүмкін.
6. Кепілдік мерзімі пайдалану жөніндегі нұсқаулықпен бірге берілген кепілдік талонында көрсетілген.

Соответствует требованиям / Келесі талаптарға сай келеді:

- ТР ТС 004/2011 «О безопасности низковольтного оборудования» / КО ТР 004/2011«Төменгі вольты жабдықтардың қауіпсіздігі туралы»;

- ТР ТС 020/2011 «Электромагнитная совместимость технических средств» / КО ТР 020/2011 «Техникалық құралдардың электромагниттік үйлесімділігі»;

- ТР ЕАЭС 037/2016 «Об ограничении применения опасных веществ в изделиях электротехники и радиоэлектроники» / ЕАЭО ТР 037/2016 «Электротехникалық және радиоэлектроникалық бұйымдардағы қауіпті заттарды пайдалануды шектеу туралы».

Срок службы / Тауардың қызмет ету мерзімі - 10 лет/жыл.

Гарантийный срок / Кепілдік мерзімі - 36 месяцев/ай.

ИНФОРМАЦИЯ ОТ ПРОИЗВОДИТЕЛЯ / ӨНДІРУШІДЕН АҚПАРАТ

Каждое изделие MAUNFELD имеет уникальный серийный номер / Әрбір MAUNFELD аспабының бірегей сериялық нөмірі бар.

Дата производства изделия указана в серийном номере изделия / Бұйымның шығарылған күні бұйымның сериялық нөмірінде көрсетілген.

Серийный номер состоит из букв и цифр / Сериялық нөмір әріптер мен сандардан тұрады:

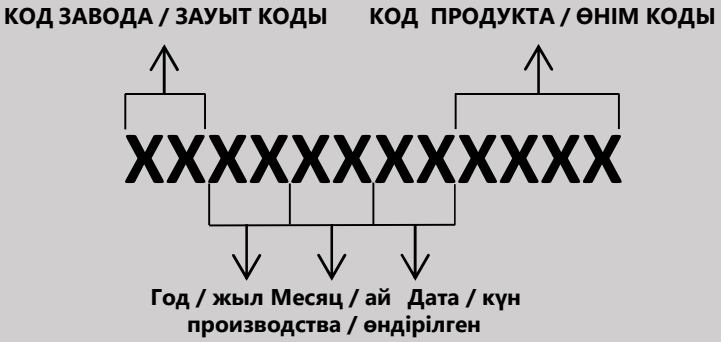

Торговая марка / Сауда маркасы	**MAUNFELD**
Тип продукции / Өнім түрі	Микроволновая печь (Микротолқынды пеш)
Модель / Үлгі	**XBMO252GB09, XBMO252GW09**
Изготовитель / Өндіруші	Циндао Синбан Электроник Эпплайансис Ко., Лтд (QINGDAO XINGBANG ELECTRONIC APPLIANCES CO., LTD.)
Адрес / Мекенжай	Китай, провинция Шаньдун, г. Циндао, Зона экономического и технологического развития, ул. Куньлуньшань Бэйлу, д. 12 (No 12 Kunlun Shan North Road, Economic and Technological Dev. Zone, Quingdao, China).
Уполномоченное изготовителем лицо - импортер на территории Российской Федерации / Ресей Федерациясының аумағында өндіруші уәкілеттік берген импорттаушы тұлға	ООО «МАУНФЕЛД РУС». Адрес: РФ, 123182, г. Москва, ул. Щукинская, д. 2, эт. 1, пом. 170, каб. 1. www.maunfeld.ru; info@maunfeld.ru Тел.: +7 (800) 700-91-37
Импортер на территории Республики Беларусь / Беларусь Республикасының аумағындағы импорттаушы	ООО «МАУНФЕЛД БАЙ». Адрес: РБ, Минская обл., Минский р-н, Щомыслицкий с/с, район д. Антонишки, д. 92, корп. 1, пом. 4. / www.maunfeld.by; info@maunfeld.by Тел. +375 17 317-35-35
Поставщик и организация, уполномоченная на принятие претензий по качеству продукции на территории Республики Казахстан / Жеткізуші / Қазақстан Республикасында өнім сапасы бойынша наразылықтарды қабылдайтын ұйым	ЖШС (ТОО) "Маунфелд Кз". УПН 230840027423 Адрес / Мекенжай: 010002, Қазақстан Республикасы (Республика Казахстан), Астана қ. (г. Астана), Есіл ауданы, Ұлы Дала даңғылы, 56/2 үй (р-н Есиль, проспект Улы Дала, д. 56/2). info@maunfeld.kz; тел.: +7 771 200 77 99 service@maunfeld.kz; тел.: +7 777 522 30 78

По всем вопросам технического обслуживания, приобретения аксессуаров, а также по вопросам, связанным с региональным сервисным обслуживанием техники MAUNFELD просим вас обращаться в ближайшую авторизованную сервисную службу.
Наши специалисты помогут вам в кратчайшие сроки. Список сервисных центров смотрите на сайте: **www.maunfeld.ru**

Техникалық қызмет көрсету, аксессуарларды сатып алуға қатысты барлық сұрақтар бойынша, сондай-ақ MAUNFELD техникасына аймақтық сервистік қызмет көрсетуге байланысты мәселелер бойынша ең жақын уәкілетті сервистік қызметке жүгінуіңізді сұраймыз.
Біздің мамандар сізге ең қысқа мерзімде көмектеседі. Сервистік орталықтардың тізімін сайттан қараңыз:
www.maunfeld.ru / maunfeld.kz

МЕНЯЕМ ЖИЗНЬ ВОКРУГ

Больше информации на сайте

Производитель оставляет за собой право без предварительного уведомления покупателя вносить изменения в конструкцию и комплектацию изделия, а также в инструкцию по эксплуатации.

Өндіруші сатып алушыға алдын ала хабарламай бұйымның конструкциясына және жиынтықталымына, сондай-ақ пайдалану нұсқаулығына өзгерістер енгізу құқығын өзіне қалдырады.

MAUNFELD