Weissgauff

РУКОВОДСТВО ПО ЭКСПЛУАТАЦИИ

ХОЛОДИЛЬНИК

WFD 420 Total NoFrost Inverter Black / Black Glass / Dark Grey / Dark Inox White / White Glass

Перед использованием внимательно прочтите и изучите данное руководство.
Соблюдайте правила техники безопасности при работе с устройством.

СОДЕРЖАНИЕ

ПРАВИЛА ТЕХНИКИ БЕЗОПАСНОСТИ	3
ОПИСАНИЕ УСТРОЙСТВА	6
ИНСТРУКЦИИ ПО УСТАНОВКЕ	8
ПОРЯДОК РАБОТЫ	12
СОВЕТЫ ПО ХРАНЕНИЮ ПРОДУКТОВ	16
ЧИСТКА И ТЕХНИЧЕСКОЕ ОБСЛУЖИВАНИЕ	19
ПОИСК И УСТРАНЕНИЕ НЕИСПРАВНОСТЕЙ	21
УТИЛИЗАЦИЯ	23
ТЕХНИЧЕСКИЕ ХАРАКТЕРИСТИКИ	24

ПРАВИЛА ТЕХНИКИ БЕЗОПАСНОСТИ

- В настоящем руководстве по эксплуатации содержатся все основные сведения о вашем новом устройстве, инструкции по его установке, техническому обслуживанию и эксплуатации, а также способы поиска и устранения неисправностей. Обязательно внимательно прочтите это руководство, чтобы лучше понимать принципы безопасного использования вашего устройства, а также все его возможности и функции.



Любые работы по ремонту и техническому обслуживанию, для выполнения которых требуется вскрывать корпус устройства, представляют опасность и должны выполняться только авторизованными специалистами. Во избежание опасности поражения электрическим током ни в коем случае не пытайтесь ремонтировать свое устройство самостоятельно.

РАЗРЕШЕННОЕ ИСПОЛЬЗОВАНИЕ

Данное устройство относится к бытовой технике и предназначено для личного, семейного и домашнего использования в условиях, предусмотренных настоящим руководством и техническими характеристиками устройства.

Устройство не предназначено:

- для использования в целях извлечения прибыли (оказания услуг третьим лицам, обеспечения потока клиентов/посетителей, коммерческого сервиса, сдачи в прокат);
- для работы в режиме повышенной интенсивности (многосменном/непрерывном режиме, при систематическом использовании сверх параметров и назначений, указанных производителем);
- для эксплуатации в среде и/или условиях, не соответствующих требованиям настоящего руководства (в т. ч. по электропитанию, вентиляции, температуре/влажности, жесткости воды, установке и обслуживанию).

- Это устройство предназначено для использования в бытовых и аналогичных им условиях, например:
  - в кухонных зонах для персонала в магазинах, офисах и других производственных средах;
  - в загородных домах и клиентами в гостиницах, мотелях, гостевых домах и иных типах арендуемого жилья;
  - в предприятиях общественного питания и аналогичных заведениях, не связанных с розничной торговлей.
- Это устройство могут использовать дети в возрасте 8 лет и старше, лица со сниженными физическими, сенсорными или умственными способностями, а также лица, обладающие недостаточным опытом и знаниями, при условии, что они находятся под наблюдением или же получили все необходимые инструкции по безопасному использованию устройства и понимают возможные опасности.
- Этот холодильник не предназначен для встраивания.

ПРАВИЛА БЕЗОПАСНОЙ ЭКСПЛУАТАЦИИ

- Дети в возрасте от 3 до 8 лет могут класть продукты в холодильник и доставать их из него только под наблюдением взрослых.
- Не позволяйте детям играть с холодильником или с кнопками на панели управления.
- Чистка и техническое обслуживание этого устройства могут выполняться детьми, но только под наблюдением взрослых.



Неукоснительно соблюдайте рекомендации относительно сроков хранения различных продуктов, приведенные на их упаковке.

- Не используйте для размораживания холодильной или морозильной камеры никакие электробытовые приборы, в том числе фены для волос или обогреватели.
- При низких температурах герметичность емкостей с горючими газами или жидкостями может быть нарушена. Поэтому не храните в холодильной или морозильной камере никакие емкости с горючими веществами, такие как аэрозольные баллоны, сменные картриджи для огнетушителей и т. д.
- Не кладите бутылки с газированными напитками в морозильную камеру.
- Фруктовый лед сразу после извлечения из морозильной камеры может вызвать холодовой ожог полости рта и губ. Соблюдайте осторожность.
- Не касайтесь предметов, которые хранились в морозильной камере, мокрыми или влажными руками, поскольку это может привести к повреждению кожи или холодовому ожогу. Не кладите бутылки и банки с жидкостями в морозильную камеру, поскольку при замерзании жидкости они могут взорваться.
- Этот холодильник тяжелый. Соблюдайте осторожность при его перемещении.
- Вносить изменения в технические характеристики устройства или модифицировать его небезопасно.



При повреждении шнура электропитания во избежание возможной опасности он должен быть заменен изготовителем, представителем сервисной службы или иным лицом с аналогичными полномочиями и квалификациями.

- Не перекрывайте вентиляционные отверстия в корпусе устройства.
- Не используйте никакие механические приспособления или иные способы для ускорения процесса размораживания кроме тех, которые рекомендует изготовитель.
- Соблюдайте осторожность, чтобы не повредить контур циркуляции хладагента.
- Не используйте никакие электробытовые приборы внутри отсеков для хранения пищевых продуктов за исключением приборов, рекомендованных изготовителем.



Не храните в холодильнике взрывоопасные вещества, например аэрозольные баллоны с легковоспламеняющимся пропеллентом.

- Если холодильник (в частности холодильник с морозильной камерой с функцией автоматической разморозки) в течение длительного времени используется при температурах, ниже минимально допустимой температуры эксплуатации с учетом его климатического класса, он может работать ненадежно. Например, продукты в морозильной камере могут размораживаться или в ней будет повышаться температура.
- Если в вашей модели холодильника предусмотрены замки с ключами, ключи необходимо хранить в недоступном для детей месте. Ни в коем случае не оставляйте их рядом с холодильником, чтобы дети на оказались заперты внутри.

- При утилизации холодильника необходимо неукоснительно соблюдать правила утилизации хладагента и изолирующего газа, используемых в нем.
- При установке устройства соблюдайте осторожность, чтобы не повредить и не пережать шнур электропитания.
- Не размещайте позади холодильника переносные розетки или портативные источники питания.
- Это устройство должно быть обязательно заземлено.
- Шнур электропитания этого устройства имеет вилку, которую можно вставлять в стандартную бытовую розетку, параметры которой соответствуют значениям, приведенным на паспортной табличке.
- Если вилка не подходит для вашей розетки, ее можно отрезать и заменить. Правильно утилизируйте отрезанную вилку. Во избежание опасности поражения электрическим током ни в коем случае не вставляйте отрезанную вилку в розетку.
- Это устройство соответствует всем директивам ЕС по электробезопасности.

Соблюдение следующих рекомендаций позволит избежать порчи продуктов питания, хранящихся в холодильнике.

- Если долго держать дверцу холодильника открытой, это может привести к значительному повышению температуры в камерах холодильника.
- Регулярно очищайте поверхности, которые могут контактировать с пищевыми продуктами, а также доступные элементы системы слива.
- Если резервуары для воды не использовались более 48 часов, перед использованием их необходимо вымыть. Если диспенсер не использовался более 5 дней, обязательно промойте систему подачи воды, подсоединенную к резервуару.
- Храните сырые мясо и рыбу в холодильнике в подходящих контейнерах, чтобы они не касались других пищевых продуктов и не капали на них.
- Отсеки морозильной камеры, помеченные двумя звездами, подходят для хранения уже замороженных продуктов, хранения и приготовления мороженого и замораживания кубиков льда.
- Отсеки морозильной камеры, помеченные одной, двумя или тремя звездами, не подходят для замораживания свежих продуктов.
- Если холодильник в течение длительного времени будет оставаться пустым, его необходимо выключить, разморозить, вымыть и высушить. Оставьте дверцы приоткрытыми, чтобы внутри холодильника не образовались плесень или неприятные запахи.

Благодаря многочисленным технологическим инновациям описание устройства в настоящем руководстве может не полностью соответствовать фактическим функциональным характеристикам вашего холодильника. Ориентируйтесь на фактический внешний вид и функциональные особенности своей модели.

ТРАНСПОРТИРОВКА И ХРАНЕНИЕ

Изделие необходимо транспортировать и хранить в оригинальной упаковке в соответствии с указанными на нем знаками по обращению. Будьте осторожны при погрузке, разгрузке и транспортировке. При транспортировке и хранении следует защитить изделие от воздействия атмосферных осадков и механических повреждений.

ОПИСАНИЕ УСТРОЙСТВА

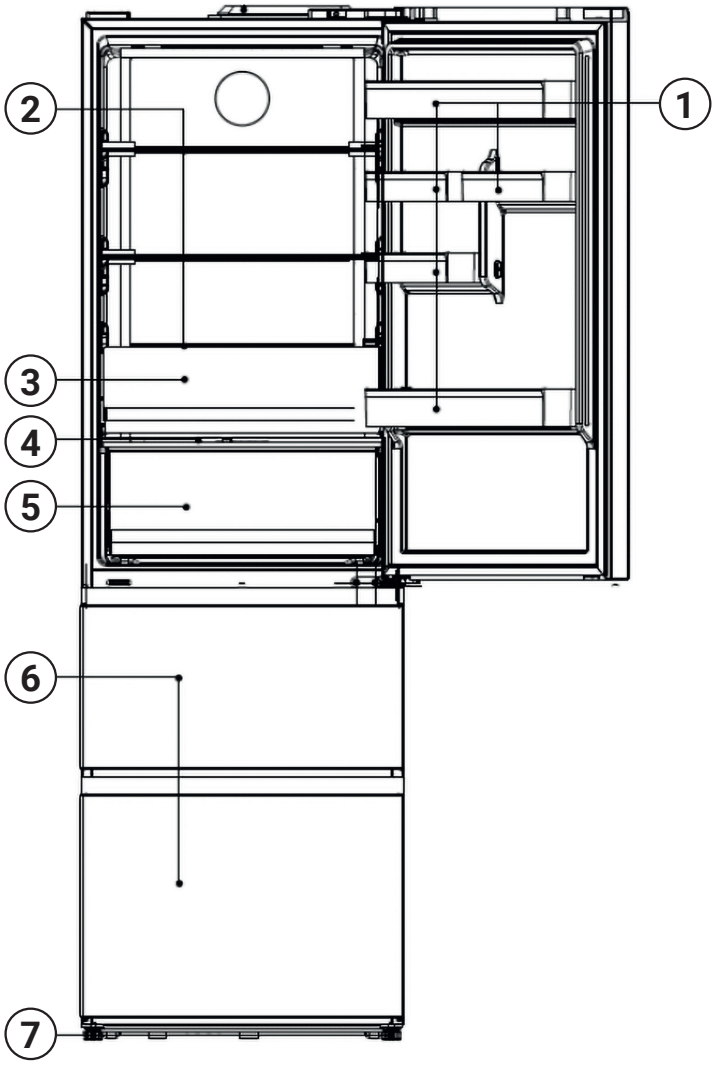

1	Дверные полки
2	Полки холодильной камеры
3	Ящик для овощей и фруктов
4	Крышка зоны особого температурного режима
5	Зона особого температурного режима «Care+»
6	Ящики морозильной камеры
7	Регулируемые ножки

Все изображения в настоящем руководстве приведены только для справки. Ориентируйтесь на фактический внешний вид своей сушильной машины.

КОМПЛЕКТ ПОСТАВКИ

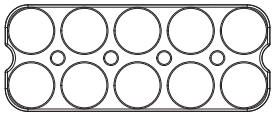	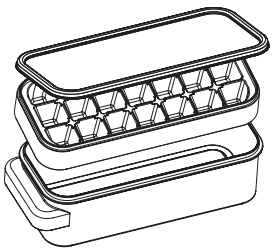	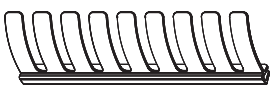	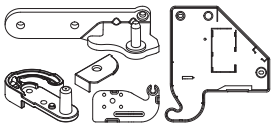
Лоток для яиц	Лоток для льда (форма для льда, крышка, лоток)	Ограничитель для бутылок — предотвращает выпадение продуктов из подставки для бутылок	Комплект для изменения направления открывания двери (крышка петли, декоративная накладка, верхняя петля, средняя петля, ограничитель)

ФУНКЦИОНАЛЬНЫЕ ОСОБЕННОСТИ

- Это отдельностоящий холодильник с морозильной камерой, инверторным компрессором и электронной системой управления.
- Верхняя холодильная камера предназначена для хранения свежих продуктов (например, фруктов, овощей, яиц, молочных продуктов и готовых блюд). Внизу расположена морозильная камера, в которой можно замораживать рыбу, мясо и т. д. для долгосрочного хранения.

ЭКОЛОГИЧЕСКАЯ БЕЗОПАСНОСТЬ

- В этом холодильнике вместо фреона используются экологически безопасные хладагент R600a и вспенивающий агент циклопентан, которые не приводят к разрушению озонового слоя и почти не оказывают никакого влияния на глобальное потепление. Поэтому этот холодильник можно считать экологически безопасным.
- Хладагент R600a огне- и взрывоопасен, но при нормальном использовании он находится внутри запаянных трубок внутри системы охлаждения. Однако в случае повреждения контура циркуляции хладагента он может вытечь наружу. В этом случае проследите, чтобы вблизи холодильника не оказалось источников открытого огня, и незамедлительно откройте окна для проветривания помещения.

ИНВЕРТОРНАЯ ТЕХНОЛОГИЯ

- Использование технологии инверторного управления обеспечивает превосходные функциональные характеристики холодильника за счет снижения энергопотребления, уменьшения уровня шума и возможности точной регулировки температуры.
- Более того, холодильник способен автоматически регулировать эффективность инверторного компрессора и инверторного вентилятора с учетом температуры окружающей среды и настроенной температуры, благодаря чему обеспечивается оптимальный режим работы.

ТЕХНОЛОГИЯ «NO FROST»

- В холодильнике реализована технология «Multi Air Flow», благодаря чему по всему объему холодильника поддерживается одинаковая температура.
- «Умная» система автоматического размораживания включается с учетом фактической интенсивности использования и скорости нарастания льда.
- Перед началом размораживания холодильник оценивает температуру внутри и снижает ее таким образом, чтобы обеспечить минимальный перепад температур до и после размораживания для лучшего сохранения продуктов.

УЛЬТРАТОНКИЙ ТЕПЛОИЗОЛИРУЮЩИЙ СЛОЙ

- За счет использования очень тонкого слоя теплоизолирующей пены полезный объем холодильника увеличивается без увеличения его габаритов.

ТЕХНОЛОГИЯ ADF+ ДЛЯ УДАЛЕНИЯ ЗАПАХОВ

- В холодильнике установлен высокоэффективный модуль нейтрализации запахов, который устраняет запахи, обеспечивает стерилизацию и позволяет дольше сохранять продукты свежими.

УДОБСТВО ДЛЯ ПОЛЬЗОВАТЕЛЕЙ

- Холодильник может работать в широком диапазоне входного напряжения, и в нем реализованы различные функции, облегчающие его использование, такие как автоматическая регулировка температуры, энергонезависимая память и плавный старт после отключения электропитания.

ПОДКЛЮЧЕНИЕ К СЕТИ ЭЛЕКТРОПИТАНИЯ

- Шнур электропитания этого устройства имеет вилку, которая подходит к стандартной сетевой розетке, что позволяет свести к минимуму опасность поражения электрическим током.
- Это устройство должно быть обязательно заземлено.
- Используйте для подключения холодильника к электросети стандартную заземленную сетевую розетку, параметры которой соответствуют значениям, приведенным на паспортной табличке и в технических характеристиках.
- Ни в коем случае не подключайте холодильник через инвертор.
- Закрепите шнур электропитания позади устройства. Проследите, чтобы он не свисал наружу и не лежал там, где об него можно легко споткнуться.
- При отключении холодильника от розетки ни в коем случае не тяните за шнур электропитания. Всегда беритесь только за корпус вилки и извлекайте ее из розетки, потянув по направлению к себе.
- Не подключайте холодильник через удлинитель. Если шнур электропитания слишком короткий, обратитесь к квалифицированному электрику или представителю сервисного центра для установки розетки рядом с холодильником. Использование удлинителя может привести к снижению эффективности работы холодильника.
- При неправильном подключении заземляющего контакта холодильника риск поражения электрическим током значительно повышается. В случае повреждения шнура электропитания обратитесь для его замены в авторизованный сервисный центр.

КЛИМАТИЧЕСКИЙ КЛАСС ХОЛОДИЛЬНИКА

- Данные о климатическом классе холодильника приведены на паспортной табличке.
- Климатический класс указывает, при какой температуре окружающей среды (то есть при какой температуре воздуха в помещении, где установлен холодильник) холодильник будет работать оптимальным образом.

Климатический класс	Допустимая температура окружающей среды
SN	+10...+32 °C
N	+16...+32 °C
ST	+16...+38 °C
T	+16...+43 °C

- Принимая во внимание ограничения на температуру окружающей среды для различных климатических классов, а также тот факт, что на температуру в камерах холодильника могут влиять место его установки, частота открывания дверец и другие факторы, по возможности настраивайте температуру в холодильнике с учетом всех факторов.
- Если холодильник работает в условиях, которые не соответствуют его климатическому классу (то есть температура воздуха в помещении выходит за указанный диапазон температур), он не сможет поддерживать заданную температуру в холодильной и морозильной камерах.

ТРЕБОВАНИЯ К МЕСТУ УСТАНОВКИ

Поверхность установки

- Установите холодильник на прочную плоскую поверхность (пол), чтобы он стоял устойчиво. В противном случае во время работы холодильника будут возникать вибрация и шумы.
- При установке холодильника на ковровое покрытие, циновку из соломы или линолеум подложите под холодильник защитный коврик или иную подкладку, чтобы защитить покрытие от изменения цвета под воздействием тепла, отводимого от холодильника.

Проследите, чтобы ничего не препятствовало циркуляции воздуха вокруг холодильника.

Требования к вентиляции

- Установите холодильник в хорошо вентилируемом месте на достаточном расстоянии от теплогенерирующих устройств.
- Не устанавливайте холодильник рядом с плитой или духовым шкафом, а также в местах, где на него будут попадать прямые солнечные лучи. Это обеспечит более эффективное охлаждение внутри холодильника и снижение энергопотребления.
- Не устанавливайте холодильник во влажных помещениях, чтобы предотвратить появление ржавчины и возникновение токов утечки.
- Минимальный объем помещения для установки холодильника определяется количеством хладагента: не менее 1 м^3 на 8 г хладагента.
- Количество хладагента приведено на паспортной табличке и в таблице технических характеристик в настоящем руководстве.

Зазоры для отвода тепла

- Во время работы холодильник отводит тепло в окружающую среду.
- Поэтому вокруг холодильника необходимо оставить зазоры не менее 30 мм сверху, не менее 100 мм по бокам и не менее 50 мм сзади.

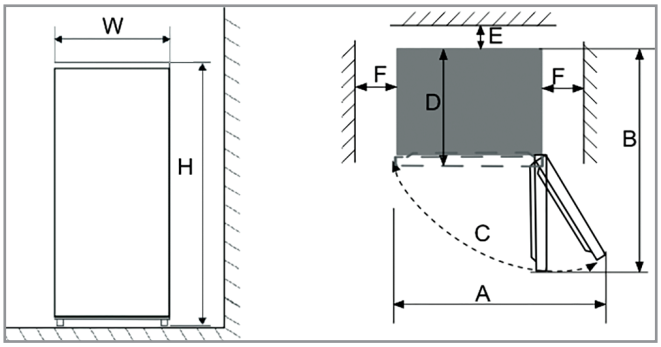

W	600 мм	**B**	1200 мм
D	638 мм	**C**	125±5°
H	1908 мм	**E**	50 мм
A	935 мм	**F**	100 мм

Рисунки приведены только для иллюстрации размеров холодильника и требований к зазорам вокруг него.

Рекомендации

- Если холодильник установлен в месте с повышенной влажностью, обязательно регулярно проверяйте провод заземления и УЗО на наличие повреждений.
- Если холодильник касается стены и при этом возникает вибрация или на стене образуются черные пятна в результате циркуляции воздуха вокруг компрессора, отодвиньте холодильник от стены.
- Иногда холодильник может создавать помехи в работе мобильного или стационарного телефона, радиоприемника или телевизора. В этом случае используйте такие устройства на максимально возможном расстоянии от холодильника.

ПЕРЕНАВЕШИВАНИЕ ДВЕРЦЫ ХОЛОДИЛЬНОЙ КАМЕРЫ

- На заводе-изготовителе дверца холодильника установлена таким образом, чтобы она открывалась слева направо.
- Чтобы дверца открывалась в другую сторону, ее можно перенавесить.

Перед выполнением этой процедуры обязательно выключите холодильник и извлеките вилку из розетки.

- Во избежание травм процедуру перенавешивания дверцы рекомендуется выполнять вдвоем. Мы рекомендуем обратиться к квалифицированным специалистам.
- При выполнении этой процедуры:
  - всегда обращайте внимание на расположение шайб;
  - после установки каждой дверцы обязательно убедитесь, что она плотно прилегает к корпусу холодильника.

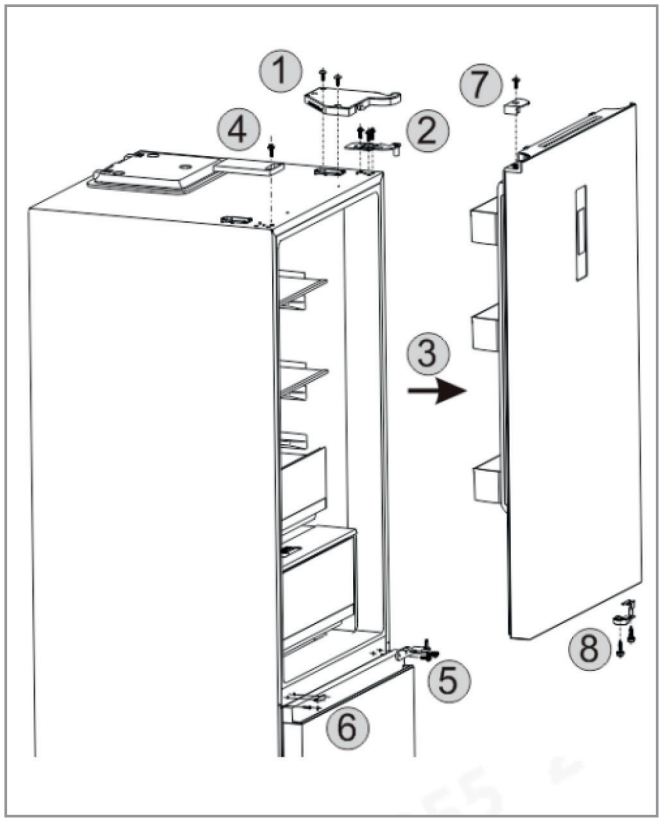

1. Откройте крышку правой верхней петли, выкрутив удерживающие ее винты.
2. Отсоедините кабель от разъема на верхней панели холодильника, затем отсоедините зеленый провод заземления. Снимите крышку, выкрутите три винта, фиксирующие правую верхнюю петлю на корпусе, и снимите правую верхнюю петлю.
3. Снимите дверцу холодильной камеры.
4. Снимите прямоугольную заглушку слева на верхней панели холодильника, выкрутив удерживающий ее винт.
5. Снимите нижнюю петлю дверцы, выкрутив три винта.
6. Извлеките две заглушки слева и выкрутите винт, который был закрыт маленькой заглушкой. Вкрутите винт в расположенное симметрично отверстие на правой стороне холодильника и закройте винт и отверстия от петли заглушками.
7. Снимите торцевую заглушку слева на верхнем крае дверцы, выкрутив фиксирующие ее винты.
8. Снимите пластмассовую накладку, установленную справа на нижнем крае дверцы, выкрутив два винта. Снимите металлическую накладку, установленную под ней.

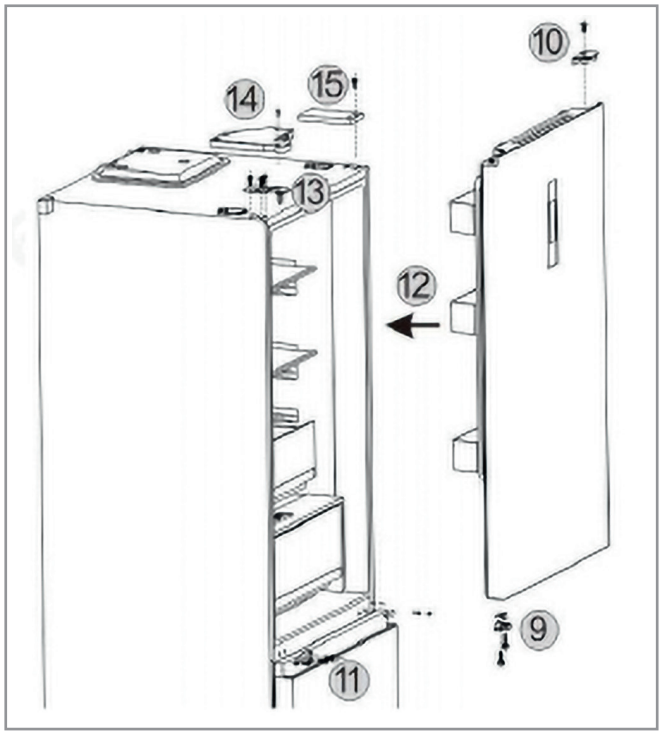

9 Прикрутите левую пластмассовую накладку из комплекта поставки слева на нижний край дверцы вместе с металлической накладкой, снятой с правой стороны.

10 Возьмите торцевую заглушку из комплекта поставки и установите ее на правый край дверцы, спрятав под ней кабель. Зафиксируйте торцевую заглушку винтами.

11 Возьмите левую нижнюю петлю из комплекта поставки и закрепите ее слева на корпусе тремя винтами.

12 Установите дверцу холодильной камеры на нижнюю петлю.

13 Возьмите левую верхнюю петлю из комплекта поставки и прикрутите ее на верхнюю панель холодильника. Подсоедините кабель к разъему на верхней панели холодильника и провод заземления к одному из винтов, фиксирующих верхнюю петлю.

14 Возьмите крышку левой верхней петли из комплекта поставки и закройте петлю. Зафиксируйте крышку винтами.

15 Возьмите прямоугольную заглушку, снятую на шаге 4, и прикрутите ее справа на верхнюю панель холодильника.

ПОДГОТОВКА К ИСПОЛЬЗОВАНИЮ

Время ожидания

- После установки и очистки холодильника не включайте его сразу.
- Для обеспечения нормальной работы холодильника дайте ему постоять как минимум 1 час и только потом подавайте на него напряжение.

Очистка

- Проверьте все съемные детали внутри холодильника и протрите его изнутри мягкой тряпкой.

Включение

- Чтобы включить компрессор, вставьте вилку в розетку.
- Через час работы откройте морозильную камеру. Если температура внутри нее заметно понизилась, значит, все системы холодильника работают нормально.

Хранение продуктов питания

- После непрерывной работы холодильника в течение некоторого времени температура будет автоматически регулироваться с учетом настроенных пользователем значений.
- После полного охлаждения холодильника, для чего обычно требуется 2–3 часа, в него можно класть продукты.
- Летом во время жары для полного охлаждения продуктов может потребоваться более 4 часов.
- Пока холодильник и продукты в нем не охладились полностью, старайтесь открывать дверцу холодильника как можно реже.

ПАНЕЛЬ УПРАВЛЕНИЯ

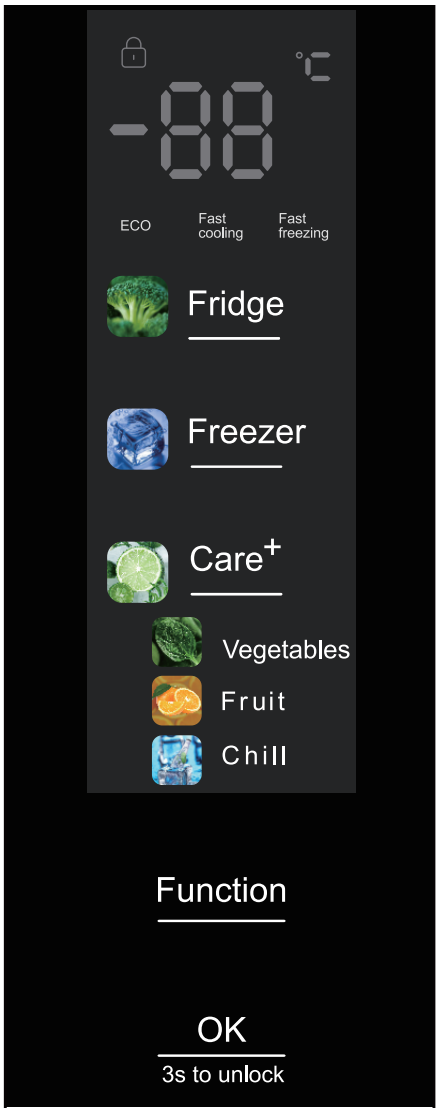

- Панель управления расположена на дверце холодильника.
- При первом включении холодильника все индикаторы на панели управления загораются на 5 секунд.
- Когда дверца холодильника закрыта, дисплей гаснет автоматически, если в течение 3 минут не будет нажата никакая кнопка.
- Если открыть дверцу холодильника или нажать любую кнопку, подсветка дисплея загорается.
- Описанные далее действия возможны, только если панель управления разблокирована и горит ее подсветка.

РЕГУЛИРОВКА ТЕМПЕРАТУРЫ

В холодильной камере

- Чтобы изменить температуру в холодильной камере, нажмите кнопку «Fridge» необходимое число раз.
- Для подтверждения в течение 5 секунд нажмите кнопку «OK». Значение температуры на дисплее прекратит мигать.
- При нажатии кнопки «Fridge» значения температуры изменяются циклически в следующем порядке:

  5 °C → 6 °C → 7 °C → 8 °C → OF → 2 °C → 3 °C → 4 °C → 5 °C.

  Значение «OF» означает, что после подтверждения охлаждение в холодильной камере будет отключено.

Если вы собираетесь выбрать значение «OF», обязательно извлеките все продукты из холодильной камеры.

В морозильной камере

- Чтобы изменить температуру в морозильной камере, нажмите кнопку «Freezer» необходимое число раз.
- Для подтверждения в течение 5 секунд нажмите кнопку «OK» . Значение температуры на дисплее прекратит мигать.
- При нажатии кнопки «Freezer» значения температуры изменяются циклически в следующем порядке:

  −18 °C → −17 °C → −16 °C → −24 °C → −2 °C → −22 °C → −21 °C → −20 °C → −19 °C → −18 °C.

ВЫБОР РЕЖИМА В ЗОНЕ «CARE+»

- Чтобы настроить температуру в зоне особого температурного режима «Care+», нажмите кнопку «Care+» необходимое число раз.
- Для подтверждения в течение 5 секунд нажмите кнопку «OK». Индикатор выбранного режима прекратит мигать.
- Режимы в зоне «Care+» изменяются циклически в следующем порядке:

  Vegetables (Овощи) → Fruit (Фрукты) → Chill (Охлаждение) → Vegetables (Овощи)

СУПЕРОХЛАЖДЕНИЕ

В режиме суперохлаждения для быстрого охлаждения холодильной камеры в ней устанавливается температура 2 °C. Через 8 часов режим суперохлаждения автоматически отключается. Быстрое охлаждение позволяет сохранить свежий вкус и пищевую ценность свежих продуктов.

Изменить температуру в холодильной камере в режиме суперохлаждения невозможно.

- Чтобы перейти в режим суперохлаждения, нажмите кнопку выбора функции «Function» необходимое число раз, пока не начнет мигать индикатор «Fast Cooling».
- Для подтверждения в течение 5 секунд нажмите кнопку «OK». Индикатор «Fast Cooling» прекратит мигать и начнет гореть ровно.
- Выход из режима суперохлаждения:
  - Через 8 часов непрерывной работы режим суперохлаждения отключается автоматически.
  - Чтобы вручную выйти из режима суперохлаждения, нажмите кнопку выбора функции «Function» необходимое число раз, пока не начнет мигать индикатор «Fast Cooling». Для подтверждения в течение 5 секунд нажмите «OK». Индикатор «Fast Cooling» погаснет, что означает, что режим суперохлаждения отключен.
  - При переходе в режимы «ECO» или суперзаморозки режим суперохлаждения отключается автоматически.

СУПЕРЗАМОРОЗКА

В режиме суперзаморозки в морозильной камере устанавливается температура –26 °C. Быстрое снижение температуры в морозильнике позволяет лучше сохранить питательные вещества и свежесть продуктов во время замораживания.

Изменить температуру в морозильной камере в режиме суперозаморозки невозможно.

- Чтобы перейти в режим суперзаморозки, нажмите кнопку выбора функции «Function» необходимое число раз, пока не начнет мигать индикатор «Fast Freezing».
- Для подтверждения в течение 5 секунд нажмите кнопку «OK». Индикатор «Fast Freezing» прекратит мигать и начнет гореть ровно.
- Выход из режима суперзаморозки:
  - Через 26 часов непрерывной работы режим суперзаморозки отключается автоматически.
  - Чтобы вручную выйти из режима суперзаморозки, нажмите кнопку выбора функции «Function» необходимое число раз, пока не начнет мигать индикатор «Fast Freezing». Для подтверждения в течение 5 секунд нажмите кнопку «OK». Индикатор «Fast Freezing» погаснет, что означает, что режим суперзаморозки отключен.
  - При переходе в режимы «ECO» или суперхолаждения режим суперзаморозки отключается автоматически.

РЕЖИМ «ECO»

Если включить в холодильнике режим «ECO», в холодильной камере будет поддерживаться температура 5 °C, а в холодильной камере — –18 °C, что обеспечивает хранение продуктов при оптимальной температуре с максимальной энергоэффективностью.

В режиме «ECO» изменять вручную температуру в холодильной и морозильной камерах невозможно.

- Чтобы перейти в режим «ECO», нажмите кнопку выбора функции «Function» необходимое число раз, пока не начнет мигать индикатор «ECO».
- Для подтверждения в течение 5 секунд нажмите «OK». Индикатор «ECO» прекратит мигать и начнет гореть ровно.
- Чтобы выйти из режима «ECO», нажмите кнопку выбора функции «Function» необходимое число раз, пока не начнет мигать индикатор «ECO».
- Для подтверждения нажмите в течение 5 секунд кнопку «OK». Индикатор «ECO» погаснет, что означает, что режим «ECO» отключен.
- При переходе в режим суперзаморозки или суперохлаждения функция «ECO» отключается автоматически.

БЛОКИРОВКА ОТ ДЕТЕЙ

- При включении блокировки от детей изменить температуру или настроить какие-либо режимы в холодильнике невозможно.
- Блокировка от детей включается автоматически, если в течение 3 минут не будет нажата никакая кнопка.
- Чтобы включить/отключить функцию блокировки от детей вручную, нажмите и удерживайте кнопку «OK» в течение 3 секунд.

ФУНКЦИЯ ПАМЯТИ ПРИ ОТКЛЮЧЕНИИ ЭЛЕКТРОПИТАНИЯ

- В случае отключения электропитания холодильник запоминает рабочее состояние на момент отключения и восстанавливает его после подачи напряжения.

ФУНКЦИЯ ПЛАВНОГО СТАРТА

- В случае кратковременного отключения электропитания (менее чем на 5 минут) компрессор не включается незамедлительно после подачи напряжения на холодильник для защиты его от повреждения.

ПРЕДУПРЕЖДЕНИЯ И КОДЫ ОШИБОК

Предупреждение об открытой дверце

- Если оставить дверцу холодильника открытой более чем на 3 минуты, начинает непрерывно подаваться звуковой сигнал.
- Чтобы отключить звуковой сигнал, нажмите любую кнопку, но, если вы не закроете дверцу, через 3 минуты подача звукового сигнала возобновится.
- Чтобы полностью отключить этот звуковой сигнал, необходимо закрыть дверцу.

Предупреждение о повышении температуры (только после отключения электропитания)

- Если после подачи напряжения на холодильник датчик температуры определяет, что температура в морозильной камере поднялась выше –10 °C, соответствующий индикатор и значение температуры начинают мигать.
- Чтобы увидеть температуру в морозильной камере после возобновления подачи напряжения на холодильник, нажмите любую кнопку.
- Нормальное состояние дисплея восстанавливается через 10 секунд, либо к нему можно вернуться вручную, еще раз нажав любую кнопку.

Коды ошибок

- Если на дисплее отображается код ошибки (E0, E1, E2, Eb, EH, EC или иной), значит, в работе холодильника возникли какие-то неполадки. При появлении любого кода ошибки обратитесь в сервисный центр.

СОВЕТЫ ПО ХРАНЕНИЮ ПРОДУКТОВ

- Благодаря циркуляции холодного воздуха в разных зонах холодильника поддерживается разная температура, поэтому разные продукты следует размещать в разных зонах.
- **Холодильная камера** подходит для хранения продуктов, которые не предназначены для замораживания, готовой еды, пива, яиц, некоторых специй, которые требуется хранить при низкой температуре, молочных продуктов, фруктовых соков и т. д.
- **Ящик для овощей и фруктов** специально предназначен для хранения овощей и фруктов.
- В **морозильной камере** можно хранить мороженое, замороженные продукты и продукты, которые вы планируете хранить в течение длительного времени.

ХРАНЕНИЕ ПРОДУКТОВ В ХОЛОДИЛЬНОЙ КАМЕРЕ

- Температуру в холодильной камере можно настроить в диапазоне от 2 до 8 °C. В нее кладут продукты, предназначенные для краткосрочного хранения, которые можно употребить в любой момент времени.

Полки

- Чтобы извлечь полку, сначала немного ее приподнимите и достаньте из холодильной камеры.

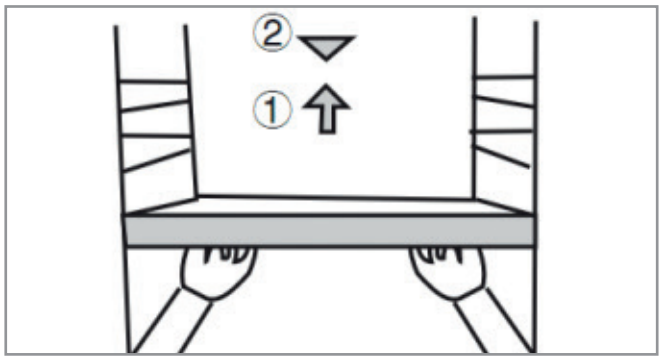

- Устанавливайте полку задним бортиком вверх, чтобы продукты не касались задней стенки холодильника.
- При извлечении и установке полки крепко ее держите и соблюдайте осторожность, чтобы ее не повредить.

Ящик для овощей и фруктов

- Чтобы взять или положить продукты в ящик для овощей и фруктов, его нужно выдвинуть. Если вы извлекли крышку ящика, например, для ее очистки, обязательно установите ее на место. В противном случае холодильник не сможет поддерживать необходимую температуру внутри ящика.

Советы по хранению свежих продуктов питания

- Прежде чем класть продукты в холодильник, удалите загрязнения и вытрите их насухо.
- Прежде чем класть продукты в холодильник, их рекомендуется положить в полиэтиленовый пакет и закрыть крышки контейнеров, чтобы вода не испарялась. Это, с одной стороны, позволит продуктам дольше сохраняться свежими, а с другой, предотвратит образование неприятных запахов внутри холодильника.



- Не кладите слишком много продуктов в холодильник и старайтесь не класть в него очень большие предметы.

- Оставляйте достаточно свободного места между продуктами. Лежащие вплотную друг к другу продукты будут препятствовать циркуляции охлажденного воздуха, снижая охлаждающую способность холодильника. Более того, если положить на полки очень много продуктов, полки могут сломаться под их весом.
- Не ставьте продукты вплотную к стенкам и не кладите продукты с высоким содержанием влаги слишком близко к задней стенке, чтобы они не замерзли.
- Всегда храните продукты по категориям. Кладите продукты, которые вы едите каждый день, в переднюю часть холодильника, чтобы сократить время открывания дверцы и дольше сохранять продукты свежими.

Хранение фруктов и овощей

- Чтобы фрукты и овощи дольше оставались сочными и свежими, их следует хранить в ящике для овощей и фруктов.
- Овощи рекомендуется класть горизонтально, так они будут дольше оставаться свежими.
- Обрезайте ботву у редиса и других корнеплодов, чтобы листья не забирали у них питательные вещества.
- Помидоры в холодильнике следует хранить только спелыми. Неспелые помидоры, помещенные в холодильник, быстро завянут.
- Бананы, ананасы, дыни, папайю и прочие тропические фрукты хранить в холодильнике не рекомендуется. При низкой температуре их созревание ускоряется, и они быстрее портятся. Однако их можно ненадолго положить в холодильник, чтобы охладить перед употреблением.
- Многие овощи, такие как кабачки, картофель, батат, чеснок, имбирь или репчатый лук, можно хранить при комнатной температуре.

Использование зоны особых температурных режимов

- Зона особых температурных режимов «Care+» — это отдельных ящик для овощей и фруктов, установленный в самом низу холодильной камеры. Для этой зоны можно настроить особый температурный режим, наилучшим образом подходящий для хранящихся там продуктов.
- В режимах «Овощи» (Vegetables) и «Фрукты» (Fruit) в этой зоне поддерживаются температура и влажность, наилучшим образом подходящие для хранения соответственно овощей и фруктов, что позволяет дольше сохранять их свежими.
- В режиме «Охлаждение» (Chill) зона «Care+» наилучшим образом подходит для хранения пива и других напитков.

ХРАНЕНИЕ ПРОДУКТОВ В МОРОЗИЛЬНОЙ КАМЕРЕ

- В морозильной камере поддерживается температура ниже –18 °C для долгосрочного хранения продуктов, однако не превышайте сроки хранения продуктов, указанные на упаковке.
- Морозильную камеру можно использовать для замораживания свежих и хранения замороженных продуктов.
- Крупные куски мяса и рыбы следует разделить на несколько небольших порций, разложить по полиэтиленовым пакетам и равномерно распределить по ящикам для замораживания.
- Прежде чем помещать горячие продукты в морозильную камеру, остудите их до комнатной температуры.
- Не кладите в морозильную камеру жидкости в стеклянных или иных герметично закрытых емкостях. При замерзании жидкости расширяются, и контейнер может лопнуть.
- Разделяйте продукты на небольшие удобные порции.

- Перед замораживанием продукты рекомендуется упаковывать в полиэтиленовые пакеты. Пакеты должны быть сухими, чтобы они не смерзлись между собой.
- Для упаковки следует использовать подходящие прочные нетоксичные материалы без вкуса и запаха, непроницаемые для воздуха или воды. Упаковка предотвращает перекрестное загрязнение сырых продуктов и впитывание ими посторонних запахов.
- Не кладите в морозильную камеру слишком много незамороженных продуктов сразу и не превышайте стандартное значение мощности замораживания холодильника.
- Следите, чтобы свежие продукты не соприкасались с уже замороженными. В противном случае они могут смерзнуться вместе.

Советы по хранению замороженных продуктов

- Для экономии электроэнергии храните продукты одного типа вместе, чтобы их было проще найти и вам не пришлось держать дверцу морозильной камеры открытой слишком долго.
- Соблюдайте сроки хранения замороженных продуктов, указанные на упаковке.
- После приобретения замороженных продуктов как можно скорее положите их в морозильник, чтобы они не разморозились.
- Всегда доставайте для размораживания только нужное вам количество продуктов. Ни в коем случае не замораживайте повторно уже размороженные продукты. Это значительно ухудшает их пищевую ценность.
- Для хранения в морозильной камере не подходят следующие продукты:
  - сырые и сваренные вкрутую яйца, поскольку при замораживании скорлупа сырых яиц трескается, а белки вареных яиц твердеют;
  - сырые овощи и сырой картофель;
  - молочные продукты;
  - салатная заправка;
  - тофу и т. д.

СРОКИ ХРАНЕНИЯ ПРОДУКТОВ

- Сроки хранения разных продуктов в холодильной и морозильной камерах зависят от их исходной свежести при помещении в холодильник и от настроек холодильника.
- Всегда старайтесь употребить продукты как можно скорее и только до даты, указанной на упаковке.
- Сроки хранения овощей и фруктов зависят от конкретного вида и варьируются от нескольких дней до нескольких недель. Например, морковь может храниться до 2 недель, белокочанная капуста — до 3 недель, листовые овощи и зелень — 3–5 дней, яблоки, апельсины и лимоны — до 3–4 недель, виноград — 1 неделю, клубника и малина — 2–3 дня.
- После размораживания холодильника вручную, а также его чистки и технического обслуживания температура замороженных продуктов может повыситься, поэтому их срок хранения будет уменьшен.

СОВЕТЫ ПО ЭКОНОМИИ ЭЛЕКТРОЭНЕРГИИ

- Не ставьте в холодильник горячие или теплые продукты, дождитесь их остывания до комнатной температуры.
- Для размораживания перекладывайте замороженные продукты из морозильной в холодильную камеру. Замороженные продукты будут остужать воздух, обеспечивая более экономное использование электроэнергии.

- Остатки пищи в холодильнике со временем начинают издавать неприятный запах, поэтому холодильник надо регулярно мыть. Холодильную камеру рекомендуется мыть раз в месяц.

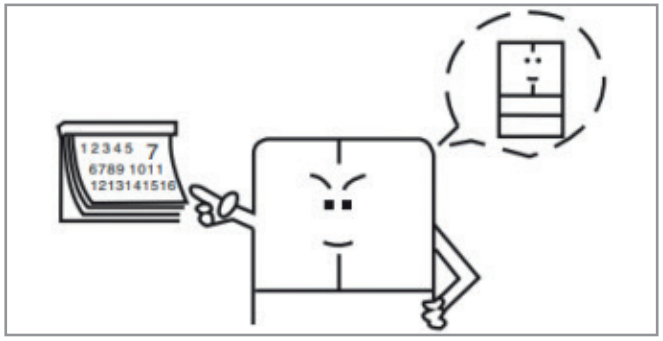

Приступая к работам о очистке и техническому обслуживанию, обязательно извлеките вилку из розетки.

- Не тяните за шнур электропитания, беритесь только за корпус вилки.
- Во избежание риска поражение электрическим током или травмы не беритесь за вилку мокрыми или влажными руками.
- Не лейте воду непосредственно на поверхности холодильника, поскольку вода может привести к образованию ржавчены, появлению токов утечки и несчастным случаям.
- Не пытайтесь вручную очистить основание холодильника,чтобы не порезать руки об острые металлические углы.

ОЧИСТКА ХОЛОДИЛЬНОЙ КАМЕРЫ И КОРПУСА

- Достаньте из холодильной камеры все полки, ящик для овощей и фруктов, дверные полки, крышки и ящики.
- Чтобы извлечь дверную полку, потяните ее вверх, удерживая обеими руками.
- Чтобы извлечь полку холодильной камеры, возьмитесь за край полки обеими руками и потяните ее вверх и на себя.

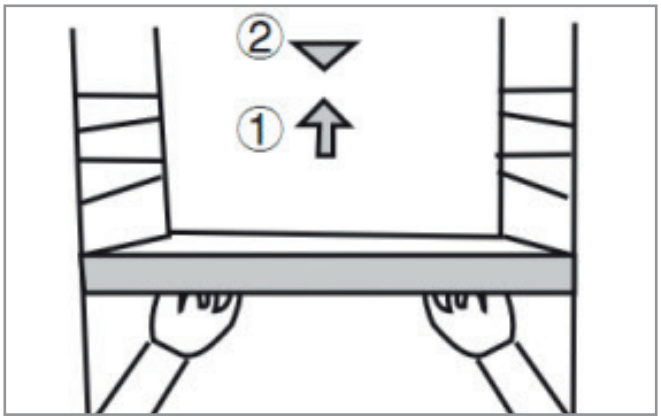

- Протрите все аксессуары мягкой тряпкой или губкой, смоченной в теплой воде. Можно использовать нейтральное чистящее средство.
- Не забудьте удалить пыль, которая часто скапливается на стенках холодильной камеры.
- Если вы используете чистящее средство, не забудьте смыть его чистой водой.
- Протрите все поверхности насухо.

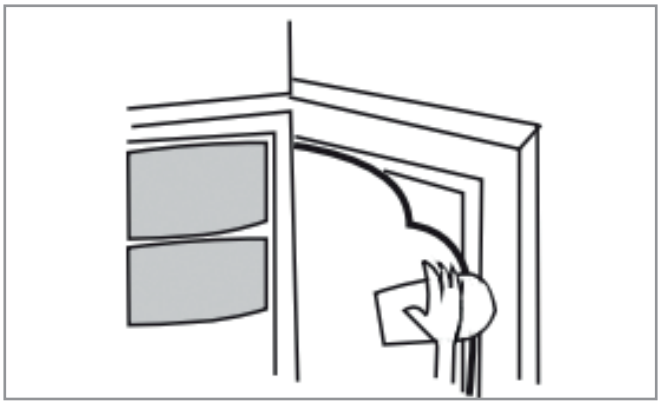

- Во избежание повреждений не используйте для очистки корпуса, уплотнителя дверцы, декоративных пластмассовых деталей и т. д. металлические или иные жесткие щетки, стиральный порошок, щелочные или кислотные чистящие средства, бензол, бензин, горячую воду и коррозионно-активные вещества.
- Осторожно протрите уплотнитель дверцы. Для удаления грязи из паза можно использовать тонкую деревянную палочку, замотав ее тонким хлопчатобумажным шнуром. Завершив очистку, сначала закрепите четыре угла уплотнителя на месте, а затем аккуратно вставьте его сегмент за сегментом в паз на дверце.
- В этом холодильнике имеется функция автоматического размораживания, поэтому размораживать его вручную не требуется.

ЗАМЕНА СВЕТОДИОДНОЙ ЛАМПЫ

- Для подсветки камеры холодильника используется светодиодная лампа, которую отличает низкое потребление электроэнергии и длительный срок службы. В случае ее неисправности обратитесь в сервисный центр.

ПЕРЕРЫВЫ В РАБОТЕ

- В случае аварийного или планового отключения электропитания старайтесь открывать дверцу холодильника как можно реже и не класть в холодильник неохлажденные продукты.
- Если отключение электроснабжения произошло планово, не кладите новые продукты в холодильник за некоторое время до отключения и заранее переведите его в режим суперзаморозки. Кроме того, можно заранее заготовить кубики льда и положить их в холодильную камеру после отключения электропитания.
- Если вы не планируете использовать холодильник в течение длительного времени, отключите его от электросети, достаньте все продукты, протрите его внутри и снаружи, вымойте все аксессуары и оставьте дверцу холодильника приоткрытой для проветривания и предотвращения образования неприятных запахов.

В идеале холодильник вообще не рекомендуется выключать. Не выключайте холодильник при его нормальной работе. В противном случае срок его службы может сократиться.

ОСМОТР ПОСЛЕ ПРОВЕДЕНИЯ ТЕХНИЧЕСКОГО ОБСЛУЖИВАНИЯ

- Убедитесь, что шнур электропитания не поврежден.
- Убедитесь, что вилка плотно вставлена в розетку.
- Убедитесь, что вилка не перегревается.
- В случае повреждения шнура электропитания или вилки или при появлении пятен ржавчины на штырях вилки существует опасность поражения электрическим током или возгорания.

При обнаружении любых повреждений отключите устройство от электросети и обратитесь в сервисный центр.

ПОИСК И УСТРАНЕНИЕ НЕИСПРАВНОСТЕЙ

В работе холодильника могут возникать отдельные небольшие проблемы, которые можно устранить самостоятельно, не обращаясь для этого в сервисный центр.

Проблема	Причина	Способ устранения
Холодильник не охлаждает.	• Вилка не вставлена в розетку. • Перегорел предохранитель или сработал автоматический выключатель. • Отсутствует напряжение в электросети.	• Вставьте вилку в розетку. • Откройте дверцу и проверьте, горит ли лампа.
Необычные шумы	• Холодильник стоит неустойчиво. • Холодильник касается стены.	• Выровняйте холодильник, скорректировав высоту ножек. • Отодвиньте холодильник от стены.
Холодильник плохо охлаждает.	• Вы положили в холодильник горячее блюдо или сразу слишком много продуктов. • Вы слишком часто открываете дверцу. • Что-то попало в дверцу холодильника. • На холодильник попадают прямые солнечные лучи, или он стоит рядом с плитой или духовым шкафом. • Плохая вентиляция. • Настроена слишком высокая температура.	• Кладите в холодильник горячие блюда только после их полного остывания. • Проверьте и закройте дверцу. • Измените место установки холодильника так, чтобы он стоял на расстоянии от источников тепла и на него не падали прямые солнечные лучи. • Убедитесь, что зазоры вокруг холодильника, обеспечивающие необходимую вентиляцию, не перекрыты. • Настройте подходящую температуру.
В холодильнике появился неприятный запах.	• Какие-то продукты в холодильнике испортились. • Вы давно не мыли холодильник. • Вы положили в холодильник продукты с сильным запахом без упаковки.	• Выбросите все испортившиеся продукты. • Вымойте холодильник. • Всегда кладите продукты с сильным запахом в упаковку.
Кнопки не реагируют на нажатие.	• Активна функция блокировки от детей.	• Нажмите и удерживайте кнопку «OK» в течение 3 секунд, чтобы разблокировать панель управления. • См. подробнее в разделе «Блокировка от детей».

Проблема	Причина	Способ устранения
Не удается изменить температуру.	• Настроен режим «ECO», режим суперзаморозки или суперохлаждения.	• В режимах суперзаморозки и суперохлаждения, а также в режиме «ECO» изменять температуру в соответствующих отсеках невозможно. • Чтобы изменить температуру, выйдите из настроенного режима.
На дисплее мигает температура, настроенная в морозильной камере.	• Произошло отключение электропитания.	• Нажмите любую кнопку, чтобы отключить предупреждение. • См. подробнее в разделе «Предупреждение о повышении температуры».

- Если вам не удалось устранить неисправность, используя приведенные в таблице рекомендации, не пытайтесь вскрывать корпус холодильника или ремонтировать его самостоятельно. Обратитесь к продавцу или в сервисный центр.

Ремонт, выполненный неопытным человеком, может привести к серьезной поломке устройства, а также стать причиной травмы.

- Обслуживание и ремонт этого устройства должны выполняться в авторизованном сервисном центре и только с использованием оригинальных запчастей.
- Если вы не планируете использовать холодильник в течение длительного времени, отключите его от электросети, достаньте все продукты, вымойте его и оставьте дверцу приоткрытой, чтобы предотвратить образование неприятных запахов.

УТИЛИЗАЦИЯ

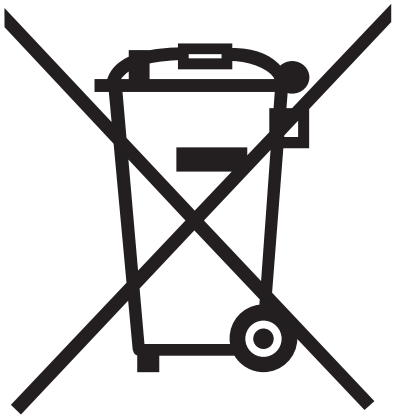

ПРАВИЛЬНАЯ УТИЛИЗАЦИЯ УСТРОЙСТВА

Эта маркировка указывает, что по истечении срока службы данное устройство не подлежит утилизации вместе с другими бытовыми отходами. Чтобы предотвратить возможный вред для окружающей среды и здоровья людей в результате неконтролируемой утилизации отходов, утилизируйте это устройство ответственно, способствуя таким образом экологически безопасному повторному использованию материальных ресурсов.

Для утилизации отвезите холодильник в пункт раздельного сбора отходов электронного оборудования или обратитесь в магазин, где вы его приобрели. Продавец, возможно, сможет транспортировать холодильник для его экологически безопасной переработки.

Хладагент и циклопентан, используемый в холодильнике в качестве вспенивающего агента, взрыво- и огнеопасны. Поэтому утилизацией холодильника должна заниматься специализированная служба, сотрудники которой обладают всеми необходимыми для этого навыками. Для предотвращения вреда для окружающей среды и иного возможного ущерба холодильник ни в коем случае нельзя утилизировать путем сжигания.

Для обеспечения безопасности детей перед утилизацией этого устройства отрежьте шнур электропитания как можно ближе к корпусу. Кроме того, снимите дверцы или хотя бы уплотнитель дверцы, чтобы дети не закрылись внутри.

УТИЛИЗАЦИЯ УПАКОВОЧНЫХ МАТЕРИАЛОВ

Упаковка предназначена для защиты устройства от повреждений во время транспортировки. Она произведена из пригодных для переработки материалов в соответствии с государственными нормативами по охране окружающей среды. Не утилизируйте упаковочные материалы вместе с обычными бытовыми отходами, а сдайте их в пункт раздельного сбора мусора, адрес которого можно узнать в местных органах власти. Вторичное использование упаковочных материалов позволяет снизить использование сырья в производственном процессе и объем отходов, свозимых на мусорные полигоны.

ТЕХНИЧЕСКИЕ ХАРАКТЕРИСТИКИ

Названия моделей	**WFD 420 Total NoFrost Inverter Black** **WFD 420 Total NoFrost Inverter Black Glass** **WFD 420 Total NoFrost Inverter Dark Grey** **WFD 420 Total NoFrost Inverter Dark Inox** **WFD 420 Total NoFrost Inverter White** **WFD 420 Total NoFrost Inverter White Glass**
Климатический класс	SN/N/ST/T
Общий полезный объем	401 л
Полезный объем холодильной камеры	252 л
Полезный объем морозильной камеры	149 л
Класс энергоэффективности	A++
Номинальное напряжение	220–240 В
Номинальная частота	50 Гц
Номинальная сила тока	1,6 А
Мощность замораживания	7 кг/сутки
Хладагент	R600a
Количество хладагента	50 г
Номинальная мощность	158 Вт
Уровень шума	39 дБА
Потребление электроэнергии	293 кВт·ч/год
Габариты (Ш×Г×В)	600 × 638 × 1908 (мм)
Вес нетто/брутто (модели с металлической дверцей)	70/80 кг
Вес нетто/брутто (модели со стеклянной дверцей)	73/83 кг