# KUPPERSBERG

## ИНСТРУКЦИЯ ПО ЭКСПЛУАТАЦИИ

ВЫТЯЖКА

# ANTA 60 B

| 128 Вт | 220-240 В | 50 Гц |
|---|---|---|
| Мощность | Напряжение | Частота |

**Отсканируйте QR-код на корпусе прибора камерой смартфона — это займёт 30 секунд и подарит вам дополнительный год гарантии от KUPPERSBERG.**

*Пожалуйста, внимательно прочитайте инструкцию перед использованием и сохраните её для дальнейшего обращения.*

# СОДЕРЖАНИЕ


1. Меры безопасности 3
2. Описание прибора 9
3. Транспортировка и установка 11
4. Панель управления 15
5. Режимы работы вытяжки 16
6. Уход и обслуживание 18
7. Устранение неисправностей 20
8. Технические характеристики 22
9. Утилизация 23
10. Гарантийные условия 24
11. Сведения об изготовителе 26

# 1. Меры безопасности

- Прибором могут пользоваться дети старше 8 лет, а также люди с ограниченными физическими, сенсорными или умственными возможностями, либо не имеющие достаточного опыта и знаний, если они находятся под присмотром или проинструктированы о безопасном использовании прибора и осознают связанные с этим риски.
- Не позволяйте детям играть с прибором. Чистка и обслуживание прибора не должны выполняться детьми без присмотра взрослых.
- Данное изделие предназначено для использования исключительно в бытовых условиях.
- Рабочее напряжение прибора составляет 220–240 В, частота - 50–60 Гц.
- Шнур питания прибора оснащён вилкой с заземлением. Эта вилка должна включаться только в заземлённую розетку.
- Вся электропроводка должна быть выполнена квалифицированным электриком.
- Установка неуполномоченными лицами может привести к нарушению работы, повреждению изделия и несчастным случаям.
- Не допускайте защемления или повреждения сетевого шнура во время монтажа. Не прокладывайте шнур вблизи варочной панели — в противном случае он может расплавиться и стать причиной пожара.
- Не включайте прибор в сеть до завершения его установки.
- Убедитесь, что место установки позволяет вам легко отключить прибор от сети в случае опасности.
- Не прикасайтесь к лампам прибора, если они работали продолжительное время — они могут быть горячими и обжечь руку.
- Кухонная вытяжка предназначена для бытового использования при обычном приготовлении пищи. При ином использовании возможны неисправности, и гарантия на изделие будет аннулирована.
- Соблюдайте нормы и правила отвода воздуха, установленные соответствующими органами.
- Не готовьте под прибором легковоспламеняющиеся продукты.
- Включайте прибор только после того, как поставите на конфорку кастрюлю, сковороду и т. п. В противном случае высокая температура может привести к деформации отдельных деталей прибора.
- Выключайте конфорку, прежде чем снимать с неё кастрюлю, сковороду и т. п.
- Не оставляйте кипящее масло на плите без присмотра — кастрюли с кипящим маслом могут самопроизвольно воспламениться.
- Своевременно заменяйте фильтры. Несвоевременная замена фильтров создаёт риск возгорания из-за скопившихся на них жировых отложений.
- Не используйте вместо фильтра негорючие фильтрующие материалы, не прошедшие проверку на огнестойкость.

- Не эксплуатируйте прибор без фильтра и не снимайте фильтры во время его работы.
- В случае возгорания обесточьте вытяжку и все прочие кухонные приборы (выньте вилку из розетки или отключите главный выключатель).
- Если периодическая чистка прибора не выполняется своевременно, это может создать риск возгорания.
- Перед проведением любых работ по обслуживанию обесточьте прибор (выньте вилку из розетки или отключите главный выключатель).
- При одновременной работе электрической кухонной вытяжки и приборов, использующих иные источники энергии, отрицательное давление в помещении не должно превышать 4 Па ($4 \times 10^{-5}$ бар).
- Газовые или жидкотопливные приборы, например обогреватели, находящиеся в одном помещении с вытяжкой, должны быть полностью изолированы от её вытяжного канала либо иметь герметичное исполнение.
- При подключении прибора к воздуховоду используйте трубы диаметром 150 мм или 120 мм. Длина воздуховода и количество сгибов должны быть минимально возможными.
- Не позволяйте детям играть с прибором.
- Для обеспечения электробезопасности в цепи питания вытяжки необходимо установить автоматический выключатель (предохранитель) номиналом не более 6 А.
- Упаковочные материалы могут представлять опасность — храните их в недоступном для детей месте.
- В случае повреждения сетевого шнура его замена должна выполняться производителем, авторизованным сервисным центром или специалистом аналогичной квалификации во избежание опасной ситуации.
- В случае воспламенения обесточьте вытяжку и кухонные приборы и накройте пламя. Никогда не тушите огонь водой.
- Доступные части прибора могут быть горячими.
- Прибор не предназначен для использования людьми (включая детей) с ограниченными физическими, сенсорными или умственными способностями, а также лицами без достаточного опыта и знаний, если они не находятся под наблюдением лица, ответственного за их безопасность.
- Вытяжка не должна подключаться к общим вентиляционным каналам, используемым для удаления продуктов сгорания от других приборов (например, газовых котлов, колонок, каминов).
- При одновременной эксплуатации вытяжки и приборов, использующих процесс горения (газовые, дизельные, угольные, дровяные обогреватели, проточные водонагреватели и т.п.), требуется повышенное внимание. Вытяжка, создавая разрежение в помещении, может нарушить процесс сгорания в этих приборах, приводя к обратной тяге и поступлению продуктов сгорания (включая угарный газ) в жилое пространство.
- Это предупреждение не относится к использованию без воздуховода.

- При одновременной работе кухонной вытяжки и приборов, использующих газ или другое топливо, в помещении должна быть обеспечена достаточная вентиляция (это может не относиться к приборам, отводящим воздух обратно в помещение).

## 2.1 Опасность для жизни, риск отравления

**ОПАСНО!**
**Опасность удушения**
Упаковочные материалы опасны для детей. Никогда не позволяйте детям играть с упаковочными материалами.

**ОПАСНО!**
**Опасность для жизни**
Существует опасность для жизни и риск отравления повторно всасываемыми продуктами сгорания. При использовании режима отвода воздуха, если не обеспечена достаточная подача свежего воздуха, не используйте прибор одновременно с приборами, отводящими токсичные газы через дымоход — вентилируемыми обогревателями на газе, жидком топливе, дровах или угле, водонагревателями и т. п.

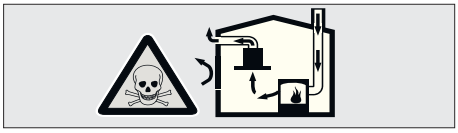

Приборы с отводом продуктов сгорания (например, обогреватели на газе, жидком топливе, дровах или угле, водонагреватели) забирают воздух для горения из помещения, где они установлены, и отводят отработанные газы через систему дымохода. Когда кухонная вытяжка работает, она забирает воздух из кухни и соседних помещений. Если приток свежего воздуха недостаточен, возникает разрежение. В этом случае токсичные газы всасываются обратно из дымохода и вытяжного канала и попадают в помещение.

- Поэтому всегда должен быть обеспечен достаточный приток свежего воздуха.

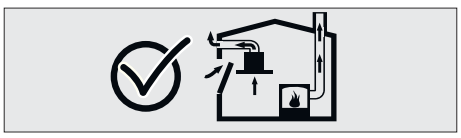

**ВНИМАНИЕ!**
**Опасность возгорания!**
– Остатки жира на жировом фильтре могут воспламениться. Очищайте жировой фильтр не реже одного раза в 3 месяца. Никогда не эксплуатируйте прибор без жирового фильтра.
– Остатки жира на жировом фильтре могут воспламениться. Никогда не пользуйтесь вблизи прибора открытым огнём (например, при фламбировании). Установка вытяжки рядом с обогревателем на твёрдом топливе (дрова, уголь) допускается только при наличии у него несъёмной крышки; искры при этом разлетаться не должны.
– Горячие масла и жиры легко воспламеняются. Никогда не оставляйте горячее масло и жир без присмотра. Никогда не пытайтесь тушить пламя водой. Выключите конфорку. Аккуратно погасите пламя крышкой, противопожарным одеялом или аналогичным материалом.
– Газовые конфорки без установленной на них посуды создают повышенный нагрев во время работы. Расположенный над ними вентиляционный прибор может быть повреждён или обгореть по этой причине. Включайте газовые конфорки только тогда, когда на них стоит посуда.
– Одновременная работа нескольких газовых конфорок создаёт повышенный нагрев. Расположенный над ними вентиляционный прибор может быть повреждён или обгореть по этой причине. Никогда не используйте две газовые конфорки на максимальном пламени дольше 15 минут. Крупная горелка мощностью более 5 кВт (вок-горелка) по мощности эквивалентна двум обычным газовым горелкам.

**ВНИМАНИЕ!**
**Опасность поражения электрическим током!**
– Неисправный прибор может стать причиной поражения электрическим током. Никогда не включайте неисправный прибор. Извлеките вилку из розетки и отключите автоматический выключатель. Обратитесь в сервисную службу.
– Ненадлежащий ремонт представляет опасность. Ремонт и замена повреждённых сетевых шнуров должны выполняться только специалистом сервисного центра. При неисправности прибора извлеките вилку из розетки и отключите автоматический выключатель. Обратитесь в сервисный центр.
– Попадание воды внутрь прибора может привести к поражению электрическим током. Запрещается использовать аппараты высокого давления или парогенераторы для чистки.

**ОПАСНО!**
**Опасность травмирования!**
– Во время монтажа существует опасность травмирования об острые края. На протяжении всего процесса установки прибора используйте защитные перчатки.
– Из-за риска падения прибора крепёжные болты и все крышки должны быть установлены точно так, как указано в руководстве пользователя.
– Предметы, поставленные на прибор, могут упасть. Не размещайте на приборе посторонние предметы.
– Светодиодные лампы очень яркие и могут повредить зрение. Не смотрите прямо на включённые светодиоды.

**ВНИМАНИЕ!**
**Риск ожога, риск поражения электрическим током!**
– Перед чисткой или обслуживанием дайте прибору остыть. Отключите предохранитель или выньте вилку из розетки.
– Попадание влаги в электронные компоненты может привести к их повреждению. Не протирайте элементы управления влажной тканью.
– Неправильная чистка может повредить поверхность. Чистите поверхности из нержавеющей стали только вдоль направления шлифовки. Не используйте очиститель для нержавеющей стали для элементов управления.
– Агрессивные и абразивные чистящие средства могут повредить поверхность. Их использование запрещено.

**ВНИМАНИЕ!**
**Опасность возгорания и травмирования!**
Если ремонт выполняется с нарушением правил или не в соответствии с требованиями, отключите предохранитель или выньте сетевой шнур прибора из розетки. Ремонт должен выполняться только сервисным центром или уполномоченными специалистами.

**ПРИМЕЧАНИЕ!**
Если прибор неисправен или повреждён, отключите предохранитель или выньте сетевой шнур прибора из розетки и обратитесь в сервисный центр.

**ПРИМЕЧАНИЕ!**
В случае повреждения сетевого шнура его замена должна выполняться производителем, авторизованным сервисным центром или специалистом аналогичной квалификации во избежание опасной ситуации.

**ПРИМЕЧАНИЕ!**
При неисправности ламп прибора отключите автоматический выключатель и выньте вилку прибора из розетки. Немедленно замените неисправные лампы (предварительно дав им остыть), чтобы избежать перегрузки остальных ламп.

**ОСТОРОЖНО!**
Доступные части прибора могут нагреваться при одновременной работе с кухонными приборами.

**ОПАСНО!**
Труба отвода воздуха данного прибора не должна подключаться к дымоходу, используемому для отвода продуктов сгорания приборов, работающих на газе или другом топливе.

**ОСТОРОЖНО!**
Риск повреждения из-за коррозии. Всегда включайте прибор во время приготовления пищи, чтобы предотвратить образование конденсата — конденсат может вызвать коррозионное повреждение. Попадание влаги в электронные компоненты создаёт риск их повреждения. Существует риск повреждения из-за обратного стекания конденсата: устанавливайте канал отвода воздуха с небольшим уклоном вниз (1°) от прибора.

# 2. Описание прибора

## Технический чертёж

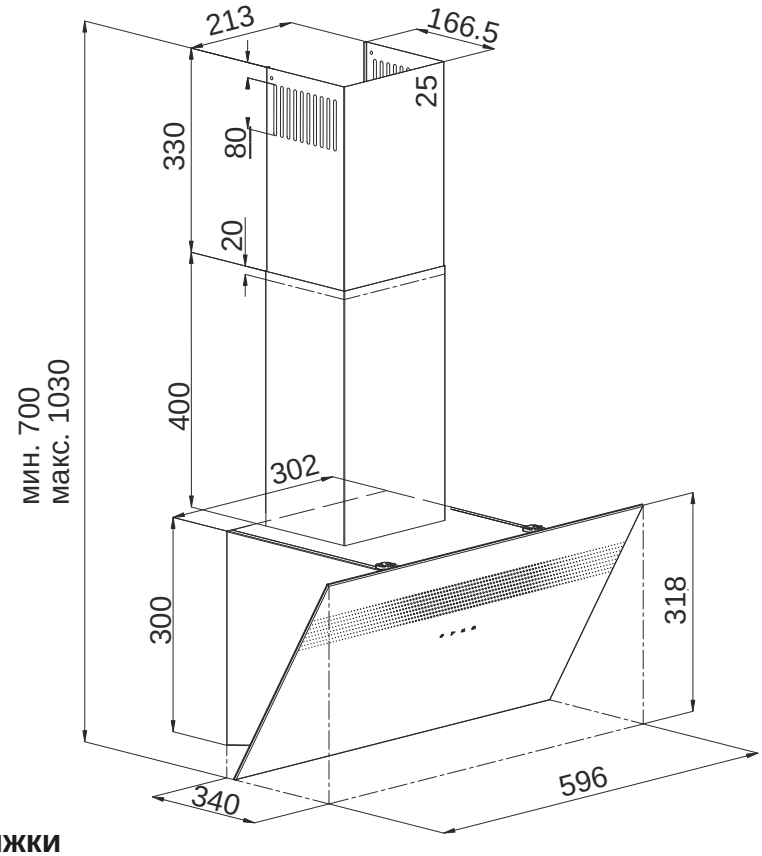


## Обзор вытяжки

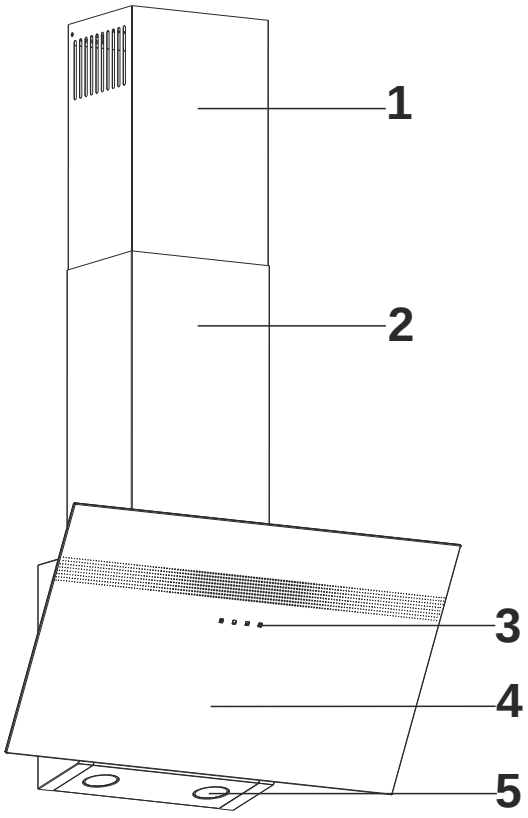

- 1 – Внутренний телескопический воздуховод
- 2 – Наружный телескопический воздуховод
- 3 – Панель управления
- 4 – Боковая всасывающая панель / стекло
- 5 – Подсветка варочной панели

## Комплектация

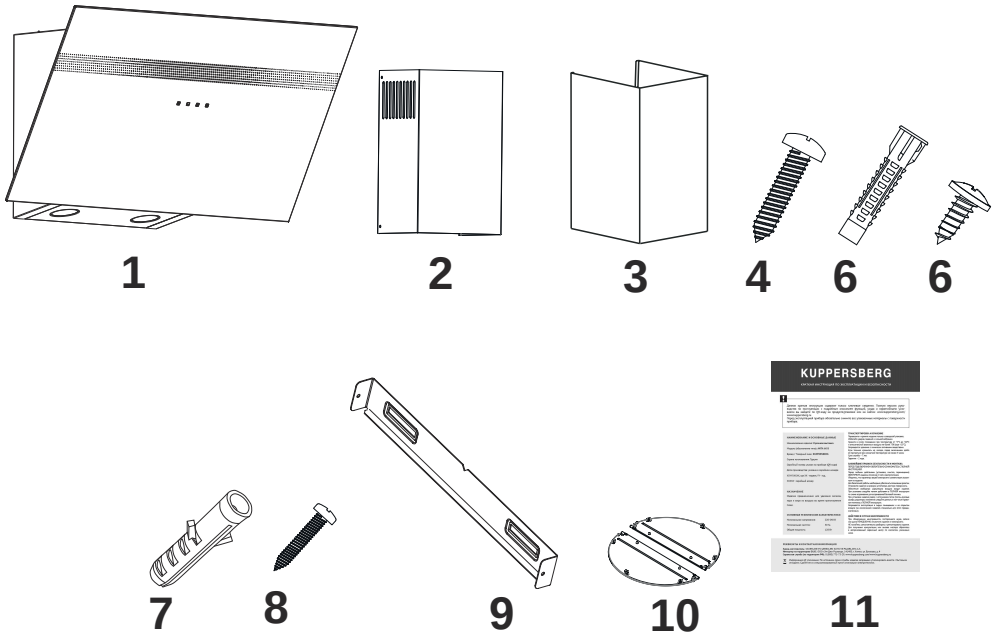


1 – Прибор

2 – Внутренний телескопический воздуховод

3 – Наружный телескопический воздуховод

4 – Винт настенного крепления 4,8×50

5 – Пластиковый дюбель Ø8 мм

6 – Винт по листовому металлу 3,5×9,5

7 – Пластиковый дюбель Ø6 мм

8 – Винт крепления соединительной пластины воздуховода 3,9×22

9 – Соединительная пластина воздуховода

10 – Заслонка воздуховода

11 – Мини-инструкция

# 3. Транспортировка и установка

## Расположение прибора

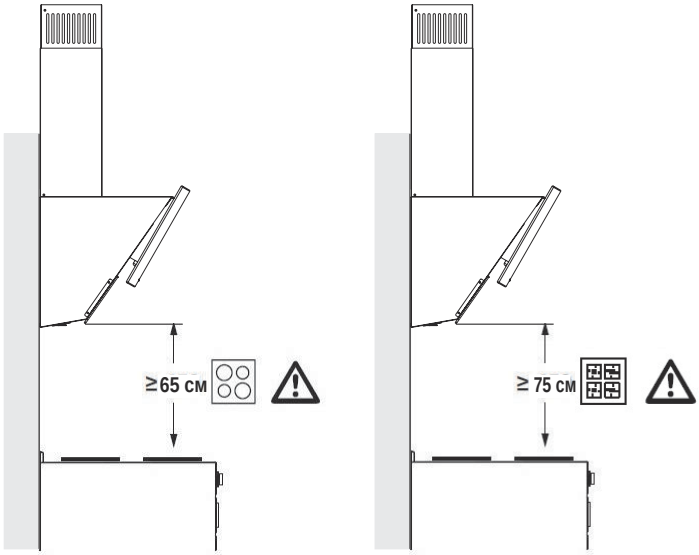


После завершения установки вытяжки минимальное расстояние между прибором и электрической варочной панелью должно составлять не менее 65 см, а до газовой плиты или плиты, работающей на другом топливе, — не менее 75 см.

### Установка и распаковка

- Убедитесь, что прибор не деформирован.
- О всех повреждениях, обнаруженных при доставке, необходимо немедленно обратиться в место покупки.
- Не позволяйте детям играть с упаковочными материалами!

## Монтаж

1 – Гнездо штифта заслонки
2 – Штифт заслонки

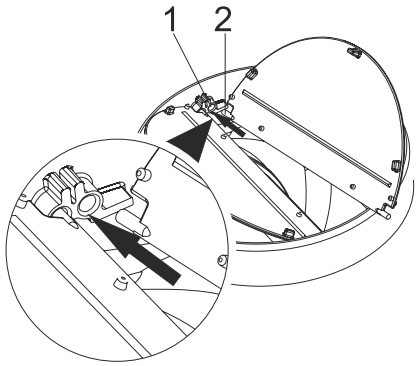


В комплект крепёжных элементов прибора входят две заслонки воздуховода. Закрепите эти заслонки на выходе двигателя, как показано ниже.

Вставьте пластиковый штифт (поз. 2) в гнездо штифта на выходе двигателя (поз. 1). Затем слегка согните заслонку, чтобы вставить второй штифт заслонки в его гнездо.

### Проверка стены

- Стена должна быть ровной, вертикальной и обладать достаточной несущей способностью.
- Глубина отверстий под крепёж должна соответствовать длине используемых болтов.

- Входящие в комплект дюбели и гайки предназначены для кирпичных стен. Для других материалов основания (например, гипсокартон, плита, пористый бетон) следует использовать соответствующие крепёжные дюбели и гайки.

**ОПАСНО!**
Перед началом сверления убедитесь, что вблизи точек сверления не проходят линии электропитания, газо- или водопровода.

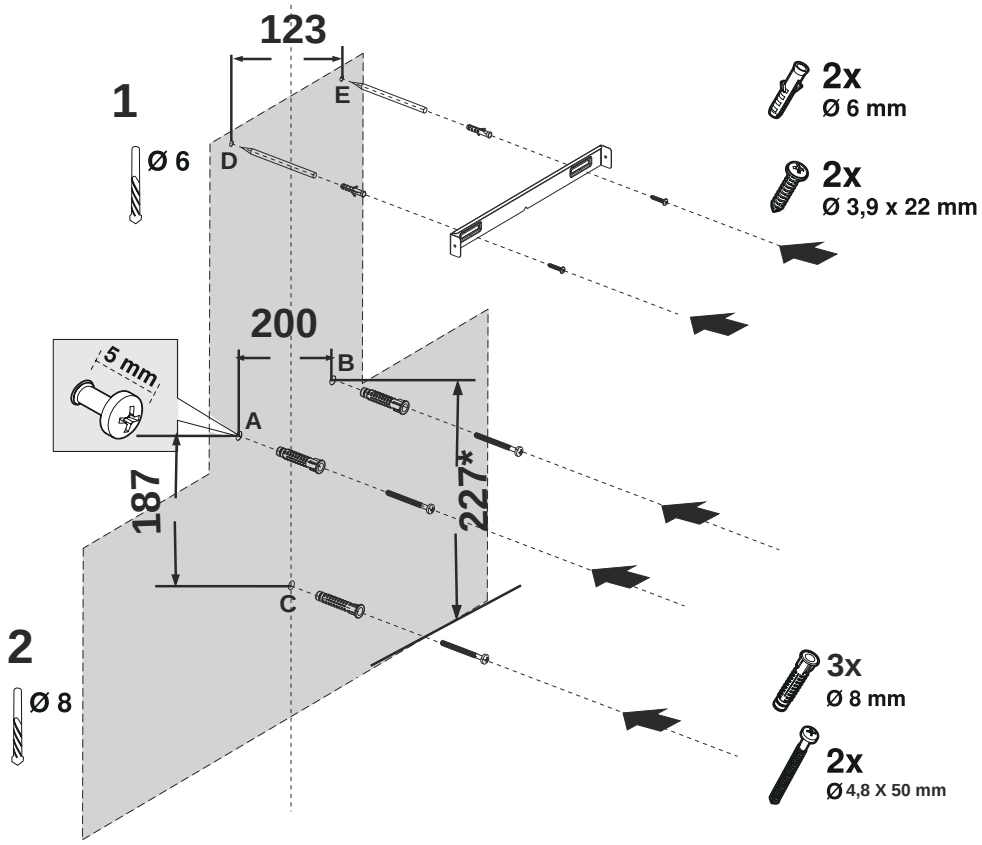


1. Проведите на стене осевую линию от потолка перпендикулярно нижнему краю вытяжки.
2. В середине соединительной пластины воздуховода имеется выступ. Совместите центр этого выступа с проведённой перпендикулярной линией. Выровняйте пластину горизонтально и отметьте карандашом отверстия крепления.

Просверлите отмеченные точки сверлом Ø6 мм и установите в отверстия 2 пластиковых дюбеля Ø6 мм.

Закрепите соединительную пластину воздуховода на стене винтами 3,9×22.

3. Чтобы просверлить отверстия для подвески воздуховода, приложите монтажный шаблон к поверхности, на которую будет устанавливаться прибор, и отметьте точки крепления.

**4.** Просверлите отверстия для подвески сверлом Ø8 мм и установите дюбели/

Установите 2 подвесных винта 4,8×50 так, чтобы между головкой винта и стеной оставался зазор 5 мм.

### Подготовка прибора

- Откройте крышку фильтра.
- Снимите металлический жировой фильтр.

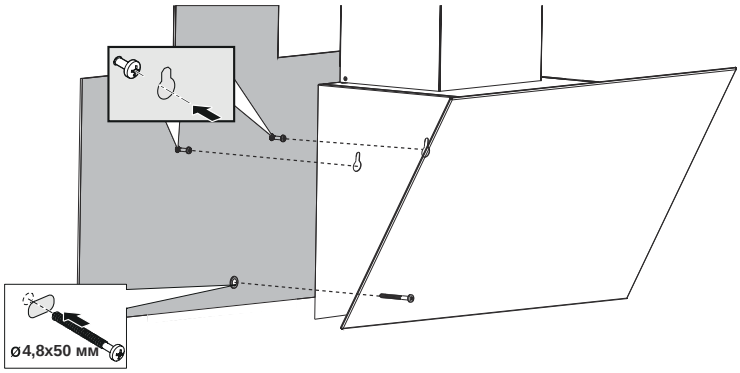


**1.** Удерживая прибор за корпус, наденьте его на подвесные винты, ранее вкрученные в стену, и затяните их.

**2.** Закрепите прибор на стене одним винтом 4,8×50 через монтажное отверстие с внутренней стороны прибора.

**3.** Установите алюминиевый жировой фильтр прибора.

Если прибор будет использоваться без угольного фильтра, установите трубу отвода воздуха.

## Монтаж воздуховодов из листового металла

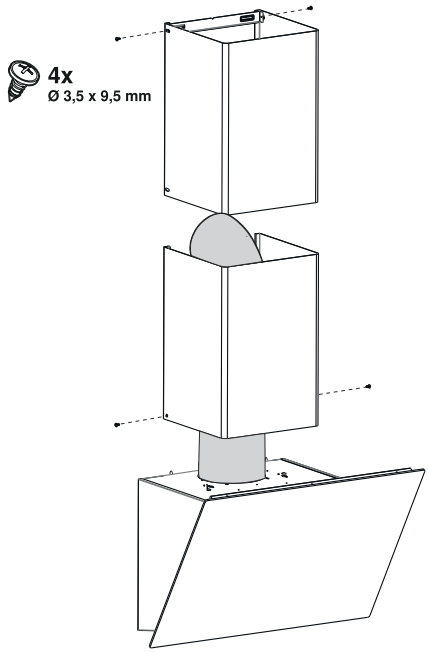

### Подключение выхода воздуха

- Закрепите один конец трубы отвода воздуха непосредственно в зоне выхода воздуха.
- Закрепите другой конец трубы отвода воздуха на выходе воздуха прибора.
- Тщательно герметизируйте места соединений.

### Установка воздуховодов из листового металла

- Если на воздуховодах есть защитная плёнка, снимите её.
- Прикрутите воздуховод к корпусу прибора с правой и левой стороны.

### Подключение выхода воздуха

# 4. Панель управления



*Сенсорные кнопки*

1. При нажатии этой кнопки прибор начинает работать на 1-й скорости.
2. При нажатии этой кнопки прибор начинает работать на 2-й скорости.
3. При нажатии этой кнопки прибор начинает работать на 3-й скорости.
4. Нажмите эту кнопку, чтобы включить или выключить подсветку.

Чтобы включить функцию таймера, нажмите и удерживайте в течение 3 секунд любую из кнопок скоростей (1, 2 или 3). При активации функции таймера символ соответствующей кнопки будет мигать в течение 15 минут. После этого включится таймер на 15 минут, и прибор автоматически выключится по истечении этого времени.

После активации функции таймера нажатие любой кнопки отключает функцию таймера.

Все функции, включённые до активации таймера, будут отключены через 15 минут.
Все функции, включённые после активации таймера, будут вновь включены через 15 минут.

# 5. Режимы работы вытяжки

Прибор можно использовать как в режиме отвода воздуха, так и в режиме рециркуляции воздуха.

### Режим отвода воздуха

Всасываемый воздух очищается жировыми фильтрами и отводится наружу через систему воздуховодов.

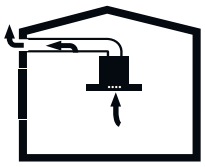

*Отвод воздуха без угольного фильтра*

Отводимый воздух нельзя направлять в действующий дымоход или в вытяжной канал, используемый для вентиляции помещений с источниками тепла.

- Если вы хотите отводить воздух в неиспользуемый дымоход или вытяжной канал, необходимо получить разрешение авторизованного специалиста.
- Если отводимый воздух выводится через наружную стену, необходимо использовать телескопический стеновой клапан.

### Режим рециркуляции воздуха

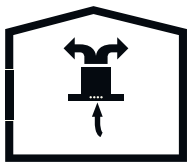

*Рециркуляция воздуха с угольным фильтром*

Всасываемый воздух очищается жировыми фильтрами и активным угольным фильтром, после чего возвращается обратно на кухню.

Для улавливания веществ, вызывающих неприятный запах в рециркулируемом воздухе, необходимо установить угольный фильтр.

### Замена угольного фильтра

#### Угольный фильтр

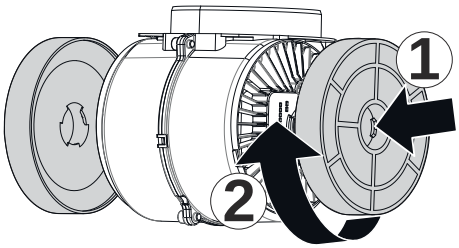


Приобретённый вами прибор допускает использование угольного фильтра.

- 1 — установите угольный фильтр в его посадочное гнездо.
- 2 — поворачивая угольный фильтр по часовой стрелке, убедитесь, что он полностью зафиксирован.

Если угольный фильтр установлен не до конца, он может выпасть и повредить прибор.

Никогда не мойте угольные фильтры.
Храните угольные фильтры в недоступном для детей месте.

# 6. Уход и обслуживание

**ОСТОРОЖНО!**
Чистка и обслуживание прибора не должны выполняться детьми без присмотра взрослых.

- Острые или абразивные чистящие материалы могут повредить поверхность. Их использование запрещено.
- Протирайте поверхности мягкой влажной тканью с добавлением средства для мытья посуды или неагрессивного средства для мытья стёкол. Засохшие и прилипшие загрязнения предварительно размягчите влажной тканью. Не соскабливайте загрязнения!
- Не используйте сухие ткани, абразивные губки, материалы, требующие интенсивного трения, песок, соду, кислото- или хлорсодержащие средства, а также другие агрессивные чистящие средства.
- Поверхности из нержавеющей стали чистите только вдоль направления шлифовки.
- Не используйте очистители для нержавеющей стали и влажные ткани для элементов управления. Использованные металлические жировые фильтры удерживают частицы жира, содержащиеся во влаге и паре, образующихся на кухне. Очищайте металлические жировые фильтры примерно раз в три месяца при обычном режиме использования (1–2 часа в день).
- Не используйте слишком агрессивные, кислотные или щелочные чистящие средства.
- При чистке металлических жировых фильтров протирайте влажной тканью также фиксирующие механизмы фильтров внутри прибора.
- Металлические жировые фильтры можно мыть в посудомоечной машине или вручную.
- Не наносите чистящие средства-спреи непосредственно на прибор.
- Не размещайте на приборе легковоспламеняющиеся и/или тяжёлые декоративные предметы.

### Чистка алюминиевого фильтра

Очищайте алюминиевые жировые фильтры регулярно, каждые 3 месяца.

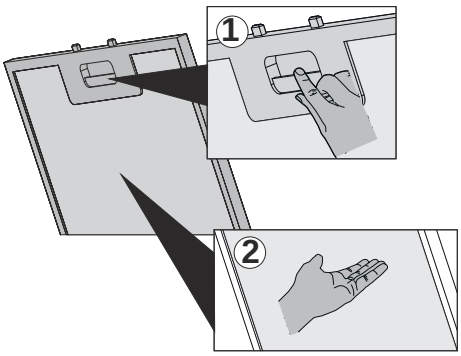


- Нажмите на фиксатор алюминиевого фильтра (1) и потяните фильтр в направлении стрелки.
- Снимая алюминиевый фильтр, придерживайте его второй рукой, чтобы он не упал.
- Снимая алюминиевый фильтр, держите его горизонтально, чтобы скопившееся масло не стекало.

### Мойка в посудомоечной машине

При мойке в посудомоечной машине возможно небольшое изменение цвета фильтра. На работу металлического жирового фильтра это не влияет.

- Не мойте сильно загрязнённые металлические жировые фильтры вместе с посудой.
- Размещайте металлические жировые фильтры в посудомоечной машине свободно, не сжимая их.

### Ручная мойка

Для удаления стойких загрязнений можно использовать специальное обезжиривающее средство.
– Размягчите металлические жировые фильтры в горячей воде с добавлением средства для мытья посуды.
– Используйте щётку для чистки и дайте жидкости полностью стечь с металлических жировых фильтров.
– После чистки тщательно промойте фильтры.

### Советы по энергосбережению

- Регулярно заменяйте угольные фильтры.
- Регулярно очищайте алюминиевые фильтры. Загрязнённые фильтры затрудняют прохождение воздуха, из-за чего может потребоваться использовать прибор на более высокой скорости.
- Используйте прибор на его штатных скоростных режимах.
- Использование на более высокой скорости приводит к увеличению энергопотребления.

# 7. Устранение неисправностей

## Замена ламп

В случае неисправности лампы прибора обратитесь в сервисный центр.

| | |
|---|---|
| **Мощность лампы (Вт)** | 1,5 |
| **Цоколь / патрон лампы** | Патрон |
| **Напряжение лампы (В)** | 220–240 |
| **Размер (мм)** | 46×46 |
| **Класс энергоэффективности** | G |

## Устранение неисправностей

**Если подсветка не работает:**

- Убедитесь, что вилка вставлена в розетку и предохранители исправны.
- Проверьте лампы. Перед проверкой обязательно отключите прибор от сети. Подтяните лампы, если они плохо закручены; при необходимости замените их.

**Возможные неисправности и что можно проверить перед обращением в сервисный центр:**

**А) Если прибор совсем не работает:**

- Проверьте, включена ли вытяжка в сеть и надёжно ли вилка вставлена в розетку.
- Проверьте предохранитель, к которому подключён прибор, а также основной предохранитель в доме.

**Если производительность прибора недостаточна и он работает с повышенным шумом:**

- Достаточен ли диаметр выходного отверстия воздуховода прибора (минимум 120 мм)?
- Проверьте, чисты ли металлические фильтры.
- При использовании вытяжки без воздуховода убедитесь, что угольным фильтрам не более 6 месяцев.
- Обеспечьте достаточную вентиляцию кухни для нормального притока воздуха. Если после этого производительность прибора вас не устраивает, обратитесь в авторизованный сервисный центр.

**Поиск и устранение неисправностей**

| Описание неисправности | Причина | Способ устранения |
|---|---|---|
| Прибор не работает | Проверьте подключение к сети | Напряжение сети должно быть 220–240 В, прибор должен быть подключён к заземлённой розетке |
| Лампа подсветки не работает | Проверьте подключение к сети | Напряжение сети должно быть 220–240 В, прибор должен быть подключён к заземлённой розетке |

| | | |
|---|---|---|
| Лампа подсветки не работает | Проверьте выключатель подсветки | Выключатель подсветки должен находиться в положении «Вкл.» |
| Лампа подсветки не работает | Проверьте лампы | Лампы должны быть исправны |
| Слабый забор воздуха прибором | Проверьте алюминиевый фильтр | Алюминиевый кассетный фильтр следует мыть раз в месяц при обычных условиях эксплуатации |
| Слабый забор воздуха прибором | Проверьте воздуховод | Воздуховод должен быть открыт |
| Слабый забор воздуха прибором | Проверьте угольный фильтр | В приборах, работающих с угольными фильтрами, угольный фильтр следует заменять раз в 3 месяца при обычных условиях эксплуатации |
| Прибор не отводит воздух (при использовании без воздуховода) | Проверьте алюминиевый фильтр | Алюминиевый фильтр следует мыть раз в месяц при обычных условиях эксплуатации |
| Прибор не отводит воздух (при использовании без воздуховода) | Проверьте угольный фильтр | В приборах, работающих с угольными фильтрами, угольный фильтр следует заменять раз в 3 месяца при обычных условиях эксплуатации |

# 8. Технические характеристики

| | |
|---|---|
| **Напряжение питания** | 220–240 В~ 50 Гц |
| **Класс изоляции двигателя** | F |
| **Класс защиты от поражения электрическим током** | КЛАСС I |
| **Угольный фильтр (приобретается отдельно)** | KFS-1 |

# 9. Утилизация

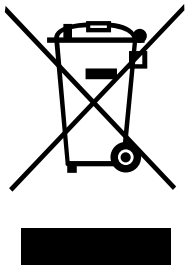

Символ на изделии или его упаковке указывает на то, что изделие не следует рассматривать как обычный бытовой мусор. Отнесите изделие в авторизованный центр сбора отходов электрического и электронного оборудования.

Данный прибор маркирован в соответствии с Европейской директивой (WEEE).

Правильная утилизация изделия поможет предотвратить негативные последствия для окружающей среды и здоровья людей, которые могут возникнуть в случае неправильной утилизации. Для получения подробной информации о вывозе и переработке изделия обратитесь в соответствующий муниципальный орган, отвечающий за утилизацию отходов, в службу утилизации отходов или в магазин, где вы приобрели изделие.

# 10. Гарантийные условия

**Уважаемый Покупатель!**

Благодарим Вас за выбор продукции компании KUPPERSBERG. Настоящим компания KUPPERSBERG подтверждает, что приобретённая Вами техника изготовлена из высококачественных материалов при повышенном контроле качества и отвечает всем техническим и экологическим критериям, предъявляемым к домашней бытовой технике.

Данный товар сертифицирован на территории Российской Федерации. Производитель обязуется обеспечить бесплатный гарантийный ремонт в течение всего гарантийного срока.

## Сроки и условия гарантии

| | |
|---|---|
| **Гарантийный срок** | 24 (двадцать четыре) месяца с даты продажи |
| **Срок службы изделия** | 7 (семь) лет с даты изготовления |
| **Гарантия на комплектующие** | 6 месяцев с момента продажи основного изделия |
| **Гарантия на элементы освещения** | 15 дней с даты покупки |
| **Гарантия на новые детали при ремонте** | До окончания гарантийного срока изделия |
| **Территория действия гарантии** | Российская Федерация, Республика Беларусь, Республика Казахстан |

## Условия гарантийного обслуживания

**1.** Гарантия распространяется только на изделия, используемые в личных, семейных или домашних целях, не связанных с предпринимательской деятельностью.

**2.** Гарантийный ремонт выполняется бесплатно авторизованным сервисным центром на дому у потребителя или в мастерской по усмотрению сервисного центра.

**3.** Прежде чем вызвать специалиста, внимательно прочитайте инструкцию по эксплуатации. Если изделие исправно, сервисный центр вправе потребовать возмещения стоимости ложного вызова.

**4.** Претензии по качеству принимаются при условии, что недостатки обнаружены в течение гарантийных сроков и после предварительной проверки качества представителем авторизованного сервисного центра.

**5.** Сохраняйте в течение гарантийного срока все документы, прилагаемые при продаже: кассовый и/или товарный чек, инструкцию по эксплуатации.

**6.** При отсутствии документов о покупке гарантийный срок исчисляется с даты изготовления изделия (согласно п. 2 ст. 19 ЗоЗПП).

## Случаи, на которые гарантия не распространяется

- Несоблюдение инструкции по эксплуатации, неправильная установка, хранение или транспортировка изделия.
- Использование изделия для предпринимательской или профессиональной деятельности.
- Ремонт, разборка или конструктивные изменения, выполненные неуполномоченными лицами или организациями.
- Повреждения вследствие нестабильности электросети (ГОСТ 13109-97), стихийных бедствий, пожара, попадания посторонних предметов, жидкостей,

насекомых.

- Внешние и внутренние загрязнения, царапины, трещины, вмятины, механические повреждения, повреждения стеклянных деталей.
- Повреждения деталей вследствие естественного износа: лампы, фильтры, уплотнительные элементы, ручки, кнопки управления, решётки.
- Удаление, изменение или нечитаемость заводских наклеек с указанием модели, продуктового и серийного номера изделия.
- Потеря товарного вида вследствие воздействия химических веществ или длительных термических воздействий.
- Если изделие на момент визита сервисной службы находилось в технически исправном состоянии.

## Горячая линия и сервисные центры

**8 (800) 775-73-29**

Бесплатно для всех регионов РФ • Пн–Пт: 9:00–18:00

**www.kuppersberg.ru**

# 11. Сведения об изготовителе

| | |
|---|---|
| **Торговая марка** | Kuppersberg |
| **Изготовитель** | Эм энд Джи Хаусгерате ГмбХ |
| **Адрес изготовителя** | Потсдамер стр, 92 10785 Берлин |
| **Страна производства** | Турция |
| **Лицо, уполномоченное изготовителем** | ООО «Эм-Джи Русланд» |
| **Адрес** | 141400, г. Химки, ул. Бутаково, д. 4 |
| **Электронная почта** | info@kuppersberg.com |
| **Сайт** | www.kuppersberg.ru |

Серийный номер указан на корпусе прибора и на упаковке. При отсутствии или повреждении серийного номера он зашифрован в QR-коде, расположенном на упаковке и на самом приборе. Для его получения отсканируйте QR-код с помощью камеры смартфона.

*Фирма-производитель оставляет за собой право на внесение изменений в конструкцию, комплектацию и дизайн приборов без предварительного уведомления.*