PVMC 15-5
PVMC 15-5 PA
PVMC 15-5 PU CR

Pando
integralcooking

VINOTECA DE CAJÓN
Drawer wine cooler

Manual de uso - ES
Certificado de Gantía

Manual do utilizador - PT
Certificado de garantia

Manuel de l'utilisateur - FR
Certificat de garantie

User manual - EN
Certificate of Guarantee

Certificación del Sistema de Gestión de la Calidad
Environmental Management System Certification
UNE-EN ISO 14001:2015
ES20/208675

Sistema de Gestión de la Calidad
Quality Management System
UNE-EN ISO 9001:2015
ES19/86566

Pando
integral*cooking*

CAMPANAS DECORATIVAS
HORNOS& MICROONDAS
PLACAS DE GAS E **INDUCCIÓN**
FRIGORÍFICOS
LAVAVAJILLAS
VINOTECAS

OVENS& MICROWAVES
INDUCTION & GAS **HOBS**
REFRIGERATORS
DISHWASHERS
WINE COOLERS

CALIDAD CERTIFICADA
CERTIFIED QUALITY

ISO 9001:2015 - ES19/86566
Certificación del Sistema de Gestión de la Calidad
Quality Management System Certification

ISO 14001:2015 - ES20/208675
Certificación del Sistema de Gestión del Medioambiente
Environmental Management System Certification

REDUZCO CALCULO COMPENSO CO2 2023

REDUZCO CALCULO COMPENSO CO2 2024

Certificado de registro de huella de carbono, compensación y proyectos de absorción de CO2 del Ministerio para la Transición Ecológica y el Reto Demográfico (MITERD)

Certificate of registration of carbon footprint, offsetting and CO2 absorption projects of the Ministry f or E cological T ransition and Demographic Challenge (MITERD).

*El uso de la certificación y de la marca es exclusivo para los modelos marcados con este símbolo en su etiqueta identificativa.
*The use of the certification and marking is exclusive for models marked with this symbol on their identification label.

The Global Kitchen ***Partner***

Las imágenes y contenido de este manual son propiedad exclusiva de Pando – INOXPAN, S.L., por lo que queda totalmente prohibida la utilización de imágenes y la reproducción total o parcial sin previa autorización por escrito.
Images and content in this handbook is of exclusive property of Pando - INOXPAN S.L, for which it is completely forbidden the use of images as well as total or partial reproduction without previous authorisation in written.

LAS IMÁGENES MOSTRADAS EN ESTE MANUAL NO SON CONTRACTUALES.
THE IMAGES SHOWN IN THIS HANDBOOK ARE NOT CONTRACTUAL

La Dirección Técnica de Pando se reserva el derecho de modificar, alterar o mejorar los dibujos técnicos que se exponen en este manual sin previo aviso.
Pando Technical Management reserves the right to modify, alter or improve any technical drawings exposed in this handbook without previous warning.

Pando se reserva el derecho de cambiar o anular cualquier medida de los artículos del manual, sin previo aviso, sin perjudicar las características esenciales de funcionalidad y seguridad, y no se hace responsable de los errores u omisiones que pudieran darse en el manual.
Características técnicas válidas salvo errores tipográficos, omisión o impresión.
Las imágenes y contenido de este manual son propiedad exclusiva de Pando - INOXPAN S.L., por lo que queda totalmente prohibida la apropiación de imagenes y la reproduccion total o parcial sin previa autorizacion por escrito.

LAS IMÁGENES MOSTRADAS EN ESTE MANUAL NO SON CONTRACTUALES.

La Dirección Técnica de Pando se reserva el derecho de modificar, alterar o mejorar los dibujos técnicos que se exponen en este manual sin previo aviso.

La versión en papel de este manual no se puede actualizar a tiempo real, para garantizarle la ultima versión de las instrucciones de su producto le recomendamos consultar la versión digital en www.pando.es

Pando
integralcooking

En primer lugar, queremos agradecerle la confianza depositada en nuestra firma por la adquisición de uno de nuestros productos. Estamos seguros que ha tomado la decisión más acertada.

En **Pando**, no solo ofrecemos productos de primera calidad, sino que disponemos de un amplio equipo de profesionales que le atenderán y asesorarán a cualquier consulta que se le presente durante la instalación o el funcionamiento.

Para conocernos mejor, le invitamos a que visite nuestra página web (www.pando.es) donde podrá ver toda nuestra gama de productos con la información comercial y técnica más actualizada.

En ella encontrará una amplia selección de **Campanas Decorativas**; de Pared, de Techo, de Isla, de Integración a mueble y de Integración en la placa de cocción. Esta variedad nos permite adaptarnos a cualquier estilo de cocina que se nos presente.

También le mostramos nuestra colección de electrodomésticos imprescindibles en cualquier hogar. Electrodomésticos tales como nuestra colección de **Hornos** y **Microondas** con elevadas prestaciones, las **Placas de Inducción** y de **Gas** que le ayudarán a realizar las mejores recetas, **Vinotecas** y **Bodegas de Envejecimiento** para mantener y conservar sus vinos en las mejores condiciones, **Lavavajillas** de integración con la tecnología más actual y nuestra gama de **Frigoríficos** y **Congeladores** de integración panelables junto con los de libre instalación.

Todo ello bajo una marca con una larguísima trayectoria de más de **40 años** en el sector, que elabora sus productos como un verdadero artesano. Plasmando lo mejor de nuestra experiencia en todo lo que hacemos.

Esperamos sinceramente que se divierta, experimente y disfrute del confort y las capacidades del que ya es su nuevo aliado en la cocina.

Muchas gracias
El equipo de **Pando**

PROTECCIÓN DEL MEDIOAMBIENTE

El símbolo en el producto o en su embalaje indica que este producto no se puede tratar como desperdicios normales del hogar. Este producto se debe entregar al punto de recolección de equipos eléctricos y electrónicos para reciclaje. Al asegurarse de que este producto se deseche correctamente, usted ayudará a evitar posibles consecuencias negativas para el medio ambiente y la salud pública, lo cual podría ocurrir si este producto no se manipula de forma adecuada. Para obtener información más detallada sobre el reciclaje de este producto, póngase en contacto con la administración de su ciudad, con su servicio de deshechos del hogar o con la tienda donde compró el producto. Este electrodoméstico está marcado conforme a la directiva Europea 2012/19/EU sobre los residuos de aparatos eléctricos y electrónicos (WEEE).

RECOGIDA DE LOS ELECTRODOMÉSTICOS

TRATAMIENTO DEL RESIDUO

ELIMINACIÓN DEL EMBALAJE. El embalaje está marcado con el Punto Verde. En su compromiso con la protección del Medio Ambiente y en cumplimiento con lo dispuesto en la Directiva Europea 94/62/EC relativa a los envases y residuos de envases y la derivada Ley 22/2011 de Residuos y Suelos Contaminados, Pando encomienda a entidades de economía social un Sistema Integrado de Gestión, encargado de la recogida periódica en el domicilio del consumidor o en sus proximidades de envases usados y residuos de envases para su posterior tratamiento. Para eliminar todos los materiales de embalaje tales como el cartón, el poliuretano expandido y las películas, utilice los contenedores adecuados.
De este modo se garantiza el correcto tratamiento y la reutilización de los materiales de embalaje.

ÍNDICE

ADVERTENCIAS DE SEGURIDAD....8

INSTALACIÓN 13
ANTES DE INSTALAR EL APARATO....13
MEDIDAS DEL PRODUCTO....14
VINOTECA INTEGRADA EN COLUMNA....14
VINOTECA CAJÓN INTEGRADO....14
INSTRUCCIONES DE INSTALACIÓN DEL PANEL SUPERPUESTO....17
CONEXIÓN ELÉCTRICA....18

USO DE LA VINOTECA....19
FUNCIONAMIENTO....19
MODO CONFIGURACIÓN....21
INDICADOR DE TEMPERATURA....23
FUNCIÓN DE MEMORIA DE TEMPERATURA....23
ALARMA DE TEMPERATURA....23
LUZ INTERIOR....24
DYNACLIMA / MODO SILENCIOSO....24
ALARMA DE PUERTA....24
BOTELLEROS Y ALMACENAMIENTO....24
MODO ECO DEMO....25

RUIDOS DE FUNCIONAMIENTO....25

DESCONGELACIÓN / HIGROMETRÍA / VENTILACIÓN 26

TABLA DE TEMPERATURAS DE SERVICIO DEL VINO....27

VACACIONES....28

TRASLADO DEL APARATO 28

CONSEJOS PARA AHORRAR ENERGÍA 29

CUIDADO Y MANTENIMIENTO 29
EXTRACCIÓN DEL CAJÓN....29
FILTRO DE AIRE DE CARBÓN ACTIVO 30
LIMPIEZA DEL APARATO 30
FALLO DE ALIMENTACIÓN....30

RESOLUCIÓN DE PROBLEMAS....32

GARANTÍA....35

ADVERTENCIAS DE SEGURIDAD

Por favor lea estas instrucciones atentamente. Sólo así podrá utilizar su aparato de forma segura y correcta. Le recomendamos encarecidamente que conserve el manual de instrucciones y las instrucciones de instalación para un futuro uso o para posteriores propietarios.

Tenga en cuenta lo siguiente:

- El aparato está destinado a ser utilizado para el almacenamiento de vino. Use este aparato sólo como se describe en este manual. Otros usos no recomendados pueden causar incendios, descargas eléctricas o lesiones personales.
- Este aparato puede ser utilizado por niños de 8 años o más y las personas con discapacidad física, sensorial o mental o falta de experiencia y conocimiento, si se les ha dado la supervisión instrucciones relativas al uso del aparato de una manera segura y entender los riesgos inherentes. Los niños no deben jugar con el aparato. La limpieza y mantenimiento no debe ser hecha por niños sin supervisión.
- De acuerdo con los estándares de IEC: este dispositivo no está diseñado para ser utilizado por personas (incluidos niños) con capacidades físicas, sensoriales o mentales reducidas, o por falta de experiencia y conocimiento, a menos que hayan sido supervisados o instruidos sobre el uso del dispositivo por parte de una persona responsable de su seguridad. Los niños ,deben ser supervisados para asegurarse de que no juegan con el aparato. Los aparatos eléctricos no son juguetes. Mantener siempre el dispositivo fuera del alcance de los niños. Mantenga el cable de alimentación fuera del alcance de los niños. No deje que el cable de red cuelgue sobre el borde de la mesa o encimera donde esté colocado el aparato.
- Los niños de edades comprendidas entre 3 a 8 años se les permite cargar y descargar los aparatos de refrigeración.
- Para protegerse contra el riesgo de descarga eléctrica, NO SUMERJA la unidad, el cable o el enchufe en agua o rocíe ningún otro líquido.
- Desenchufe los aparatos de la toma de corriente cuando no esté en uso, cuando se pase de

¡ATENCIÓN!: Por favor, mantenga el aparato alejado de sustancias que puedan causar la ignición. No haga funcionar el aparato en presencia de gases explosivos y/o inflamables.

un lugar a otro y antes de limpiarlo.

- Para desconectar el aparato, sujete el enchufe y tire de la toma de la pared. Nunca tire del cable.
- No coloque el aparato o cualquiera de sus partes cerca de una llama abierta, cocina u otro aparato de calefacción
- No haga funcionar el aparato con el cable o enchufe dañado, si el producto no funciona, o si se ha caído o dañado de alguna manera. Si el cable de alimentación está dañado, debe ser reemplazado por el fabricante, o un centro de servicio autorizado o por personal cualificado con el fin de evitar situaciones de peligro.
- El uso de accesorios no recomendados por el fabricante puede ser peligroso.
- Coloque la unidad sobre una superficie seca y nivelada.
- No lo ponga en funcionamiento si la carcasa se quita o se daña.
- Una mala conexión entre la toma de corriente de red AC (de pared) y el enchufe puede provocar recalentamiento y deformación del mismo.
- Póngase en contacto con un electricista cualificado para reemplazar la toma de pared si está floja o dañada.
- Coloque la unidad lejos de la luz solar directa y de fuentes de calor (estufa, calentador, radiador, etc.)

ADVERTENCIA: Este aparato está libre de gases CFC y HFC y contiene pequeñas cantidades de isobutano (R600a), que es respetuoso con el medio ambiente, pero inflamable. No daña la capa de ozono, ni va a incrementar el efecto invernadero. Se debe tener cuidado durante el transporte y puesta en marcha de la máquina de que no haya partes del sistema de refrigeración estén dañadas. Las fugas de refrigerante pueden inflamarse y pueden dañar los ojos.

En el caso de fuga de refrigerante, si el aparato se encuentra en una pequeña habitación, existe el peligro de que los gases combustibles se esparcen por la habitación. Por cada 8 g de refrigerante se requiere al menos 1 metro cúbico de espacio de la habitación. La cantidad de refrigerante en el aparato está indicada en la placa de datos del interior del aparato.

Es peligroso para cualquier persona que no sea un servicio técnico autorizado llevar a cabo el mantenimiento o reparación de este aparato.

ADVERTENCIA: Mantenga las aberturas de ventilación, en el aparato o de la estructura integrada, sin obstáculos. No se aceptará responsabilidad alguna por cualquier daño que haya incurrido debido al mal uso del aparato o como resultado e las reparaciones efectuadas por personal no cualificado. En este caso no será válida ni la garantía ni cualquier otra reclamación de responsabilidad.

ADVERTENCIA: No utilice dispositivos mecánicos u otros medios para acelerar el proceso de descongelación que no sean los recomendados por el fabricante.

ADVERTENCIA: No dañe el circuito refrigerante. Nunca utilice un aparato con un circuito dañado.

ADVERTENCIA: No utilice ningún aparato eléctrico en el interior del compartimento de alimentos del aparato, a menos que sean del tipo recomendado por el fabricante.

ADVERTENCIA: Para evitar el peligro debido a la inestabilidad del aparato, ha de fijarse de acuerdo con las instrucciones este aparato.

PRECAUCIÓN: Por favor, mantenga los productos lejos del fuego o sustancias abrasivas, antes de instalar el refrigerador.

ADVERTENCIA: NO almacene sustancias explosivas como latas de aerosol con un propelente inflamable en este aparato.

ADVERTENCIA: Cuando instale el aparato, asegúrese de que el cable de alimentación no quede atrapado o dañado.

ADVERTENCIA: No ubique enchufes portátiles, alargos o fuentes de alimentación portátiles en la parte posterior de la unidad.

Para evitar la contaminación de los productos almacenados, respete las siguientes instrucciones:

- Abrir la puerta durante períodos prolongados puede provocar un aumento significativo de la temperatura en los compartimentos del aparato.
- Limpie regularmente las superficies que puedan entrar en contacto con vertidos accidentales de

líquidos.

- Si el aparato de refrigeración se deja vacío por períodos prolongados, apague, descongele, limpie, seque y deje la puerta abierta para evitar que se forme moho en el aparato.
- La vinoteca no está destinada a la conservación de alimentos. El uso recomendado es para la conservación de líquidos embotellados.
- Este aparato está destinado a uso doméstico, no siendo recomendado para uso industrial.
- No intente reparar o reemplazar cualquier pieza de este producto a menos que se recomiende específicamente en este manual. Cualquier otro servicio debe ser realizado por un técnico cualificado.
- Recolocar todos los paneles después de un servicio antes de poner en marcha.
- Use dos o más personas para mover e instalar el aparato. El no hacerlo puede dañar su espalda y/o producir otras lesiones.
- Nunca limpie las piezas de este electrodoméstico con líquidos inflamables.
- Sus vapores pueden provocar un riesgo de incendio o explosión. Y no almacene o use gasolina u otros líquidos inflamables en las proximidades.
- Sus vapores pueden ocasionar fuego o explosiones fortuitas.
- No conecte o desconecte el enchufe eléctrico con las manos mojadas.
- Si tiene un dispositivo de cerradura, no guardar la llave cerca del aparato o al alcance de los niños.
- Se recomienda un circuito separado, que preste servicio únicamente su aparato. Use tomas de red que no se puedan apagar con un interruptor.

ADVERTENCIA: Para reducir el riesgo de incendio, descargas eléctricas o lesiones personales, desenchufe o desconecte el aparato de la fuente de alimentación antes de hacer tareas de mantenimiento.

GUARDE ESTAS INSTRUCCIONES

Si está experimentando problemas, consulte la Guía de solución de problemas en la parte posterior de este manual. En ella se enumeran las causas de los problemas de funcionamiento menores, que se pueden corregir por sí mismos.

EMBALAJES Y FIN DE VIDA ÚTIL

Debe deshacerse del embalaje del aparato correctamente. Asegúrese de que las envolturas de plástico, bolsas, etc. están dispuestas de ma-

nera segura y manténganse fuera del alcance de los bebés y los niños pequeños.

¡PELIGRO DE ASFIXIA!

El equipo de refrigeración debe desecharse de forma adecuada de una manera profesional y apropiada, de acuerdo con las regulaciones locales actuales y las leyes que protegen el medio ambiente. Esto se aplica a los dispositivos inservibles y también para su nueva unidad una vez que haya llegado al final de su vida útil.

ADVERTENCIA: Asegúrese de que los viejos electrodomésticos usados no puedan utilizarse después de su eliminación mediante la extracción de las puertas, quitando el tapón, cortando el cable de red, y la eliminación o destrucción de cualquier cierre con resorte o tornillos. De este modo se evitará que los niños se queden encerrados en el aparato durante el juego (riesgo de asfixia) o poner en peligro sus vidas de cualquier otra manera.

NO deposite el aparato en los vertederos con el aislamiento (ciclopentano) y con el gas refrigerante (R600a) contenido en estos aparatos, pues son inflamables.

INSTRUCCIONES PARA LA ELIMINACIÓN

El aparato no se debe tirar a la basura o con la basura normal del hogar.

El circuito de refrigeración, en particular el intercambiador de calor en la parte posterior / inferior de la unidad, no debe dañarse

INSTALACIÓN

ANTES DE INSTALAR EL APARATO

Retire todo el embalaje exterior e interior. Limpie la superficie interior con agua tibia utilizando un paño suave.
La unidad puede tener olores residuales al principio, desaparecerán a medida que la unidad se enfríe.

1. Antes de conectar el aparato a la eléctrica, déjelo en posición vertical durante al menos 24 horas. Esto reducirá la posibilidad de un mal funcionamiento en el sistema de refrigeración causado por la manipulación durante el transporte para asegurar que el aceite fluya de nuevo al compresor. Durante este tiempo, le recomendamos que deje la puerta abierta para eliminar cualquier olor residual.
2. Instale la manilla en la puerta si es necesario.

- **ADVERTENCIA:** No almacene ni instale el aparato en el exterior. La unidad es sólo para uso en interiores.
- **ADVERTENCIA:** No instale el aparato en la lavandería.
- **ADVERTENCIA:** Evite situar el aparato en zonas húmedas.
- **ADVERTENCIA:** Coloque el aparato sobre una superficie lo suficientemente resistente como para soportar el peso de la unidad cuando está completamente cargada.
- **ADVERTENCIA:** Compruebe que la base sobre la que se asentará el cajón está limpia y nivelada (utilice un nivel de burbuja). Esto es importante para que el aparato funcione correctamente.

3. Introduzca el cajón en la unidad de alojamiento y asegúrese de que esté correctamente alineado en la unidad.
4. Abra el cajón y fíjelo a las paredes laterales de la carcasa con los 4 tornillos suministrados.

NOTAS:

- Es imprescindible mantener un espacio de 5 mm a cada lado y en la parte superior para garantizar un acceso y una ventilación adecuados para el servicio técnico.
- Tenga cuidado de que la salida de aire alrededor del aparato no quede cubierta ni bloqueada de ninguna manera.
- La luz solar directa puede afectar al revestimiento acrílico y las fuentes de calor pueden aumentar el consumo eléctrico. Las temperaturas ambientales extremadamente frías también pueden hacer la unidad no funcione correctamente.
- Enchufe la unidad en un lugar exclusivo y de fácil acceso a la toma de corriente. Si tiene alguna duda sobre la alimentación eléctrica y/o la toma de tierra, diríjase a un electricista cualificado o a un centro de servicio técnico autorizado.
- El aparato debe instalarse con todas las conexiones eléctricas, de fontanería, agua y desagüe de acuerdo con

los códigos estatales y locales.

- ***IMPORTANTE:*** CLIMA MUY HÚMEDO. Durante En periodos de alta humedad, puede aparecer algo de condensación en la superficie exterior de la puerta de cristal. Esta condensación desaparecerá cuando desciendan los niveles de humedad. Para evitarlo, es aconsejable instalar el con suficiente ventilación en un lugar seco y/o climatizado.

NOTA: El aparato debe colocarse de forma que el enchufe sea accesible.

MEDIDAS DEL PRODUCTO

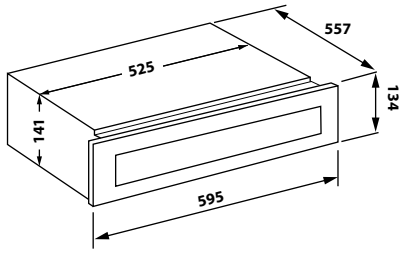

VINOTECA INTEGRADA EN COLUMNA

La unidad dispone de un sistema de ventilación integrado para dispersar el aire caliente automáticamente. Los canales de ventilación deben tener una sección mínima de 200 cm^2 ya que la puerta de la unidad sella casi por completo la unidad instalada.

Después de la instalación, asegúrese de que la puerta del aparato se abre y se cierra correctamente.

IMPORTANTE: Para garantizar el correcto funcionamiento del aparato, los orificios de ventilación nunca deben bloquearse ni taparse.

VINOTECA CAJÓN INTEGRADO

Sistema de ventilación automático integrado

El aire de la parte posterior de la unidad se calienta. La entrada de aire se produce por la parte izquierda de la puerta del cajón y la carcasa, y el aire sale por la parte trasera y derecha de la carcasa y por la parte derecha de la puerta.

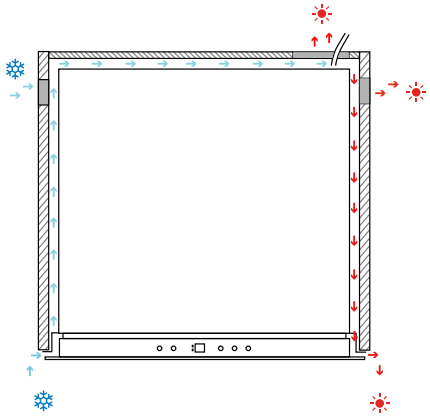

Es necesario realizar un corte de 100-200 x 140 mm en la parte posterior derecha de la carcasa y dos cortes circulares de 50 mm

de diámetro en ambos lados de la para la ventilación y el paso del cable de alimentación. ***La entrada y la salida de aire no deben taparse ni bloquearse en modo alguno.*** *También deben limpiarse regularmente de polvo.*

Después de la instalación, asegúrese de que la puerta del aparato se abre y se cierra correctamente.

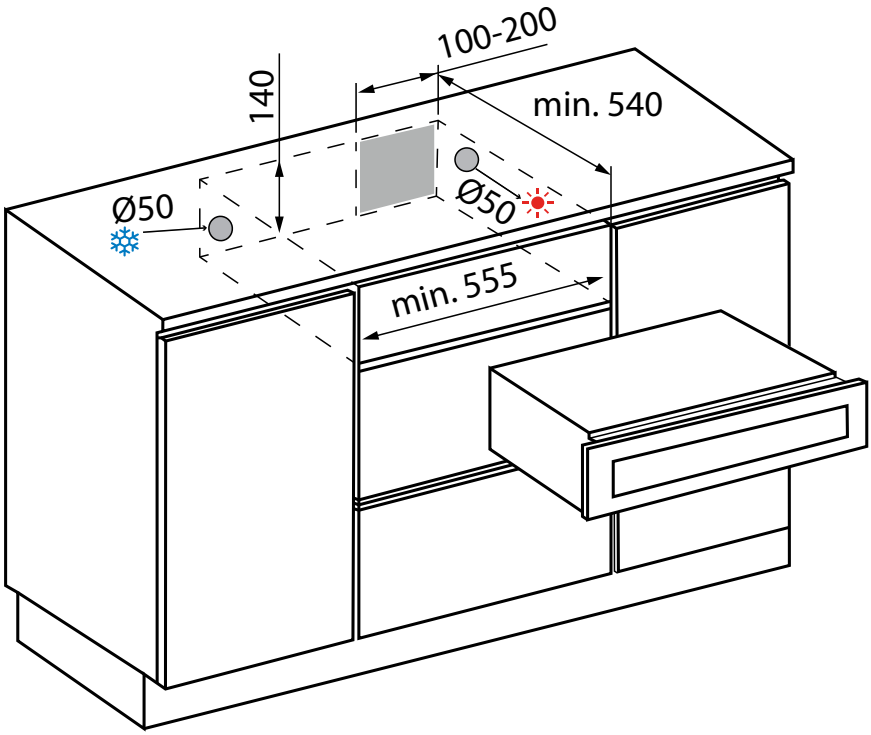

Si hay algún hueco en la parte superior de la unidad o entre la pared trasera de la unidad y la placa trasera de la carcasa, utilice la esponja suministrada para sellar como en la figura inferior para crear el canal de ventilación.

ADVERTENCIA: Si no se respetan los espacios de ventilación indicados, el compresor funcionará con más frecuencia y durante más tiempo. Esto provocará un mayor consumo de energía y una temperatura de funcionamiento más elevada para el compresor. Esto puede, a su vez, provocar daños en el compresor. Es imprescindible respetar los espacios de ventilación indicados.

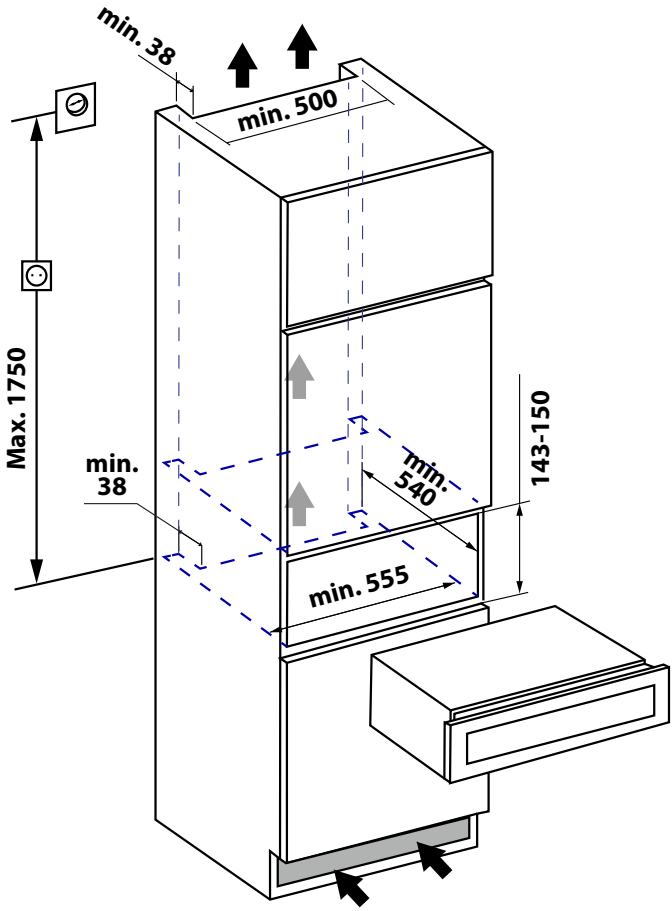

INSTRUCCIONES DE INSTALACIÓN DEL PANEL SUPERPUESTO

Prepare el panel superpuesto con las dimensiones que se muestran a continuación. A continuación, fije el asa al panel superpuesto utilizando los tornillos de cabeza plana y enrasando los tornillos con el panel si es necesario.

NOTAS:

- El peso del panel superpuesto no debe superar los 2 kg.
- Es importante garantizar que todos los agujeros tengan la profundidad correcta para evitar que la madera/panel se agriete o rasgue al instalar la unidad.
- Taladre los orificios de instalación de la manilla en el panel superpuesto de acuerdo con la manilla que tenga previsto utilizar.

Instalación del panel de la puerta

1. Retire completamente la junta de la puerta de cristal. Empiece por una esquina y tire hacia fuera. Esto puede requerir algo de fuerza.
2. Fije el panel superpuesto de madera en la puerta de cristal utilizando los cuatro tornillos para madera ST4x48 Tipo AB Philips (3).
3. Vuelva a colocar la junta de la puerta como de costumbre.

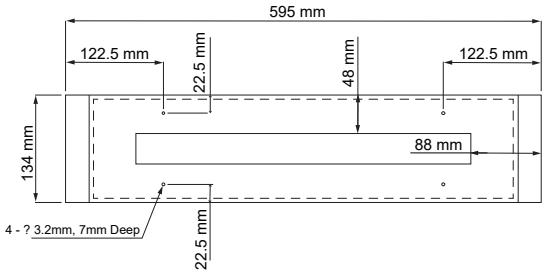

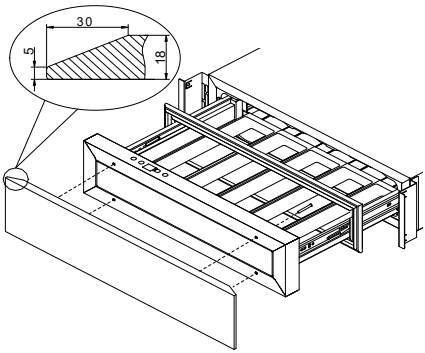

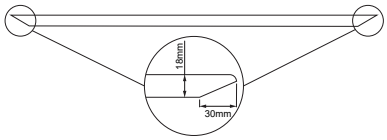

CONEXIÓN ELÉCTRICA

ADVERTENCIA: El uso inadecuado del enchufe con toma de tierra puede provocar riesgo de descarga eléctrica. Si el cable de alimentación está dañado, debe ser sustituido por un electricista cualificado o un centro de servicio autorizado.

Todos los trabajos eléctricos deben ser realizados por una persona debidamente cualificada y competente, de acuerdo con las normas de seguridad locales y nacionales.

Compruebe que la tensión indicada en el producto se corresponde con su tensión de alimentación.

Conecte este aparato a un circuito separado de al menos 13A.

La conexión debe realizarse a través de una toma de corriente conmutada adecuada y de fácil acceso. Para mayor seguridad, se recomienda instalar un dispositivo de corriente residual (RCD) con una corriente de disparo de 30 mA.

Haga revisar la toma y el circuito por un electricista cualificado para asegurarse de que la toma está correctamente conectada a tierra.

NOTA: En lugares donde los rayos son frecuentes, es aconsejable utilizar protectores contra sobretensiones.

No conecte el aparato a la red mediante un alargador. Los alargadores no garantizan la seguridad necesaria del aparato (por ejemplo, peligro de sobrecalentamiento).

El aparato no debe utilizarse con un adaptador de enchufe, que pueden dañar la unidad electrónica del aparato.

El cable debe quedar bien sujeto detrás del aparato y no debe quedar tendido o colgando sin protección.

ADVERTENCIA:

ESTE APARATO DEBE ESTAR CONECTADO A TIERRA.

USO DE LA VINOTECA

Este aparato está diseñado para funcionar a determinadas temperaturas ambientales. (La clase climática se especifica en la placa de características.)

Clase climática	Temperatura ambiente
SN	De +10°C a +32°C
N	De +16°C a +32°C
ST	De +16°C a +38°C
T	De +16°C a +43°C

Es posible que el aparato no funcione correctamente si se deja durante un período prolongado a una temperatura fuera del rango especificado. Por ejemplo, colocar el aparato en condiciones de frío o calor extremos puede hacer que la temperatura interior fluctúe y és posible que no se alcance el rango entre 5°C y 20°C (41°F y 68°F).

NOTA: Una unidad sin calefactor no elevará su temperatura interna si la temperatura ambiente donde se encuentra la unidad es inferior a la temperatura ajustada.

NOTA:

- Cuando utilice el aparato por primera vez o lo vuelva a encender después haber estado apagado durante mucho tiempo, es posible que haya algunos grados de diferencia entre la temperatura seleccionada y la indicada en la pantalla LED. Esto es normal y se debe a la duración del tiempo de activación. Una vez que la unidad esté funcionando durante unas horas todo volverá a la normalidad.
- Si el aparato está desenchufado, se ha quedado sin corriente o está apagado, debe esperar 3 a 5 minutos antes de reiniciar la unidad. Si intenta reiniciar antes de este tiempo, la unidad puede no arrancar.
- Al enchufar la unidad por primera vez, se encenderá automáticamente con los valores predeterminados. La temperatura preestablecida en fábrica es de 16°C (61ºF) (temperatura ideal de maduración).

  Puede ajustar la temperatura que desee tocando la tecla ARRIBA o ABAJO.

FUNCIONAMIENTO

PVMC 15-5 PU CR: Abertura automática de la puerta

La función PushOpen (para el modelo **PVMC 15-5 PU CR**) se activa cuando se enciende la unidad. Para abrir la puerta, empújela ligeramente hacia dentro en la posición central inferior y luego suéltela. El pistón de empuje abrirá la puerta un poco. A continuación, la puerta se puede abrir completamente de forma manual.

NOTAS:

- No bloquee la puerta ni la sujete mientras se abre. Si la puerta se bloquea o se sujeta durante la apertura, el sistema de apertura automática de la puerta y la puerta se dañarán. Se oirán ruidos fuertes y repetidos.

- No empuje el pistón de empuje ni lo sujete durante el cierre. Si el pistón de empuje se bloquea durante el cierre, ya no podrá alcanzar su posición inicial. En la posición inicial, el pistón de empuje queda al ras con la parte delantera del armario. Para volver a colocar el pistón de empuje en su posición inicial, desconecte el aparato de la red eléctrica, espere unos 10 segundos y vuelva a enchufarlo. El pistón de empuje volverá a su posición inicial.
- El sistema no se activa inmediatamente después de cerrar la puerta. Espere 4 segundos y vuelva a intentarlo. No se trata de un fallo del sistema.

La puerta de la unidad es sensible a la presión. La sensibilidad a la presión para abrir la puerta se puede ajustar siguiendo estos pasos:

1. Abra completamente la puerta del cajón.
2. Gire el tornillo situado en la parte inferior central de la puerta en sentido horario para aumentar la sensibilidad y en sentido antihorario para disminuirla.
3. Cierre la puerta y compruebe si está correctamente ajustada. Si gira el tornillo demasiado en sentido horario, la puerta puede abrirse automáticamente incluso sin empujarla o simplemente cerrándola con fuerza. Por el contrario, si gira el tornillo demasiado en sentido antihorario, la puerta puede no abrirse incluso empujándola con fuerza.

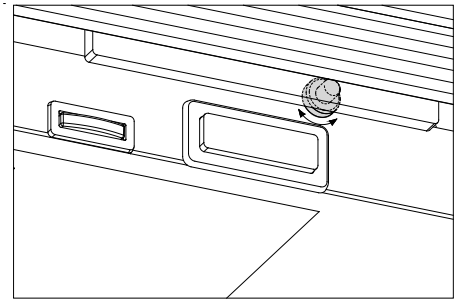

Display

ON/OFF

Para apagar el aparato, mantenga pulsada la tecla durante 5 segundos hasta que se apague el indicador de temperatura. Para encender el aparato, mantenga pulsada la tecla durante 1 segundo hasta que se encienda el indicador de temperatura.

Luz

Para encender o apagar la luz interior, mantenga pulsada la tecla durante 5 segundos. El indicador de la luz interior se encenderá o se apagará para confirmar la selección.

Más +

Permite aumentar (calentar) la temperatura programada en 1°C/1ºF.

Menos —

Permite disminuir (enfriar) la temperatura programada en 1°C/1ºF.

Mostrar

Muestra los indicadores digitales de temperatura y servicio.

Indicador luminoso / Función multitecla

El indicador de luz interior es el punto situado en la parte inferior derecha de la pantalla. El indicador de luz interior se encenderá en modo escaparate.

El indicador de la luz interior parpadeará cuando se seleccione la función multitecla. Para realizar la función multitecla, toque ligeramente y mantenga pulsada la primera tecla, luego toque la tecla restante durante al menos 5 segundos y, a continuación, suelte todas las teclas.

Ajuste del control de temperatura

- La unidad ajustar la temperatura.

La temperatura puede ajustarse entre 5ºC y 20ºC (41ºF y 68ºF). Puede utilizarse como armario de crianza de vinos o como armario de servicio de vinos.

La temperatura recomendada para la crianza del vino oscila entre 11ºC y 14ºC (52ºF y 57ºF).

La recomendada para servir vino blanco oscila entre 5ºC y 10ºC (41ºF y 50ºF) y la recomendada para servir vino tinto oscila entre 15ºC y 20ºC (58ºF y 68ºF).

1. Si toca cualquiera de las dos teclas por primera vez, la pantalla mostrará la última temperatura ajustada anteriormente. La temperatura aumentará 1°C/1ºF si toca la tecla ARRIBA una vez, o la temperatura disminuirá 1°C/1ºF si toca la tecla ABAJO una vez. La pantalla parpadea mientras realiza el ajuste.
2. Una vez ajustada la temperatura, la pantalla muestra la temperatura interior actual.
3. Para ver la temperatura programada en cualquier momento, toque la tecla ARRIBA o ABAJO; la temperatura programada parpadeará temporalmente en la pantalla durante 5 segundos. A continuación, la pantalla vuelve a mostrar la temperatura interior actual.

MODO CONFIGURACIÓN

Algunos ajustes de la vinoteca sólo pueden seleccionarse en el modo Ajustes.
Mantenga pulsada la tecla ARRIBA durante 5 segundos para entrar y salir del modo Configuración. El aparato saldrá automáticamente del modo Configuración transcurrido aproximadamente un minuto.

Función Multicolor

Puede seleccionar el color de la luz interior tanto si esta en modo escaparate como en modo funcional, lo cual le permitirá escoger entre las luces de color ámbar, blanco o azul.

Cada vez que toque la tecla LUZ (-☼-) alternará entre el modo de color único y el modo de color dinámico. En el modo de color dinámico, la luz interior comenzará a alternar entre los 3 colores disponibles.

Al tocar la tecla LUZ (-☼-) una vez cuando el color deseado esté encendido, la luz interior cambiará a ese color. Para volver al modo de color dinámico, toque la tecla LUZ

nuevamente.

ºF/ºC Selección

1. Toca ligeramente y mantén pulsada la tecla ARRIBA durante 5 segundos para entrar en el modo Configuración.
2. Utilice las teclas ARRIBA y ABAJO para seleccionar el ajuste de visualización de la temperatura en grados Fahrenheit o Celsius.
3. Mantenga pulsada la tecla ARRIBA durante 5 segundos para confirmar la selección.

Brillo de la pantalla

1. Toque ligeramente y mantenga pulsada la tecla ARRIBA durante 5 segundos para entrar en el modo Configuración y, a continuación, toque la tecla ENCENDIDO una vez.
2. Utilice las teclas ARRIBA y ABAJO para seleccionar el brillo de la pantalla cuando la puerta está cerrada.

   d0: desactivado (por defecto)

   d1: regulación más débil

   d2: regulación media

   d3: ajuste más luminoso (mismo nivel que al abrir la puerta)
3. Mantenga pulsada la tecla ARRIBA durante 5 segundos para confirmar la selección.

Luminosidad de la iluminación interior

1. Toque ligeramente y mantenga pulsada la tecla ARRIBA durante 5 segundos para entrar en el modo Configuración y, a continuación, toque la tecla ENCENDIDO dos veces.
2. Utilice las teclas ARRIBA y ABAJO para seleccionar el brillo la iluminación interior cuando la puerta está cerrada.

   L0: apagado cuando la puerta está cerrada o abierta

   L1: ajuste más tenue

   L2: ajuste medio

   L3: ajuste más luminoso (por defecto) (mismo nivel que al abrir la puerta)
3. Mantenga pulsada la tecla ARRIBA durante 5 segundos para confirmar la selección.

Modo ventilador

1. Toque ligeramente y mantenga pulsada la tecla ARRIBA durante 5 segundos para entrar en el modo Configuración y, a continuación, toque la tecla ENCENDIDO tres (3) veces.
2. Utilice las teclas ARRIBA y ABAJO para seleccionar el modo del ventilador. F0: Modo silencioso - Modo de ahorro de energía (por defecto).

   F1: Modo DynaClima - medio tiempo

   F2: Modo DynaClima - tiempo completo
3. Mantenga pulsada la tecla ARRIBA durante 5 segundos para confirmar la selección.

Tonos audibles

1. Toque ligeramente y mantenga pulsada la tecla ARRIBA durante 5 segundos para entrar en el modo Configuración y, a continuación, toque la tecla ENCENDIDO cuatro (4) veces.

2. Utilice las teclas ARRIBA y ABAJO para seleccionar los tonos audibles.

   S0: tono de teclado ON, tono de alarma OFF
   S1: tono de teclado ON, tono de alarma ON (por defecto) S2: tono de teclado OFF, tono de alarma OFF
   S3: tono de teclado OFF, tono de alarma ON

3. Mantenga pulsada la tecla ARRIBA durante 5 segundos para confirmar la selección.

INDICADOR DE TEMPERATURA

Durante el funcionamiento normal, el indicador de temperatura del panel de control muestra la temperatura en el interior del aparato. El indicador de temperatura parpadeará si:

- Se está ajustando una temperatura diferente.
- La temperatura de la zona se desvía más de 5°C (9°F) de la temperatura programada.

La visualización intermitente de la temperatura garantiza que ésta no pueda subir o bajar de forma inadvertida y perjudicar al vino.

FUNCIÓN DE MEMORIA DE TEMPERATURA

En caso de interrupción del suministro eléctrico (subida de tensión, interruptor automático, etc.), la unidad recuerda los ajustes de temperatura anteriores. Cuando se recupere la alimentación, la temperatura del armario volverá a la misma temperatura de ajuste que antes de la interrupción de la alimentación.

ALARMA DE TEMPERATURA

Sonará una alarma acústica si la temperatura sube o baja fuera del rango de temperatura. El indicador de temperatura parpadeará al mismo tiempo.

La temperatura a la que está ajustado el aparato determina la temperatura que el aparato reconoce como demasiado caliente o demasiado fría.

Sonará la alarma acústica y la indicación de temperatura parpadeará:

- Cuando encienda el aparato, si la temperatura en el interior del aparato es muy diferente de la temperatura ajustada.
- Cuando se ha producido una interrupción prolongada del suministro eléctrico.
- Cuando se han introducido demasiados objetos la vez. O ha entrado demasiado aire ambiente al reorganizar y retirar los objetos almacenados.
- Cuando la puerta no está bien cerrada.
- El aparato está averiado.

La alarma acústica se silenciará automáticamente y la indicación de temperatura dejará de parpadear cuando se alcance de nuevo la temperatura ajustada. No obstante, si el ruido le molesta, puede desactivar antes la alarma sonora si lo desea tocando una vez la tecla POWER. La alarma se detendrá. La indicación de temperatura correspondiente sigue parpadeando hasta

que se alcanza la temperatura ajustada. A continuación, la pantalla se ilumina de forma permanente y el sistema de alarma vuelve a estar totalmente activo.

LUZ INTERIOR

La iluminación interior facilita la visualización de las etiquetas de los vinos y realza la presentación de su colección. Tocando la tecla LUZ se cambia entre 2 modos de funcionamiento de las luces interiores: modo funcional (por defecto) y modo escaparate. Si está en modo funcional (por defecto), las luces se encenderán sólo cuando la puerta esté abierta. La luz interior se apagará aproximadamente 5 segundos después de cerrar la puerta. Si está en modo escaparate, las luces se encenderán tanto si puerta está abierta como si no.

La unidad está equipada con luces de tipo LED y están diseñadas para una vida útil extremadamente larga. Gracias a la iluminación LED, el vino no se verá afectado negativamente por el calor o la luz ultravioleta. Sin embargo, no pueden ser reparadas por el usuario. Para cambiarlas, póngase en contacto con el servicio técnico.

NOTA: Utilice únicamente los accesorios de iluminación LED originales suministrados por el fabricante.

DYNACLIMA / MODO SILENCIOSO

El aparato tiene dos modos de funcionamiento diferentes:

- DynaClima
- Silencio.

El modo DYNACLIMA (Clima Dinámico) permite que la humedad relativa dentro de la unidad y la temperatura se distribuyan uniformemente por el interior para que pueda almacenar todo su vino exactamente en las mismas condiciones excelentes. Si desea utilizar la unidad para almacenar vino a largo plazo, el modo DYNACLIMA es imprescindible. creará un clima continuo en el armario que imita el de una bodega.

En el modo DINACLIMA, el ventilador interior hace circular el aire interior de manera uniforme incluso cuando se alcanza la temperatura ajustada. El uso del modo DINACLIMA aumenta el nivel de ruido durante el funcionamiento. En el modo SILENCIO (también conocido como modo de ahorro de energía), el aparato funcionará sin ventilador una vez alcanzada la temperatura ajustada.

ALARMA DE PUERTA

Si la puerta permanece abierta durante más de 60 segundos, sonará la alarma acústica. Para desactivar la alarma acústica, cierre la puerta o pulse una vez la tecla POWER.

BOTELLEROS Y ALMACENAMIENTO

En esta unidad se pueden almacenar un máximo de 5 botellas de hasta 92 mm de diámetro.

Para botellas con un diámetro inferior a 86 mm, ambos planes de carga pueden funcionar. Pero si el diámetro de las botellas

está entre 86 mm y 92 mm, sólo puede el segundo plan de botellas.

ADVERTENCIA: Para evitar que las botellas se caigan, no intente deslizar el estante hacia fuera más allá de su posición de tope.

IMPORTANTE: No cubra ninguna parte del bastidor con papel de aluminio o cualquier otro material que impida la circulación adecuada del aire dentro del armario.

Para acceder fácilmente a las botellas almacenadas, tire suavemente de la rejilla hacia fuera hasta que se detenga.

Evite obstruir los ventiladores internos (situados en el interior, en el panel trasero de la unidad).

No contamine de forma cruzada. Almacene sólo vino en su unidad para garantizar que el ambiente esté libre de olores.

Guarde el vino sólo en botellas sin abrir. Las botellas abiertas pueden derramarse.

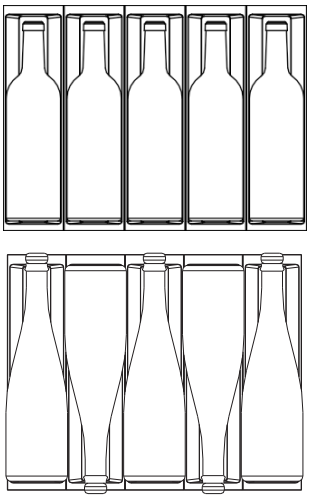

MODO ECO DEMO

El modo Eco Demo puede activarse presentando el aparato en exposiciones o salas de ventas. En el modo Eco Demo, el compresor y todos los motores de los ventiladores están apagados. También es perfecto como modo de limpieza. La refrigeración se apaga mientras las luces permanecen encendidas.

Al tocar y mantener pulsadas las teclas **“UP”&”DOWN”** y **“LIGHT”** simultáneamente durante al menos 5 segundos, el indicador luminoso parpadeará para confirmar la entrada y la unidad funcionará en modo Eco Demo. El modo Eco Demo puede cancelarse repitiendo el proceso anterior.

RUIDOS DE FUNCIONAMIENTO

La unidad se refrigera mediante un compresor (agregado de refrigeración). El compresor bombea refrigerante a través del sistema de refrigeración, produciendo ruido de funcionamiento.

Incluso cuando el compresor se apaga, los ruidos causados por Los cambios de temperatura y presión son inevitables. El ruido de funcionamiento será más audible inmediatamente después de la conexión del compresor. Se vuelve más silencioso a medida que el periodo de funcionamiento continúa.

Los siguientes ruidos son normales y se

producen vez en cuando:

- Sonido de gorgoteo, causado por el refrigerante que fluye a través de las bobinas del aparato,
- Zumbido del motocompresor. Este ruido puede aumentar durante breves periodos de tiempo cuando el motor se pone en marcha.
- Sonidos de crujidos y chasquidos, resultado de la contracción y dilatación de los materiales debido a las variaciones de temperatura,
- Sonido de funcionamiento del ventilador, para hacer circular el aire dentro del cajón del vino.

Los ruidos inusuales son normalmente el resultado de una instalación incorrecta. Bajo ninguna circunstancia los tubos deben entrar en contacto con una pared, otros muebles u otros tubos.

Si la unidad se instala en una cocina abierta o en tabiques, el nivel de ruido de funcionamiento se oirá con más intensidad. Sin embargo, esto se debe a la arquitectura del entorno y no a la unidad.

La percepción individual del ruido está directamente relacionada con el entorno en el que se encuentra el aparato, así como con el tipo específico de modelo. Nuestros aparatos se ajustan a las normas internacionales para este tipo de aparatos y los últimos avances técnicos. Pero recuerde que el ruido del compresor y del refrigerante que circula por el sistema es inevitable.

DESCONGELACIÓN / HIGROMETRÍA / VENTILACIÓN

Su unidad está diseñada con un sistema de descongelación automática. Durante el “ciclo de descongelación”, el evaporador situado detrás de la pared trasera del aparato se descongela automáticamente. La condensación se acumula en la canaleta de drenaje situada detrás de la pared trasera de la unidad y parte de ella fluye a través del orificio de drenaje hacia la bandeja de goteo situada junto al compresor. El calor se transfiere desde el tubo de descarga y evapora la condensación que se haya acumulado en la bandeja. Parte del agua restante se recoge dentro de la unidad a efectos de humedad.

Este sistema permite crear en el interior De su unidad el nivel de humedad correcto que necesita el corcho natural para mantener un sellado duradero y proporciona al ventilación natural y circulación de aire constante.

El aparato no está totalmente sellado: se permite la entrada de aire fresco a través del tubo de desagüe. El aire circula por el aparato mediante un ventilador.

NOTA: Se puede acumular escarcha en el evaporador si la unidad se abre repetidamente en un lugar de mucho calor o mucha humedad. Si este patrón de escarcha no desaparece en 24 horas, su unidad requerirá descongelación manual.

TABLA DE TEMPERATURAS DE SERVICIO DEL VINO

Todos los vinos maduran a la misma temperatura, que es una temperatura constante fijada entre 11ºC y 14ºC. El siguiente cuadro indica la mejor temperatura para beber distintos tipos de vino.

Tipo de vino	ºC	ºF
Champán NV, Espumoso, Spumante	6	43
Blanco seco Semillon, Sauvignon Blanc	8	46
Champán Vintage	10	50
Chardonnay blanco seco	10	50
Blanco seco Gewürztraminer, Riesling, Pinot grigio	10	50
Sauternes blanco dulce, Barsac, Montbazillac, Vino de hielo, Vendimia tardía	10	50
Beaujolais	13	55
Sweet White Vintage: Sauternes...	14	57
Blanco Chardonnay Vintage	14	57
Pinot Noir tinto	16	61
Garnacha roja, Syrah	16	61
Pinot Noir rojo de añada	18	65
Cabernet y Merlot: Francés, australiano, neozelandés, chileno, italiano, español, californiano, argentino...	20	68
Vintage Bordeaux ...	Tº ambiente no superior a 20ºC/68ºF	

CONSEJO: Guarde el vino 1 ó 2 °C más frío que la temperatura de consumo recomendada, ya que se calienta un poco al servirlo en la copa.

Consejo: Los tintos con cuerpo deben abrirse 2-3 horas antes de beberlos para que el vino respire y desarrolle su aroma.

INFORMACIÓN IMPORTANTE SOBRE LA TEMPERATURA*:*

- Su unidad ha sido diseñada para garantizar unas condiciones óptimas de conservación y/o servicio de sus vinos.
- Los vinos finos requieren una evolución larga y suave y necesitan unas condiciones específicas para alcanzar todo su potencial.
- Todos los vinos maduran a la misma temperatura, que es una temperatura constante fijada entre 11ºC y 14ºC. Únicamente la temperatura de “dégustation” (apreciación del vino) varía en función del tipo de vinos (véase la Tabla de temperaturas de servicio del vino que figura más arriba). Dicho esto,

y al igual que en las bodegas naturales utilizadas por los productores de vino durante largos periodos de almacenamiento, lo importante no es la temperatura exacta, sino su constancia. En otras palabras, mientras la temperatura de su bodega sea constante (entre 11ºC y 14ºC, o 52°F y 57°F) sus vinos se conservarán en perfectas condiciones.

- No todos los vinos mejoran con los años. Algunos deberían consumirse en una fase temprana (de 2 a 3 años), mientras que otros tienen una enorme capacidad de envejecimiento (50 años o más). Todos los vinos tienen un pico de madurez. Consulte a su comerciante de vinos para obtener la información pertinente.

- A una temperatura demasiado alta (más de 20°C) el vino madura demasiado rápido, lo que impide que los aromas se desarrollen más. El vino no puede madurar completamente a temperatura demasiado baja (inferior a 5°C).

- Las fluctuaciones de temperatura someten al vino a estrés e interrumpen el proceso de maduración. Por eso es muy importante mantener una temperatura constante.

VACACIONES

Vacaciones cortas: Deje la unidad en funcionamiento durante las vacaciones de menos de tres semanas.

Ausencias prolongadas: Si no va a utilizar el aparato durante varios meses, retire todos los objetos, y desenchúfelo. Limpie y seque el interior. Para evitar la formación de olores y moho, deje la puerta ligeramente abierta, bloqueándola si es necesario.

TRASLADO DEL APARATO

Desconecte el enchufe de la toma de corriente.

Retire el contenido de las rejillas y todas las piezas móviles del interior.

Cierra la puerta con cinta adhesiva y ciérrala si dispone de sistema de cierre.

Transporte el aparato sólo en posición vertical. Proteja también el exterior del aparato con una manta o elemento similar.

CONSEJOS PARA AHORRAR ENERGÍA

En caso de que la unidad se deje vacía durante largos períodos de tiempo, se sugiere desenchufar el aparato y, después de limpiarlo cuidadosamente, dejar la puerta entreabierta para permitir que el aire circule por el interior del armario, con el fin e evitar la posible formación de condensación, moho u olores.

El aparato debe instalarse en la zona más fresca de la habitación, lejos de aparatos que produzcan calor y de la luz solar directa.

Asegúrese de que la unidad está adecuadamente ventilada. No tape nunca los orificios de ventilación. Limpie el polvo y la suciedad del condensador a intervalos regulares.

Abra la puerta sólo el tiempo necesario y durante el menor tiempo posible.

Almacena el contenido de organizada.

Para que circule el aire, no llene demasiado el aparato.

CUIDADO Y MANTENIMIENTO

ADVERTENCIA: Si no se desenchufa el aparato durante las operaciones de mantenimiento y limpieza, pueden producirse descargas eléctricas u otros daños personales.

EXTRACCIÓN DEL CAJÓN

Para extraer el cajón, extiéndalo fuera del compartimento de la guía hasta que se detenga y retire todas las botellas del cajón.

Retire el tornillo que fija la cubierta del cable al cajón en el lado izquierdo, como se muestra en la figura 1, y retire la cubierta del cable. A continuación, desconecte el cable del cajón.

Presione hacia abajo la palanca de desbloqueo de la guía izquierda y, al mismo tiempo, levante la palanca de la guía derecha correspondiente y extraiga el cajón hasta que quede libre de las guías y del mueble, tal como se muestra en la figura 2.

Para volver a colocar la balda, repita este procedimiento a la inversa.

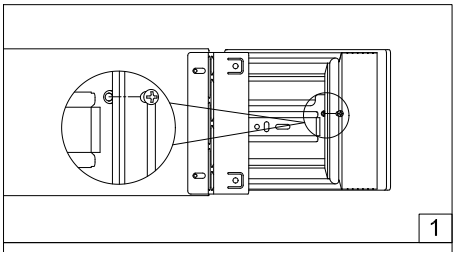

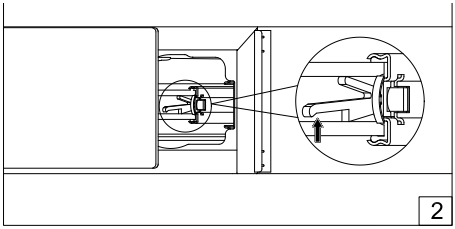

FILTRO DE AIRE DE CARBÓN ACTIVO

El filtro de aire de carbón activo (si su modelo lo incluye) está situado en la parte posterior del compartimento. El filtro de carbón activo consigue una calidad de aire óptima filtrando el aire entrante y absorbiendo los olores no deseados. Sustitúyalo por uno nuevo una vez al año. Puede adquirirlo en su distribuidor o en el departamento de recambios.

• Abre el cajón.

• Sujete el filtro y gírelo 90° en sentido horario o antihorario para extraerlo.

• Inserte el nuevo filtro en vertical y 90° en el sentido de las agujas del reloj o en sentido contrario hasta que encaje en su posición.

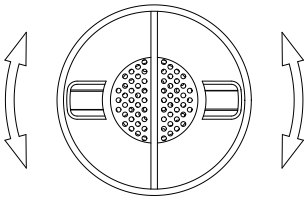

LIMPIEZA DEL APARATO

Apague el aparato, desenchúfelo y retire todos los objetos.

Lava las superficies interiores con una solución de agua caliente y bicarbonato de sodio. La solución debe ser de unas 2 cucharadas de bicarbonato por cada litro de agua.

Lave las rejillas con una solución de detergente suave.

Escurra el exceso de agua de la esponja o paño cuando limpie cualquier zona de los mandos.

La junta de estanqueidad alrededor de la puerta debe limpiarse regularmente para evitar la decoloración y prolongar la vida útil.

Utilice agua limpia. Después de limpiar la junta de sellado, compruebe que sigue ofreciendo un sellado hermético.

Lave el mueble exterior con agua tibia y detergente líquido suave. Aclárelo bien y séquelo con un paño suave y limpio.

No limpie el acero inoxidable con estropajos de acero. Le recomendamos que utilice un limpiador de acero inoxidable “todo en uno” para limpiar el acero inoxidable. Limpie siempre en el sentido del grano.

FALLO DE ALIMENTACIÓN

En caso de interrupción del suministro eléctrico, todos los ajustes de temperatura anteriores se memorizan automáticamente. Si se interrumpe la alimentación (subida de tensión, interruptor automático, etc.) y se vuelve a conectar, la unidad funcionará con el último punto de ajuste de temperatura.

La mayoría de los cortes de electricidad se corrigen en pocas horas y no deberían afectar a la temperatura de su aparato reduce al mínimo el número de veces abre la puerta. Si el corte de electricidad va a durar más tiempo, debe tomar las medidas adecuadas para proteger su contenido.

NOTA: Independientemente de la causa, si nota niveles anormales de temperatura o humedad en el interior de su unidad, tenga la seguridad de que sólo una exposición prolongada y frecuente a estas condiciones anormales puede causar un efecto perjudicial en sus vinos.

RESOLUCIÓN DE PROBLEMAS

Usted puede resolver muchos problemas comunes fácilmente, ahorrándole el coste de una posible llamada al servicio técnico. Prueba
las siguientes sugerencias para ver si puedes resolver el problema antes de llamar al servicio de atención al cliente.

Problema	Posible Causa	Solución
Nada funciona. El aparato no funciona.	• El aparato no está conectado a una fuente de alimentación. • El aparato está apagado. • El aparato está apagado. • Se ha disparado el disyuntor o se ha fundido un fusible. • Se ha disparado el disyuntor o se ha fundido	• Conecta el aparato. • Encienda el aparato. • Conecte el disyuntor o sustituya el fusible.
El aparato no enfría lo suficiente.	• La temperatura no está ajustada correctamente. • La temperatura ambiente podría requerir un ajuste de temperatura diferente. • La puerta se abría con demasiada frecuencia. • La puerta no estaba cerrada del todo. • La puerta no está herméticamente cerrada. • El condensador está demasiado sucio. • La abertura de ventilación está bloqueada o tiene demasiado polvo.	• Compruebe la temperatura ajustada. • Ajuste otra temperatura. • No abra la puerta más de lo necesario • Cierre bien la puerta. • Compruebe la junta de la puerta y limpiela o sustitúyala. • Limpie el condensador cuando sea necesario. • Despeje los obstáculos y el polvo

Problema	Posible Causa	Solución
El aparato se enciende y apaga con frecuencia.	• La temperatura ambiente es superior a la media. • Se ha añadido una gran cantidad de botellas a la unidad. • La puerta se abre con demasiada frecuencia. • La puerta no está completamente cerrada. • La junta de la puerta no sella correctamente.	• Coloque el aparato en un lugar más fresco. • Deje que el aparato funcione durante un rato hasta alcanzar la temperatura ajustada. • No abra la puerta más de lo necesario. • Cierre bien la puerta. • Compruebe la junta de la puerta y límpiela o sustitúyala.
La luz no se enciende.	• El aparato no está conectado a una fuente de alimentación. • Se ha disparado el disyuntor o se ha fundido un fusible. • La luz se apagó en el panel de control. • Luz averiada.	• Conecta el aparato. • Conecte el disyuntor o sustituya el fusible. • Enciende la luz. • Llame al servicio técnico para que se lo cambien.
El aparato parece hacer demasiado ruido.	El ruido de traqueteo puede provenir del flujo del aire , lo cual es normal. Al finalizar cada ciclo, es posible que oiga gorgoteos causados por el flujo de refrigerante en su aparato. Si se producen oscilaciones de temperatura, la contracción y dilatación de las paredes interiores pueden provocar ruidos de chasquidos y crujidos.	
La puerta no se cierra correctamente.	• El aparato no está bien nivelado. • La junta está sucia. • Los estantes están fuera de posición.	• Nivele el aparato. • Limpie la junta de la puerta. • Compruebe los estantes y vuelva a colocarlos correctamente.

Problema	Posible Causa	Solución
E0, E1, E2, E3, E4, E5, E6, E7, la pantalla aparece E8 o E9.	Códigos de error.	Intente restablecer los controles desconectando la alimentación de la unidad durante 5 minutos y, a continuación, vuelva a conectarla. Si el código de error vuelve a aparecer, el problema no puede ser resuelto por el usuario. Llame al servicio técnico.
La alarma suena y el indicador de temperatura **NO** parpadea (alarma de puerta).	La puerta se ha dejado abierta más de 60 segundos.	Cierre la puerta o toque cualquier tecla para desactivar la alarma. La alarma se restablecerá cuando se cierre la puerta.

CERTIFICADO GARANTÍA PANDO

La empresa INOXPAN S.L., le agradece la elección y confianza depositada en un producto de nuestra marca Pando, que se distingue por su Calidad, Diseño e Innovación, siendo fiel a sus orígenes y compromisos.

CONDICIONES GARANTÍA PANDO

Este producto cuenta con una garantía de 3 años a partir de la fecha de compra, la empresa se compromete a reponer o reparar gratuitamente cualquier pieza defectuosa de origen debida a vicio o defecto de fabricación del producto, así como la mano de obra necesaria y gastos ocasionados como consecuencia de tal reparación o reposición. (El consumidor podrá elegir entre la reparación o la sustitución, salvo cuando la medida correctora elegida resulte imposible o que, en comparación con la otra medida correctora, suponga al vendedor costes desproporcionados. El consumidor no tendrá derecho a resolver el contrato cuando la falta de conformidad sea leve. La carga de la prueba de que la falta de conformidad es leve corresponderá a la empresa.)

Para que la garantía sea válida, es imprescindible cumplir con los siguientes requisitos:

- Adjuntar una fotografía de la factura de compra y de la etiqueta del producto al momento de solicitar asistencia técnica, a través del formulario disponible en: https://pando.es/servicio-tecnico-pando/garantia-pando/.
- Presentar la factura o ticket de compra original al técnico del Servicio Oficial Autorizado Pando en el momento de la visita.

EXCLUSIONES DE LA GARANTÍA PANDO

No estará cubierto por la garantía o podría ser causa de anulación de la misma los siguientes supuestos, debiéndose hacer cargo el consumidor de las costas de los materiales, mano de obra y desplazamiento del servicio técnico:

- Revisiones de instalación o funcionamiento, limpiezas o mantenimientos del producto, puesta en marcha y explicación de uso.
- No conformidad, averías o desperfectos ocasionados por no seguir las normas, recomendaciones, instrucciones de seguridad, de uso, de instalación y mantenimiento contenidos en los manuales del producto.
- No conformidad, averías o desperfectos producidos por transportes, traslados o mudanzas y manipulación del aparato por personal no autorizado y ajeno a esta empresa, o a la marca Pando.
- Cuando el aparato se destine a un uso comercial, profesional o similar y no doméstico, o que se use con otros productos de índole profesional o similar. (El producto está diseñado y fabricado únicamente para uso doméstico).
- Golpes, abolladuras, ralladas o rozaduras, cristales rotos, y daños por presencia o muestras de esta, en el interior o exterior del producto de cuerpos extraños ajenos a este, como insectos, roedores, arena, líquidos, objetos metálicos…
- Daños de carácter estético, tales como corrosión, óxido, manchas o alteraciones en el color o tonalidad del producto. Estos pueden ser ocasionados por factores externos como: Exposición prolongada o sin protección a fuentes intensas de luz, calor o radiación solar; ubicación del producto en exteriores o ambientes no controlados, expuestos a polvo, lluvia, humedad o brisa marina (salitre), la cual es altamente corrosiva; uso de productos de limpieza inadecuados o no recomendados por el fabricante, incluyendo el contacto, directo o en estado gaseoso, con agentes corrosivos. Acumulación de suciedad, residuos de cal del agua u otros depósitos que no hayan sido retirados mediante un mantenimiento regular y adecuado.
- No conformidad, averías o desperfectos producidos por anomalías del suministro o instalación eléctrica, depósitos de cal del agua, causas fortuitas naturales de origen atmosférico o geológicos como tormentas, rayos, terremotos, inundaciones, vandalismo…
- No disponer de un fácil y seguro acceso a la desinstalación o manipulación del producto del mobiliario o lugar de la instalación, al igual que acceso a las conexiones de corriente, toma de agua y desagüe del mismo, o que los elementos del mobiliario impidan al técnico su fácil y segura extracción, en estos supuestos el consumidor será responsable total de disponer y facilitar que el aparato sea seguro y fácilmente accesible, asumiendo este los gastos de mano de obra y desplazamiento derivados del Servicio Técnico Autorizado Pando o instalador si ha de proceder este.
- Trabajos para desmontar, retirar o cambiar el producto requieran manipulaciones o desmontaje de mobiliario como: sacar puertas, ventanas, cajones, zócalos, estantes, cornisas… Se ha de prever fácil y seguro acceso al técnico para la entrada y salida del producto a la vivienda y al lugar de ubicación, caso contrario es responsabilidad del consumidor correr con los gastos para acceso.
- Daños en mobiliario o elementos externos al producto que no son adecuados o resistentes a las características de uso de este.
- Aparatos procedentes de reventas, segunda mano, cambio titular original del aparato o de exposiciones que tengan más de tres años desde su fecha de fabricación.
- No conformidades derivadas por inadecuada instalación de la vinoteca, como falta de toma a tierra, cortar y empalmar la clavija del enchufe del cable alimentación o el uso de componentes o accesorios no originales Pando.
- Elementos y accesorios de uso y desgaste, como pantallas de luz, filtros, lámparas, baterías…
- Daños en el contenido, que el cliente pudiera introducir en la vinoteca después de la compra e instalación.
- Daños en la vinoteca o elementos ajenos a este provocados por efectos químicos o electroquímicos de líquidos derramados o debido a condiciones extremas ambientales.
- Daños ocasionados en elementos externos al producto debido a un uso o mantenimiento inadecuado, en incumplimiento de las instrucciones especificadas en el manual del usuario del producto.

INOXPAN, S.L. queda expresamente excluida de cualquier responsabilidad sobre eventuales daños directos o indirectos a personas o cosas causadas por un producto instalado, manipulado, usado y/o mantenido indebidamente.

Datos de contacto Servicio Técnico Oficial Autorizado Pando:

ESPAÑA, PORTUGAL Y ANDORRA		**OTROS PAÍSES:**	
https://www.pando.es/asistencia-tecnica/		**EN** https://www.pando.es/en/after-sales-services/ **FR** https://www.pando.es/fr/service-apres-vente/	

Pando reserva o direito de alterar ou cancelar qualquer medida dos artigos do manual, sem aviso prévio, sem prejudicar as características essenciais de funcionalidade e segurança, e não se responsabiliza por erros ou omissões que possam ocorrer no manual.
Características técnicas válidas salvo erros de tipografia, omissão ou impressão.
As imagens e conteúdo deste manual são propriedade exclusiva da Pando - INOXPAN S.L., sendo totalmente proibida a apropriação de imagens e a reprodução total ou parcial sem autorização prévia por escrito.

AS IMAGENS MOSTRADAS NESTE MANUAL NÃO SÃO CONTRATUAIS.

A Direção Técnica da Pando reserva-se o direito de modificar, alterar ou melhorar os desenhos técnicos que são expostos neste manual sem aviso prévio.

A versão em papel deste manual não pode ser atualizada em tempo real, para garantir a última versão das instruções do seu produto, recomendamos que consulte a versão digital em www.pando.es

Antes de mais, gostaríamos de agradecer a confiança que depositou na nossa empresa ao adquirir um dos nossos produtos.
por ter adquirido um dos nossos produtos. Estamos certos de que tomou a decisão correcta.

Na **Pando**, não só oferecemos produtos de qualidade superior, como também dispomos de uma vasta equipa de profissionais que o ajudarão e aconselharão em qualquer dúvida que possa ter durante a instalação ou o funcionamento.

Para nos conhecer melhor, convidamo-lo a visitar a nossa página web **(www.pando.es**) onde poderá ver toda a nossa gama de produtos com a informação comercial e técnica mais actualizada.

Aqui encontrará uma vasta seleção de **Exaustores Decorativos**; de parede, de teto, de ilha, integrados em móveis e integrados na placa.
Esta variedade permite-nos adaptarmo-nos a qualquer estilo de cozinha.

Também lhe mostramos a nossa coleção de electrodomésticos essenciais em qualquer casa. Electrodomésticos como a nossa coleção de **Fornos** e **Micro-ondas** de alto rendimento, **Placas de Indução** e a **Gás** que o ajudarão a confecionar as melhores receitas, **Adegas e Caves** de Envelhecimento para manter e conservar os seus vinhos nas melhores condições, **Máquinas de Lavar** Louça com a mais moderna tecnologia e a nossa com a mais moderna tecnologia e a nossa gama de **Frigoríficos** e **Congeladores** com Frigoríficos e Congeladores para integração em painel e de livre instalação.

Tudo isto sob uma marca com uma trajetória muito longa de mais de **40 anos** no sector, que fabrica os seus produtos como um sector, que fabrica os seus produtos como um verdadeiro artesão.
razendo o melhor da nossa experiência para tudo o que fazemos.

Esperamos sinceramente que se divirta, experimente e desfrute do conforto e das capacidades daquela que já é a sua nova cozinha.

Muito obrigado
A equipa **Pando**

PROTEÇÃO DO MEIO AMBIENTE

O símbolo no produto ou na sua embalagem indica que este produto não pode ser tratado como lixo doméstico normal. Este produto deve ser entregue no ponto de recolha de equipamentos elétricos e eletrónicos para reciclagem. Ao garantir que este produto é eliminado corretamente, ajudará a evitar possíveis consequências negativas para o meio ambiente e para a saúde pública, que de outra forma poderiam ocorrer se este produto não for manuseado de forma adequada. Para obter informações mais pormenorizadas sobre a reciclagem deste produto, entre em contacto com o município da sua área de residência, com o serviço de recolha de resíduos domésticos ou com a loja onde adquiriu o produto. Este eletrodoméstico está marcado de acordo com a diretiva Europeia 2012/19/EU relativa aos resíduos de equipamento elétrico e eletrónico (WEEE)

RECOLHA DE ELECTRODOMÉSTICOS

TRATAMENTO DE RESÍDUOS

ELIMINAÇÃO DA EMBALAGEM. A embalagem está marcada com um PONTO VERDE.
No seu compromisso com a proteção do Meio Ambiente e em cumprimento com o disposto na Diretiva. Europeia 94/62/EC relativa às embalagens e resíduos de embalagens e à Lei 22/2011, daí derivada, de Resíduos e Solos Contaminados, Pando encomenda a entidades de economía social um Sistema Integrado de Gestão, encarregado da recolha periódica no domicilio do consumidor ou próximo dele, das embalagens usadas e dos resíduos dessas embalagens para a sua posterior reciclagem.
Para eliminar todos os materiais das embalagens tais como cartão, poliuretano expandido e pláticos, utilize os contentores adequados.
De este modo garante-se o perfeito tratamento e reutilização dos materiais das embalagens.

ÍNDICE

ADVERTÊNCIAS DE SEGURANÇA **40**

INSTALAÇÃO **45**
- ANTES DE INSTALAR O APARELHO 45
- MEDIDAS DO PRODUTO 46
- VENTILAÇÃO INTEGRADA NA COLUNA 46
- CAIXA INTEGRADA VINOTECA 46
- INSTRUÇÕES DE INSTALAÇÃO DO PAINEL SUPERIOR 49
- LIGAÇÃO ELÉCTRICA 50

UTILIZAÇÃO DA VINOTECA **51**
- FUNCIONAMENTO 51
- MODO DE DEFINIÇÕES 53
- INDICADOR DE TEMPERATURA 55
- FUNÇÃO MEMÓRIA DE TEMPERATURA 55
- ALARME DE TEMPERATURA 55
- LUZ INTERIOR 56
- MODO DYNACLIMA / SILENCIOSO 56
- ALARME DE PORTA 56
- GARRAFAS E ARMAZENAMENTO 56
- MODO ECO DEMO 57

RUÍDOS DE FUNCIONAMENTO **58**

DESCONGELAÇÃO / HIGROMETRIA / VENTILAÇÃO **58**

TABELA DE TEMPERATURAS DE SERVIMENTO DE VINHO **59**

FÉRIAS **60**

MOVIMENTAÇÃO DO APARELHO **60**

DICAS DE CONSERVAÇÃO DE ENERGIA **61**

CUIDADOS E MANUTENÇÃO **61**
- REMOÇÃO DA GAMA 61
- FILTRO DE AR DE CARVÃO ACTIVO 62
- LIMPEZA DO APARELHO 62
- FALHA DE ENERGIA 62

RESOLUÇÃO DE PROBLEMAS **64**

GARANTIA **67**

ADVERTÊNCIAS DE SEGURANÇA

Leia atentamente estas instruções. Só assim poderá utilizar o seu aparelho de forma segura e correta. Recomendamos vivamente que guarde o manual de instruções e as instruções de instalação para utilização futura ou para os proprietários seguintes.

Tenha em atenção o seguinte:

- O aparelho destina-se a ser utilizado para a conservação de vinho. Utilizar este aparelho apenas como descrito neste manual. Outras utilizações não recomendadas podem provocar incêndios, choques eléctricos ou lesões corporais.
- Este aparelho pode ser utilizado por crianças a partir dos 8 anos de idade e por pessoas com capacidades físicas, sensoriais ou mentais reduzidas ou com falta de experiência e conhecimentos, desde que tenham recebido supervisão ou instruções sobre a utilização do aparelho de forma segura e compreendam os perigos envolvidos. As crianças não devem brincar com o aparelho.
- De acordo com as normas CEI: este aparelho não se destina a ser utilizado por pessoas (incluindo crianças) com capacidades físicas, sensoriais ou mentais reduzidas ou com falta de experiência e conhecimentos, a menos que tenham recebido supervisão ou instruções relativas à utilização do aparelho por uma pessoa responsável pela sua segurança. As crianças devem ser vigiadas para garantir que não brincam com o aparelho. Os aparelhos eléctricos não são brinquedos. Manter sempre o aparelho fora do alcance das crianças. Manter o cabo de alimentação fora do alcance das crianças. Não deixe o cabo de alimentação pendurado na borda da mesa ou da bancada onde o aparelho está colocado.A limpeza e a manutenção não devem ser efectuadas por crianças sem supervisão.
- As crianças com idades compreendidas entre os 3 e os 8 anos podem carregar e descarregar os aparelhos de refrigeração.
- Para se proteger contra o risco de choque elétrico, NÃO mergulhe o aparelho, o cabo ou a ficha em água ou pulverize qualquer outro líquido.

AVISO: Manter o aparelho afastado de substâncias que possam provocar a ignição. Não utilizar o aparelho na presença de gases explosivos e/ou inflamáveis.

- Desligue os aparelhos da tomada quando não estiverem a ser utilizados, quando se deslocarem de um local para outro e antes de os limpar.
- Para desligar o aparelho, segure na ficha e puxe-a da tomada. Nunca puxe pelo cabo.
- Não coloque o aparelho ou qualquer parte dele perto de uma chama aberta, de um fogão ou de outro aparelho de aquecimento
- Não utilize o aparelho com um cabo ou uma ficha danificados, se o produto não estiver a funcionar, se tiver caído ou se tiver sido danificado de alguma forma. Se o cabo de alimentação estiver danificado, deve ser substituído pelo fabricante, por um centro de assistência autorizado ou por pessoas com qualificações semelhantes, para evitar riscos.
- A utilização de acessórios não recomendados pelo fabricante pode ser perigosa.
- Colocar o aparelho numa superfície seca e plana.
- Não utilizar o aparelho se a caixa tiver sido retirada ou estiver danificada.
- Uma má ligação entre a tomada de corrente alternada (parede) e a ficha pode causar sobreaquecimento e deformação da ficha.
- Contacte um eletricista qualificado para substituir a tomada de parede se esta estiver solta ou danificada.
- Coloque a unidade longe da luz solar direta e de fontes de calor (fogão, aquecedor, radiador, etc.)

AVISO: Este aparelho não contém gases CFC e HFC e contém pequenas quantidades de isobutano (R600a), que é amigo do ambiente mas inflamável. Não danifica a camada de ozono, nem aumenta o efeito de estufa. É necessário ter cuidado durante o transporte e a colocação em funcionamento

da máquina para garantir que nenhuma peça do sistema de refrigeração é danificada. As fugas de fluido frigorigéneo podem incendiar-se e ferir os olhos.

Em caso de fuga de fluido frigorigéneo, se o aparelho estiver situado numa divisão pequena, existe o perigo de os gases combustíveis se espalharem pela divisão. Por cada 8 g de refrigerante, é necessário pelo menos 1 metro cúbico de espaço. A quantidade de refrigerante no aparelho está indicada na placa de caraterísticas no interior do aparelho.

É perigoso para qualquer pessoa que não seja um técnico de assistência autorizado efetuar trabalhos de manutenção ou reparação neste aparelho.

AVISO: Mantenha as aberturas de ventilação, no aparelho ou na estrutura integrada, livres de obstruções. Não será aceite qualquer responsabilidade por danos causados por uma utilização incorrecta do aparelho ou por reparações efectuadas por pessoal não qualificado. Neste caso, nem a garantia nem qualquer outra reivindicação de responsabilidade serão válidas.

AVISO: Não utilize dispositivos mecânicos ou outros meios para acelerar o processo de descongelação que não sejam os recomendados pelo fabricante.

AVISO: Não danifique o circuito de refrigeração. Nunca utilize um aparelho com um circuito danificado.

AVISO: Não utilize aparelhos eléctricos no interior do compartimento de alimentos do aparelho, a não ser que sejam do tipo recomendado pelo fabricante.

AVISO: Para evitar o perigo devido à instabilidade do aparelho, este aparelho deve ser fixado de acordo com as instruções.

ATENÇÃO: Mantenha os produtos afastados do fogo ou de substâncias abrasivas antes de instalar o frigorífico.

ATENÇÃO: NÃO guarde substâncias explosivas, tais como latas de aerossol com um propulsor inflamável, neste aparelho.

ATENÇÃO: Ao instalar o aparelho, certifique-se de que o cabo de alimentação não fica preso ou danificado.

AVISO: Não coloque fichas portáteis, cabos de extensão ou fontes de alimentação portáteis na parte de trás do aparelho.

Para evitar a contaminação dos produtos armazenados, respeite as seguintes instruções:

- Abrir a porta durante longos períodos de tempo pode provocar

um aumento significativo da temperatura nos compartimentos do aparelho.

- Limpar regularmente as superfícies que podem entrar em contacto com derrames acidentais de líquidos.
- Se o aparelho de refrigeração for deixado vazio durante longos períodos de tempo, desligar, descongelar, limpar, secar e deixar a porta aberta para evitar a formação de bolor no aparelho.
- O refrigerador de vinho não se destina à conservação de alimentos. A utilização recomendada é para a conservação de líquidos engarrafados.
- Este aparelho destina-se a uso doméstico e não é recomendado para uso industrial.
- Não tente reparar ou substituir qualquer peça deste produto, exceto se for especificamente recomendado neste manual. Todas as outras intervenções devem ser efectuadas por um técnico qualificado.
- Substitua todos os painéis após a intervenção antes de os utilizar.
- Utilize duas ou mais pessoas para deslocar e instalar o aparelho. Se não o fizer, pode magoar as costas e/ou provocar outros ferimentos.
- Nunca limpe as peças deste aparelho com líquidos inflamáveis.
- Os seus vapores podem provocar um risco de incêndio ou de explosão. E não guarde nem utilize gasolina ou outros líquidos inflamáveis nas imediações.
- Os seus vapores podem provocar um incêndio ou uma explosão acidental.
- Não ligue nem desligue a ficha eléctrica com as mãos molhadas.
- Se estiver equipado com um dispositivo de bloqueio, não deixe a chave perto do aparelho ou ao alcance das crianças.
- Recomenda-se a instalação de um circuito separado, que sirva apenas o seu aparelho. Utilize tomadas de corrente que não possam ser desligadas com um interrutor.

AVISO: Para reduzir o risco de incêndio, choque elétrico ou ferimentos pessoais, desligue o aparelho da corrente antes de proceder à sua manutenção.

GUARDE ESTAS INSTRUÇÕES

Se tiver problemas, consulte o Guia de Resolução de Problemas no final deste manual. Este guia enumera as causas de problemas de funcionamento menores, que podem ser corrigidos pelo próprio utilizador.

EMBALAGEM E FIM DE VIDA

A embalagem do aparelho deve ser corretamente eliminada.

PERIGO DE ESGOTAMENTO!

O equipamento de refrigeração deve ser eliminado de forma profissional e adequada, Assegure-se de que os invólucros de plástico, sacos, etc. são eliminados de forma segura e mantidos fora do alcance de bebés e crianças pequenas.de acordo com os regulamentos e leis locais em vigor que protegem o ambiente. Isto aplica-se a dispositivos que não podem ser reparados e também à sua nova unidade, quando esta tiver atingido o fim da sua vida útil.

AVISO: Certifique-se de que os aparelhos usados não podem ser utilizados após a eliminação, retirando as portas, retirando a ficha, cortando o cabo de alimentação e retirando ou destruindo quaisquer fixadores ou parafusos com mola. Isto evitará que as crianças fiquem fechadas no aparelho durante as brincadeiras (risco de asfixia) ou que ponham em perigo as suas vidas.

NÃO elimine o aparelho em aterros com o isolamento (ciclopentano) e o gás refrigerante (R600a) contidos nestes aparelhos, uma vez que são inflamáveis.

INSTRUÇÕES DE ELIMINAÇÃO

O aparelho não deve ser eliminado no lixo ou com o lixo doméstico normal.

O circuito de arrefecimento, em particular o permutador de calor na parte traseira / inferior da unidade, não deve ser danificado.

INSTALAÇÃO

ANTES DE INSTALAR O APARELHO

Retirar todas as embalagens exteriores e interiores. Limpar a superfície interior com água morna e um pano macio.
O aparelho pode apresentar odores residuais no início, que desaparecerão à medida que o aparelho arrefecer.
Antes de ligar o aparelho à alimentação eléctrica, deixá-lo na posição vertical durante pelo menos 24 horas. Isto reduz a possibilidade de uma avaria no sistema de refrigeração causada pelo manuseamento durante o transporte, para garantir que o óleo flui de volta para o compressor. Durante este período, recomendamos que deixe a porta aberta para eliminar quaisquer odores residuais.

1. Instale o puxador na porta, se necessário.

- **AVISO:** Não guarde nem instale a unidade no exterior. A unidade destina-se apenas a utilização no interior.
- **AVISO:** Não instale o aparelho na lavandaria.
- **AVISO:** Evite colocar o aparelho em áreas húmidas.
- **AVISO:** Coloque o aparelho numa superfície suficientemente forte para suportar o peso da unidade quando esta estiver totalmente carregada.
- **AVISO:** Verificar se a base sobre a qual assenta a gaveta está limpa e nivelada (utilizar um nível de bolha de ar). Isto é importante para que a unidade funcione corretamente.

2. Insira a gaveta na unidade da caixa e certifique-se de que está corretamente alinhada na unidade.
3. Abra a gaveta e prenda-a às paredes laterais da caixa com os 4 parafusos fornecidos.

NOTAS:

- É essencial manter uma folga de 5 mm em cada lado e no topo para garantir o acesso e a ventilação adequados para a assistência.
- A saída de ar à volta do aparelho não deve ser coberta ou bloqueada de forma alguma.
- A luz solar direta pode afetar o revestimento acrílico e as fontes de calor podem aumentar o consumo de energia. Temperaturas ambientes extremamente frias também podem causar o mau funcionamento da unidade.
- Ligue a unidade a uma tomada eléctrica dedicada e facilmente acessível. Se tiver alguma dúvida sobre a alimentação e/ou ligação à terra, contacte um eletricista qualificado ou um centro de assistência autorizado.
- O aparelho deve ser instalado com todas as ligações eléctricas, de canalização, de água e de drenagem em conformidade com os códigos locais e estatais.

- **IMPORTANTE:** TEMPO MUITO HÚMIDO. Durante os períodos de humidade elevada, pode aparecer alguma

condensação na superfície exterior da porta de vidro. Esta condensação desaparecerá quando os níveis de humidade baixarem. Para evitar esta situação, é aconselhável instalar o aparelho com ventilação suficiente num local seco e/ou climatizado.

NOTA: O aparelho deve ser posicionado de forma a que a ficha esteja acessível.

MEDIDAS DO PRODUTO

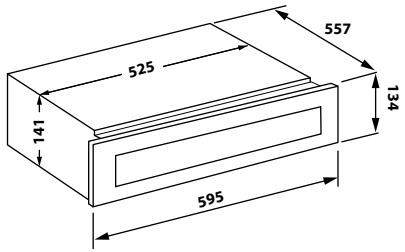

VENTILAÇÃO INTEGRADA NA COLUNA

O aparelho possui um sistema de ventilação integrado para dispersar automaticamente o ar quente. Os canais de ventilação devem ter uma secção mínima de 200 cm^2 uma vez que a porta do aparelho veda quase completamente o aparelho instalado.

Após a instalação, certifique-se de que a porta do aparelho abre e fecha corretamente.

IMPORTANTE: Para garantir o bom funcionamento do aparelho, as aberturas de ventilação nunca devem ser bloqueadas ou tapadas.

CAIXA INTEGRADA VINOTECA

Sistema de ventilação automático integrado

O ar na parte traseira da unidade aquece. A entrada de ar ocorre pela parte esquerda da porta da gaveta e da estrutura, e o ar sai pela parte traseira e direita da estrutura e pela parte direita da porta.

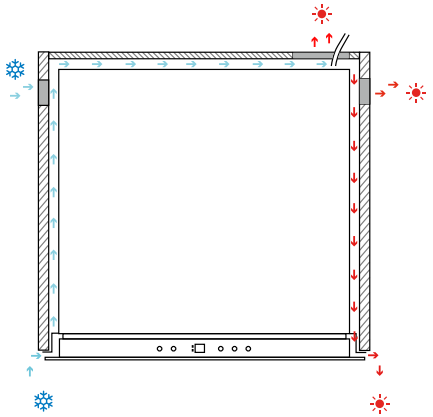

É necessário um recorte de 100-200 x 140 mm na parte traseira direita da caixa e dois recortes circulares de 50 mm de diâmetro em ambos os lados da caixa para ventilação e passagem do cabo de alimentação. ***A entrada e a saída de ar não devem ser cobertas ou bloqueadas de forma alguma.*** *Também devem ser limpas regularmente de poeiras.*

Após a instalação, certifique-se de que a porta da unidade abre e fecha corretamente.

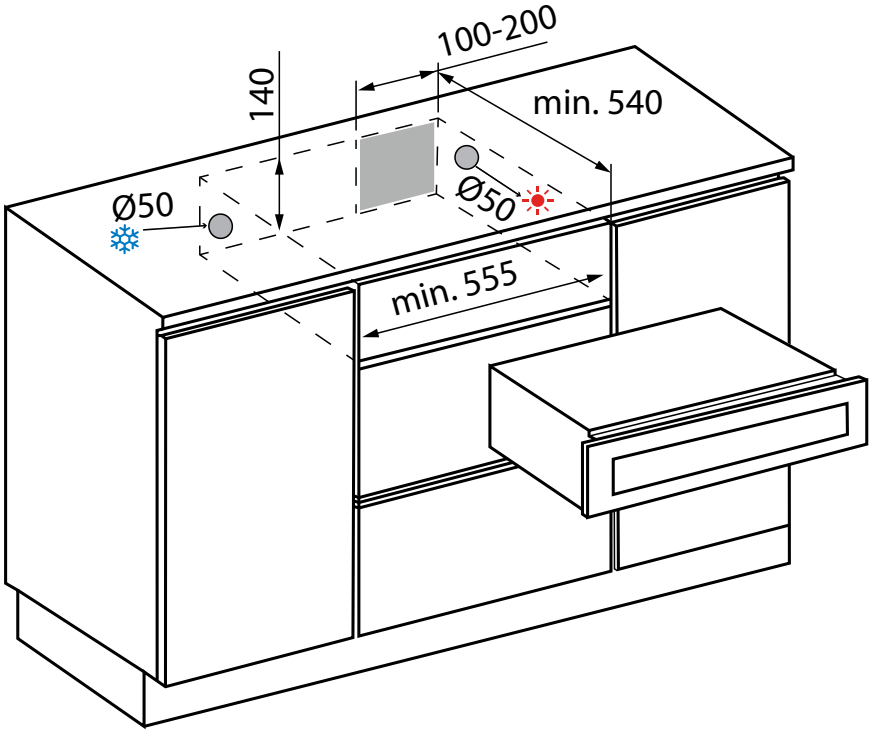

Se existirem quaisquer folgas na parte superior da unidade ou entre a parede traseira da unidade e a placa posterior da caixa, utilize a esponja vedante fornecida, como na figura abaixo, para criar o canal de ventilação.

AVISO: Se as folgas de ventilação indicadas não forem respeitadas, o compressor funcionará com maior frequência e durante períodos de tempo mais longos. Isto resultará num maior consumo de energia e numa temperatura de funcionamento mais elevada para o compressor. Isto pode, por sua vez, provocar danos no compressor. É imperativo respeitar os espaços de ventilação indicados.

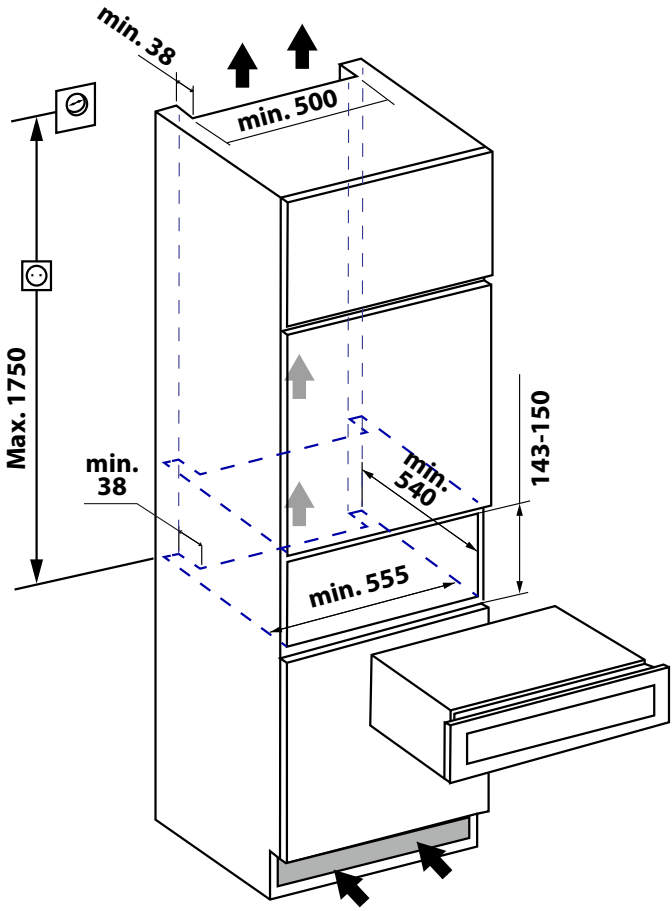

INSTRUÇÕES DE INSTALAÇÃO DO PAINEL SUPERIOR

Preparar o painel superior com as dimensões indicadas abaixo. Em seguida, fixar a pega ao painel de cobertura utilizando os parafusos de cabeça chata e nivelar com o painel, se necessário.

NOTAS:

- O peso do painel de cobertura não deve exceder 2 kg.
- É importante assegurar que todos os orifícios têm a profundidade correta para evitar que a madeira/painel se rache ou rasgue ao instalar a unidade.
- Faça os furos de instalação do puxador no painel de revestimento de acordo com o puxador que pretende utilizar.

Instalação do painel da porta

1. Retire completamente o vedante da porta de vidro. Comece num dos cantos e puxe para fora. Isto pode exigir alguma força.
2. Fixe o painel de madeira à porta de vidro utilizando os quatro parafusos para madeira ST4x48 Tipo AB Philips (3).
3. Volte a colocar o vedante da porta como habitualmente.

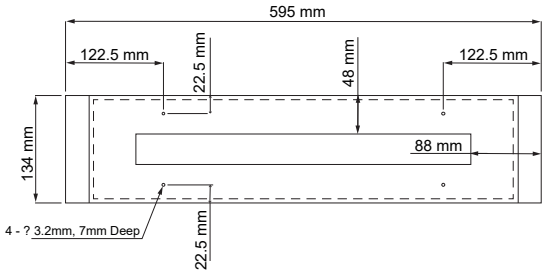

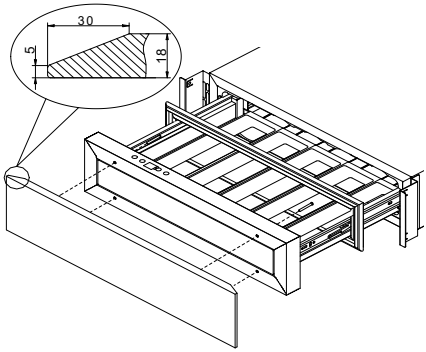

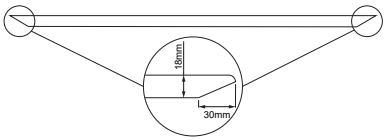

LIGAÇÃO ELÉCTRICA

AVISO: A utilização incorrecta da ficha com ligação à terra pode resultar em risco de choque elétrico.

Todos os trabalhos eléctricos devem ser realizados por uma pessoa devidamente qualificada e competente, de acordo com os regulamentos de segurança locais e nacionais.

Se o cabo de alimentação estiver danificado, deve ser substituído por um eletricista qualificado ou por um centro de assistência técnica autorizado.

Verifique se a tensão indicada no produto corresponde à sua tensão de alimentação.

Ligue este aparelho a um circuito separado de, pelo menos, 13A.

A ligação deve ser feita através de uma tomada eléctrica adequada e facilmente acessível. Para maior segurança, recomenda-se a instalação de um dispositivo de corrente residual (RCD) com uma corrente de disparo de 30 mA.

A tomada e o circuito devem ser verificados por um eletricista qualificado para garantir que a tomada está corretamente ligada à terra.

NOTA: Em locais onde os relâmpagos são frequentes, é aconselhável utilizar protectores contra picos de tensão.

Não ligue o aparelho à rede eléctrica através de um cabo de extensão. Os cabos de extensão não garantem a segurança necessária do aparelho (por exemplo, perigo de sobreaquecimento).

O aparelho não deve ser utilizado com um adaptador de ficha, que pode danificar a unidade eletrónica do aparelho.

O cabo deve ser fixado de forma segura atrás do aparelho e não deve ser deixado deitado ou pendurado sem proteção.

AVISO:

ESTE APARELHO DEVE SER LIGADO À TERRA.

UTILIZAÇÃO DA VINOTECA

Este aparelho foi concebido para funcionar a determinadas temperaturas ambientes (a classe climática está especificada na placa de caraterísticas).

Classe climática	Temperatura ambiente
SN	De +10°C a +32°C
N	De +16°C a +32°C
ST	De +16°C a +38°C
T	De +16°C a +43°C

O aparelho pode não funcionar corretamente se for deixado durante um longo período de tempo a uma temperatura fora do intervalo especificado. Por exemplo, colocar o aparelho em condições de calor ou frio extremos pode fazer com que a temperatura interior flutue e a gama entre 5°C e 20°C (41°F e 68°F) pode não ser atingida.

NOTA: Uma unidade sem aquecedor não aumentará a sua temperatura interna se a temperatura ambiente onde a unidade se encontra for inferior à temperatura definida.

NOTA:

- Ao utilizar o aparelho pela primeira vez ou ao ligá-lo novamente depois de ter estado desligado durante um longo período de tempo, pode haver uma diferença de alguns graus entre a temperatura definidae a temperatura indicada no visor LED. Isto é normal e deve-se à duração do tempo de ativação. Depois de algumas horas de funcionamento do aparelho, tudo voltará ao normal.
- Se o aparelho estiver desligado da tomada, da corrente ou da corrente eléctrica, é necessário aguardar 3 a 5 minutos antes de o voltar a ligar. Se tentar reiniciar antes deste tempo, a unidade pode não arrancar.
- Quando a unidade é ligada à corrente pela primeira vez, liga-se automaticamente com as predefinições. A temperatura predefinida de fábrica é de 16°C (61°F) (temperatura de maturação ideal).

  Pode ajustar a temperatura dosee tocando na tecla UP ou DOWN.

FUNCIONAMENTO

PVMC 15-5 PU CR: Abertura automática da porta

A função PushOpen (para o modelo **PVMC 15-5 PU CR**) é activada quando a unidade é ligada. Para abrir a porta, empurrar a porta ligeiramente para dentro até à posição central inferior e depois soltá-la. O pistão de pressão abre ligeiramente a porta. A porta pode então ser totalmente aberta manualmente.

NOTAS:

- Não bloqueie a porta nem a segure durante a abertura. Se a porta for bloqueada ou mantida durante a abertura, o sistema automático de abertura da porta e a porta serão danificados.

Serão ouvidos ruídos altos e repetidos.

- Não empurre o pistão de impulso nem o segure durante o fecho. Se o pistão de impulso for bloqueado durante o fecho, deixará de poder alcançar a sua posição inicial. Na posição inicial, o pistão de impulso está nivelado com a parte frontal do armário. Para voltar a colocar o pistão de impulso na sua posição inicial, desligue o aparelho da corrente eléctrica, aguarde cerca de 10 segundos e volte a ligá-lo à corrente. O pistão de impulso volta à sua posição inicial.
- O sistema não se ativa imediatamente após o fecho da porta. Aguardar 4 segundos e tentar de novo. Não se trata de uma avaria do sistema.

A porta do aparelho é sensível à pressão. A sensibilidade à pressão para abrir a porta pode ser ajustada seguindo os seguintes passos:

1. Abrir completamente a porta da gaveta.
2. Rodar o parafuso no centro inferior da porta no sentido dos ponteiros do relógio para aumentar a sensibilidade e no sentido contrário para diminuir a sensibilidade.
3. Fechar a porta e verificar se está corretamente ajustada. Se rodar demasiado o parafuso no sentido dos ponteiros do relógio, a porta pode abrir-se automaticamente mesmo sem a empurrar ou fechando-a simplesmente com força. Inversamente, se rodar demasiado o parafuso no sentido contrário ao dos ponteiros do relógio, a porta pode não se abrir, mesmo que a empurre com força.

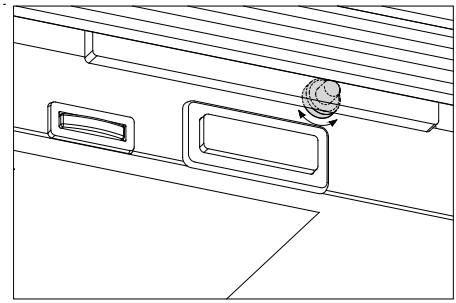

Visor

ON/OFF

Para desligar o aparelho, mantenha a tecla premida durante 5 segundos até que a indicação da temperatura se apague. Para ligar o aparelho, prima e mantenha premida a tecla durante 1 segundo até que o indicador de temperatura se acenda.

Luz

Para ligar ou desligar a luz interior, prima e mantenha premida a tecla durante 5 segundos. O indicador luminoso interior acende-se ou apaga-se para confirmar a seleção.

Mais +

Aumenta (aquece) a temperatura programada em 1°C/1°F.

Menos —

Diminui (arrefece) a temperatura programada em 1°C/1°F.

Visor

Apresenta os indicadores digitais de temperatura e de serviço.

Indicador luminoso / Função multi-teclas

O indicador luminoso interior é o ponto situado no canto inferior direito do visor. O indicador luminoso do interior acende-se no modo de apresentação.

O indicador luminoso do interior pisca quando a função multikey é selecionada. Para executar a função multikey, toque ligeiramente na primeira tecla e mantenha-a premida, depois toque na tecla restante durante pelo menos 5 segundos e, em seguida, solte todas as teclas.

Definição do controlo de temperatura

- A unidade ajustará a temperatura.

A temperatura pode ser definida entre 5ºC e 20ºC (41ºF e 68ºF). Pode ser utilizado como um armário de envelhecimento de vinho ou como um armário de serviço de vinho.

A temperatura recomendada para o envelhecimento do vinho é entre os 11ºC e os 14ºC.

A temperatura recomendada para servir vinho branco situa-se entre os 5ºC e os 10ºC e a temperatura recomendada para servir vinho tinto situa-se entre os 15ºC e os 20ºC.

1. Se tocar pela primeira vez em qualquer uma das duas teclas, o visor apresentará a última temperatura previamente definida. A temperatura aumentará 1°C/1°F se tocar uma vez na tecla UP, ou diminuirá 1°C/1°F se tocar uma vez na tecla DOWN. O display pisca enquanto se faz o ajuste.
2. Uma vez ajustada a temperatura, o display mostra a temperatura interna atual.
3. Para visualizar a temperatura ajustada a qualquer momento, toque na tecla PARA CIMA ou PARA BAIXO; a temperatura ajustada piscará temporariamente no display por 5 segundos. O visor volta a mostrar a temperatura interior atual.

MODO DE DEFINIÇÕES

Algumas definições do refrigerador de vinho só podem ser selecionadas no modo de Definições.
Prima e mantenha premida a tecla UP durante 5 segundos para entrar e sair do modo de Definições. O aparelho sairá automaticamente do modo Definições após cerca de um minuto.

Função multicolor

Pode selecionar a cor da luz interior, quer esteja no modo de apresentação ou no modo funcional, permitindo-lhe escolher entre luzes âmbar, brancas ou azuis.

Cada vez que tocar na tecla LIGHT (-☼-) alternará entre o modo de cor única e o modo

de cor dinâmica. No modo de cor dinâmica, a luz interior começa a alternar entre as 3 cores disponíveis.

Tocando uma vez na tecla LIGHT (-☼-) quando a cor pretendida estiver acesa, a luz interior muda para essa cor. Para voltar ao modo de cor dinâmica, toque novamente na tecla LIGHT.

Seleção de ºF/ºC

1. Toque ligeiramente e mantenha premida a tecla UP durante 5 segundos para entrar em no modo de configuração.
2. Utilize as teclas UP e DOWN para selecionar a definição de visualização da temperatura em Fahrenheit ou Celsius.
3. Prima e mantenha premida a tecla UP durante 5 segundos para confirmar a seleção.

Brilho do visor

1. Toque levemente e mantenha premida a tecla UP durante 5 segundos para entrar no modo Setup e, em seguida, toque uma vez na tecla ON.
2. Utilize as teclas UP e DOWN para selecionar a luminosidade do ecrã quando a porta estiver fechada.

   d0: desativado (predefinição)

   d1: regulado

   d2: regulado para médio

   d3: regulado para o nível mais brilhante (o mesmo nível que quando se abre a porta)
3. Mantenha premida a tecla UP durante 5 segundos para confirmar a seleção.

Brilho da iluminação interior

1. Toque levemente e mantenha pressionada a tecla UP durante 5 segundos para entrar no modo de configuração e, em seguida, toque duas vezes na tecla ON.
2. Utilize as teclas UP e DOWN para selecionar o brilho da iluminação interior quando a porta estiver fechada.

   L0: desligada quando a porta está fechada ou aberta

   L1: regulação mais fraca

   L2: regulação média

   L3: regulação mais brilhante (predefinição) (o mesmo nível que quando se abre a porta)
3. Prima e mantenha premida a tecla UP durante 5 segundos para confirmar a seleção.

Modo de ventilação

1. Toque levemente e mantenha pressionada a tecla UP durante 5 segundos para entrar no modo de configuração e, em seguida, toque na tecla ON três (3) vezes.
2. Utilize as teclas UP e DOWN para selecionar o modo de ventilação. F0: Modo Silencioso - Modo de Economia de Energia (padrão).

   F1: Modo DynaClima - meio período

   F2: Modo DynaClima - período integral
3. Pressione e segure a tecla UP por 5 segundos para confirmar a seleção.

Tons audíveis

1. Toque levemente e mantenha pressionada a tecla UP por 5 segundos para

entrar no modo de configuração e, em seguida, toque na tecla ON quatro (4) vezes.

2. Use as teclas UP e DOWN para selecionar os tons audíveis.

   LIGADO, tom do alarme DESLIGADO
   S1: tom do teclado LIGADO, tom do alarme LIGADO (predefinição) S2: tom do teclado DESLIGADO, tom do alarme DESLIGADO
   S3: tom do teclado DESLIGADO, tom do alarme LIGADOS0: tom do teclado

3. Prima e mantenha premida a tecla UP durante 5 segundos para confirmar a seleção.

INDICADOR DE TEMPERATURA

Durante o funcionamento normal, o indicador de temperatura no painel de controlo mostra a temperatura no interior do aparelho. O indicador de temperatura piscará se:

- Uma temperatura diferente estiver a ser definida.
- A temperatura da zona desvia-se mais de 5°C (9°F) da temperatura definida.

O indicador de temperatura intermitente garante que a temperatura não pode subir ou descer inadvertidamente e danificar o vinho.

FUNÇÃO MEMÓRIA DE TEMPERATURA

No caso de uma falha de energia (pico de energia, disjuntor, etc.), a unidade memoriza as definições de temperatura anteriores. Quando a energia é restaurada, a temperatura do armário volta à mesma temperatura definida antes da interrupção da energia.

ALARME DE TEMPERATURA

Um alarme sonoro soa se a temperatura subir ou descer fora do intervalo de temperatura. O visor da temperatura pisca ao mesmo tempo.

A temperatura a que o aparelho está regulado determina a temperatura que o aparelho reconhece como demasiado quente ou demasiado fria.

O alarme sonoro soa e o visor da temperatura pisca:

- Ao ligar o aparelho, se a temperatura no interior do aparelho for muito diferente da temperatura regulada.
- Em caso de interrupção prolongada da corrente eléctrica.
- Quando foram introduzidos demasiados objectos ao mesmo tempo. Ou se entrar demasiado ar ambiente ao arrumar e retirar os objectos armazenados.
- Quando a porta não está corretamente fechada.
- O aparelho está avariado.

O alarme acústico é automaticamente silenciado e o indicador de temperatura deixa de piscar quando a temperatura definida é novamente atingida. No entanto, se o ruído o incomodar, pode desativar primeiro o alarme sonoro tocando uma vez na tecla POWER. O alarme pára. A indicação da temperatura correspondente continua a

piscar até ser atingida a temperatura definida. O visor fica então permanentemente iluminado e o sistema de alarme volta a estar totalmente ativo.

LUZ INTERIOR

A iluminação interior facilita a visualização dos rótulos dos vinhos e melhora a apresentação da sua coleção. Ao tocar no botão LIGHT, pode alternar entre 2 modos de funcionamento das luzes interiores: o modo funcional (predefinição) e o modo de exposição. Se estiver no modo funcional (predefinição), as luzes só se acendem quando a porta está aberta. A luz interior desliga-se cerca de 5 segundos depois de a porta ser fechada. Se estiver no modo de exposição, as luzes acendem-se quer a porta esteja aberta ou não.

A unidade está equipada com luzes do tipo LED, concebidas para uma vida útil extremamente longa. Graças à iluminação LED, o vinho não será afetado pelo calor nem pela luz ultravioleta. No entanto, não podem ser reparadas pelo utilizador. Para os substituir, contacte o serviço de assistência técnica.

NOTA: Utilize apenas acessórios de iluminação LED originais fornecidos pelo fabricante.

MODO DYNACLIMA / SILENCIOSO

O aparelho dispõe de dois modos de funcionamento diferentes:

- DynaClima
- Silencioso.

O modo DYNACLIMA (Clima Dinâmico) permite distribuir uniformemente a humidade relativa no interior do aparelho e a temperatura em todo o interior, para que possa armazenar todos os seus vinhos exatamente nas mesmas excelentes condições. Se pretender utilizar a unidade para armazenamento de vinho a longo prazo, o modo DYNACLIMA é obrigatório, pois criará um clima contínuo no armário que imita o de uma adega.

No modo DYNACLIMA, a ventoinha interior faz circular o ar interior uniformemente, mesmo quando a temperatura definida é atingida. A utilização do modo DINACLIMA aumenta o nível de ruído durante o funcionamento. No modo SILENCIOSO (também conhecido como modo de poupança de energia), o aparelho funciona sem ventoinha quando a temperatura definida é atingida.

ALARME DE PORTA

Se a porta permanecer aberta durante mais de 60 segundos, o alarme sonoro é ativado. Para desativar o alarme sonoro, feche a porta ou prima uma vez a tecla POWER.

GARRAFAS E ARMAZENAMENTO

Este aparelho permite armazenar um máximo de 5 garrafas com um diâmetro até 92 mm.

Para as garrafas com um diâmetro inferior

a 86 mm, ambos os planos de carregamento podem funcionar. Mas se o diâmetro das garrafas for entre 86 mm e 92 mm, apenas o segundo plano de garrafas pode funcionar.

AVISO: Para evitar que as garrafas caiam, não tente deslizar a prateleira para fora da sua posição de paragem.

IMPORTANTE: Não cubra qualquer parte da prateleira com folha de alumínio ou qualquer outro material que impeça a circulação adequada do ar no interior do armário.

Para facilitar o acesso às garrafas armazenadas, puxe suavemente a prateleira para fora até parar.

Evite obstruir as ventoinhas internas (localizadas no interior, no painel traseiro da unidade).

Não efectue contaminação cruzada. Armazene apenas vinho na sua unidade para garantir um ambiente sem odores.

Armazene o vinho apenas em garrafas fechadas. As garrafas abertas podem entornar.

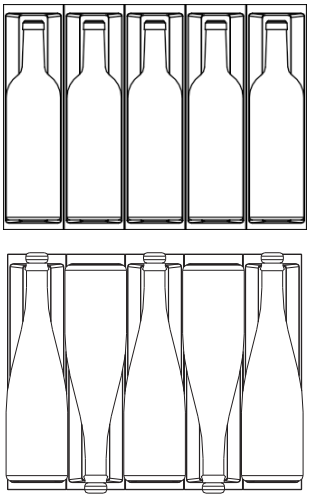

MODO ECO DEMO

O modo Eco Demo pode ser ativado ao apresentar a unidade em exposições ou salas de vendas. No modo Eco Demo, o compressor e todos os motores dos ventiladores são desligados. Também é perfeito como modo de limpeza. A refrigeração é desligada enquanto as luzes permanecem acesas.

Ao tocar e manter premidas as teclas **"UP"&"DOWN"** e **"LIGHT"** simultaneamente durante pelo menos 5 segundos, a luz indicadora piscará para confirmar a entrada e a unidade funcionará no modo Eco Demo. O modo Eco Demo pode ser cancelado repetindo o processo acima.

RUÍDOS DE FUNCIONAMENTO

A unidade é arrefecida por um compressor (agregado de arrefecimento). O compressor bombeia refrigerante através do sistema de refrigeração, produzindo ruídos de funcionamento.

Mesmo quando o compressor está desligado, os ruídos causados pelas mudanças de temperatura e pressão são inevitáveis. O ruído de funcionamento será mais audível imediatamente após o compressor ser ligado. Torna-se mais silencioso à medida que o período de funcionamento se prolonga.

Os ruídos seguintes são normais e ocorrem de vez em quando:

- Som borbulhante, causado pelo refrigerante que flui através das bobinas da unidade,
- Zumbido do compressor do motor. Este ruído pode aumentar durante curtos períodos de tempo quando o motor está a funcionar.
- Sons de crepitação e estalos, resultantes da contração e expansão dos materiais devido a variações de temperatura,
- Som de funcionamento da ventoinha, para fazer circular o ar dentro da caixa de vinho.

Os ruídos invulgares são normalmente o resultado de uma instalação incorrecta. Em nenhuma circunstância os tubos devem entrar em contacto com uma parede, outros móveis ou outros tubos.

Se a unidade for instalada numa cozinha aberta ou em paredes divisórias, o nível de ruído de funcionamento será mais alto. No entanto, tal deve-se à arquitetura do ambiente e não ao aparelho.

A perceção individual do ruído está diretamente relacionada com o ambiente em que o aparelho se encontra, bem como com o tipo de modelo específico. Os nossos aparelhos estão em conformidade com as normas internacionais para este tipo de aparelhos e com os últimos desenvolvimentos técnicos. Mas lembre-se que o ruído do compressor e do refrigerante que circula no sistema é inevitável.

DESCONGELAÇÃO / HIGROMETRIA / VENTILAÇÃO

O seu aparelho foi concebido com um sistema de descongelação automática. Durante o "ciclo de descongelação", o evaporador situado atrás da parede traseira da unidade descongela-se automaticamente. A condensação acumula-se na calha de drenagem atrás da parede traseira da unidade e parte dela flui através do orifício de drenagempara a bandeja de recolha de gotas junto ao compressor. O calor é transferido do tubo de descarga e evapora qualquer condensação que se tenha acumulado na bandeja de recolha. Alguma da água remanescente é recolhida no interior da unidade para efeitos de humidade.

Este sistema cria o nível de humidade co-

rreto no interior da unidade que a cortiça natural necessita para manter uma vedação duradoura e proporciona ventilação natural e circulação de ar constante.

A unidade não está completamente vedada: é permitida a entrada de ar fresco através do tubo de drenagem. O ar circula pelo aparelho através de uma ventoinha.

NOTA: Pode acumular-se gelo no evaporador se a unidade for aberta repetidamente em condições de calor ou humidade elevados. Se este padrão de gelo não desaparecer em 24 horas, o seu aparelho terá de ser descongelado manualmente.

TABELA DE TEMPERATURAS DE SERVIMENTO DE VINHO

Todos os vinhos amadurecem à mesma temperatura, que é uma temperatura constante definida entre 11ºC e 14ºC. A tabela seguinte indica a melhor temperatura para beber diferentes tipos de vinho.

Tipo de vinho	ºC	ºF
Champagne NV, Sparkling, Spumante	6	43
Branco seco Semillon, Sauvignon Blanc	8	46
Champagne Vintage	10	50
Chardonnay branco seco	10	50
Gewürztraminer branco seco, Riesling, Pinot grigio	10	50
Branco doce Sauternes, Barsac, Montbazillac, Ice wine, Colheita tardia	10	50
Beaujolais	13	55
Branco doce Vintage: Sauternes....	14	57
Branco Chardonnay Vintage	14	57
Pinot Noir tinto	16	61
Grenache tinto, Syrah	16	61
Pinot Noir tinto Vintage	18	65
Cabernet e Merlot: francês, australiano, neozelandês, chileno, italiano, espanhol, californiano, argentino...	20	68
Vintage Bordeaux ...	Temperatura ambiente não superior a 20ºC/68ºF	

DICA: Armazene o vinho 1 ou 2°C mais fresco do que a temperatura de consumo recomendada, uma vez que aquece um pouco quando é servido no copo.

DICA: Os tintos encorpados devem ser abertos 2-3 horas antes de serem bebidos para permitir que o vinho respire e desenvolva o seu aroma.

INFORMAÇÕES IMPORTANTES SOBRE A TEMPERATURA*:*

- A sua unidade foi concebida para assegurar condições óptimas de armazenamento e/ou de serviço para os seus vinhos.

- Os vinhos finos requerem uma evolução longa e suave e necessitam de condições específicas para atingirem todo o seu potencial.

- Todos os vinhos amadurecem à mesma temperatura, que é uma temperatura constante definida entre 11ºC e 14ºC. Apenas a temperatura de "dégustation" (apreciação do vinho) varia consoante o tipo de vinhos (ver Tabela de temperaturas de serviço do vinho acima). Dito isto, e tal como nas caves naturais utilizadas pelos produtores de vinho para longos períodos de armazenamento, não é a temperatura exacta que é importante, mas sim a sua constância. Por outras palavras, desde que a temperatura da sua cave seja constante (entre 11°C e 14°C, ou 52°F e 57°F) os seus vinhos serão mantidos em perfeitas condições.

- Nem todos os vinhos melhoram com a idade. Alguns devem ser consumidos numa fase precoce (2 a 3 anos), enquanto outros têm uma enorme capacidade de envelhecimento (50 anos ou mais). Todos os vinhos têm um pico de maturidade. Consulte o seu comerciante de vinhos para obter as informações relevantes.

- A uma temperatura demasiado elevada (superior a 20°C), o vinho amadurece demasiado depressa, o que impede que os aromas se desenvolvam mais. O vinho não pode amadurecer completamente a uma temperatura demasiado baixa (inferior a 5°C).

- As flutuações de temperatura colocam o vinho sob stress e interrompem o processo de maturação. Por isso, é muito importante manter uma temperatura constante.

FÉRIAS

Férias curtas: Deixe o aparelho em funcionamento durante as férias de menos de três semanas.

Ausências prolongadas: Se não for utilizar o aparelho durante vários meses, retire todos os objectos e desligue-o da tomada. Limpar e secar o interior. Para evitar a formação de odores e bolores, deixe a porta ligeiramente aberta, trancando-a se necessário.

MOVIMENTAÇÃO DO APARELHO

Desligue a ficha da tomada de corrente.

Retire o conteúdo das grelhas e todas as peças móveis do interior.

Feche a porta com fita adesiva e tranque-a se tiver um sistema de fecho.

Transporte o aparelho apenas na posição

vertical. Proteja também o exterior do aparelho com um cobertor ou um objeto semelhante.

DICAS DE CONSERVAÇÃO DE ENERGIA

Se o aparelho for deixado vazio durante longos períodos de tempo, sugerimos que desligue a ficha da tomada e, após uma limpeza cuidadosa, deixe a porta entreaberta para permitir a circulação do ar no interior do armário e evitar a possível formação de condensação, bolor ou odores.

O aparelho deve ser instalado na parte mais fresca da sala, longe de aparelhos que produzam calor e da luz solar direta.

Assegure-se de que a unidade é adequadamente ventilada. Nunca tapar as aberturas de ventilação. Limpe o pó e a sujidade do condensador em intervalos regulares.

Abra a porta apenas durante o tempo necessário e o mais curto possível.

Guarde o conteúdo de forma organizada.

Para fazer circular o ar, não encha demasiado o aparelho.

CUIDADOS E MANUTENÇÃO

AVISO: Se não desligar o aparelho da tomada durante a manutenção e a limpeza, pode provocar choques eléctricos ou outros danos pessoais.

REMOÇÃO DA GAMA

Para remover a gaveta, estenda a gaveta para fora do compartimento deslizante até parar e remova todas as garrafas da gaveta.

Remova o parafuso que fixa a tampa do cabo à gaveta no lado esquerdo, como mostrado na figura 1, e remova a tampa do cabo. Em seguida, desligar o cabo da gaveta.

Pressionar a alavanca de desbloqueio da corrediça esquerda e, ao mesmo tempo, levantar a alavanca da corrediça direita correspondente e puxar a gaveta para fora até esta ficar livre das corrediças e do armário, como mostra a figura 2.

Para substituir a prateleira, repita este procedimento no sentido inverso.

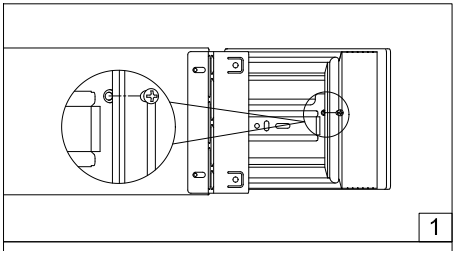

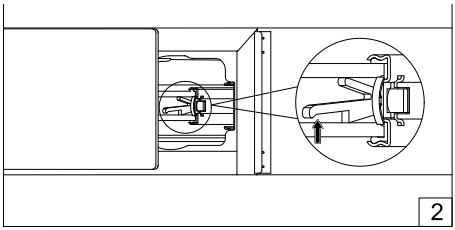

FILTRO DE AR DE CARVÃO ACTIVO

O filtro de ar de carvão ativo (se o seu modelo incluir um) está localizado na parte de trás do compartimento. O filtro de carvão ativado permite obter uma óptima qualidade do ar, filtrando o ar que entra e absorvendo os odores indesejáveis. Substitua-o por um novo uma vez por ano. Pode adquiri-lo junto do seu revendedor ou do serviço de peças sobresselentes.

•Abrir a gaveta.

•Segure o filtro e rode-o 90° no sentido dos ponteiros do relógio ou no sentido contrário para o retirar.

•Insira o novo filtro na vertical e rode-o 90° no sentido dos ponteiros do relógio ou no sentido contrário ao dos ponteiros do relógio até encaixar.

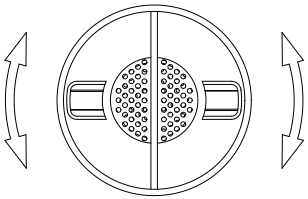

LIMPEZA DO APARELHO

Desligue o aparelho, retire a ficha da tomada e retire todos os objectos.

Lave as superfícies interiores com uma solução de água morna e bicarbonato de sódio. A solução deve ser de cerca de 2 colheres de sopa de bicarbonato de sódio por litro de água.

Lave as grelhas com uma solução de detergente suave.

Torça o excesso de água da esponja ou do pano quando limpar qualquer área dos comandos.

A junta de vedação à volta da porta deve ser limpa regularmente para evitar a descoloração e prolongar a vida útil da porta.

Utilize água limpa. Depois de limpar a junta de vedação, verifique se esta continua a vedar bem.

Lave o armário exterior com água morna e um detergente líquido suave. Enxaguar bem e secar com um pano macio e limpo.

Não limpar o aço inoxidável com palha de aço. Recomendamos que utilize um produto de limpeza multifunções para aço inoxidável para limpar o aço inoxidável. Limpe sempre na direção do grão.

FALHA DE ENERGIA

Em caso de falha de energia, todas as definições de temperatura anteriores são automaticamente memorizadas. Se a corrente for interrompida (pico de corrente, disjuntor, etc.) e voltar a ser ligada, o aparelho funcionará com a última temperatura definida.

A maior parte das falhas de corrente são corrigidas em poucas horas e não devem afetar a temperatura do seu aparelho, bastando para isso minimizar o número de vezes que abre a porta. Se a falta de energia durar mais tempo, deve tomar as medidas adequadas para proteger o seu conteúdo.

NOTA: Independentemente da causa, se notar níveis anormais de temperatura ou humidade no interior do seu aparelho, tenha a certeza de que apenas uma exposição prolongada e frequente a estas condições anormais pode causar um efeito prejudicial nos seus vinhos.

RESOLUÇÃO DE PROBLEMAS

Pode resolver facilmente muitos problemas comuns, poupando-lhe o custo de uma possível chamada de serviço. Tente
as seguintes sugestões para ver se consegue resolver o problema antes de contactar o serviço de apoio ao cliente.

Problema	Causa possível	Solução
Nada funciona. O aparelho não funciona.	• O aparelho não está ligado a uma fonte de alimentação. • O aparelho está desligado. • O aparelho está desligado. • O disjuntor disparou ou um fusível queimou. • O disjuntor disparou ou queimou	• Ligue o aparelho. • Ligue o aparelho. • Ligue o disjuntor ou substitua o fusível.
O aparelho não arrefece o suficiente.	• A temperatura não está corretamente regulada. • A temperatura ambiente pode exigir uma regulação diferente da temperatura. • A porta foi aberta demasiadas vezes. • A porta não foi fechada até ao fim. • A porta não está bem fechada. • O condensador está demasiado sujo. • A abertura de ventilação está bloqueada ou com demasiado pó.	• Verifique a temperatura regulada. • Definir uma outra temperatura. • Não abrir a porta mais do que o necessário • Fechar bem a porta. • Verificar a vedação da porta e limpá-la ou substituí-la. • Limpar o condensador quando necessário. • Limpar os obstáculos e o pó

Problema	Causa possível	Solução
O aparelho liga-se e desliga-se Frequentemente.	• A temperatura ambiente é superior à média. • Foi colocado um grande número de garrafas na unidade. • A porta é aberta com demasiada frequência. • A porta não está completamente fechada. • A junta da porta não veda corretamente.	• Colocar o aparelho num local mais fresco. • Deixar o aparelho funcionar durante algum tempo até atingir a temperatura definida. • Não abrir a porta mais do que o necessário. • Fechar bem a porta. • Verificar a junta da porta e limpá-la ou substituí-la.
A luz não acende.	• O aparelho não está ligado a uma fonte de alimentação. • O disjuntor disparou ou um fusível queimou. • A luz apagou-se no painel de controlo. • Luz avariada.	• Ligar o aparelho. • Ligar o disjuntor ou substituir o fusível. • A luz acende-se. • Chamar o serviço de assistência para substituição.
O aparelho parece estar a fazer muito barulho.	O ruído de chocalhar pode ser proveniente do fluxo de ar, o que é normal. No final de cada ciclo, pode ouvir ruídos borbulhantes provocados pelo fluxo de refrigerante no seu aparelho. Se ocorrerem flutuações de temperatura, a contração e a expansão das paredes interiores podem provocar ruídos de estalos e estalos.	
A porta não fecha corretamente.	• O aparelho não está bem nivelado. • A junta está suja. • As prateleiras estão fora de posição.	• Nivele o aparelho. • Limpe a junta da porta. • Verifique as prateleiras e reposicione-as corretamente.

Problema	Causa possível	Solução
E0, E1, E2, E3, E4, E5, E6, E7, o visor mostra E8 ou E9.	Códigos de erro.	Tente reiniciar os comandos desligando a alimentação do aparelho durante 5 minutos e voltando a ligá-la. Se o código de erro voltar a aparecer, o problema não pode ser resolvido pelo utilizador. Chame a assistência técnica.
O alarme soa e o indicador de temperatura **NO** pisca (alarme da porta).	A porta foi deixada aberta durante mais de 60 segundos.	Feche a porta ou toque em qualquer tecla para desativar o alarme. O alarme será reativado quando a porta for fechada.

CERTIFICADO DE GARANTIA Pando

INOXPAN S.L., agradece-lhe por ter escolhido e depositado a sua confiança num produto da nossa marca Pando, que se distingue pela sua Qualidade, Design e Inovação, sendo fiel às suas origens e compromissos.

CONDIÇÕES DE GARANTIA PANDO

Este produto tem uma garantia de 3 anos a partir da data de compra, a empresa compromete-se a substituir ou reparar gratuitamente qualquer peça defeituosa de origem devido a defeito ou vício de fabrico do produto, bem como a mão de obra necessária e as despesas incorridas em consequência dessa reparação ou substituição. (O consumidor pode escolher entre a reparação ou a substituição, exceto se a solução escolhida se revelar impossível ou, em comparação com a outra solução, implicar custos desproporcionados para o vendedor. O consumidor não tem o direito de rescindir o contrato se a falta de conformidade for insignificante. O ónus da prova de que a falta de conformidade é insignificante incumbe à empresa).

Para que a garantia seja válida, é essencial cumprir os seguintes requisitos:

- Anexar uma fotografia da fatura de compra e da etiqueta do produto ao solicitar a assistência técnica, utilizando o formulário disponível em: https://pando.es/servicio-tecnico-pando/garantia-pando/.
- Apresentar a fatura ou o recibo de compra original ao técnico do Serviço Autorizado Pando no momento da visita.

EXCLUSÕES DA GARANTIA Pando

Os seguintes casos não serão cobertos pela garantia ou poderão ser causa de cancelamento da mesma, ficando o consumidor responsável pelo custo dos materiais, mão de obra e despesas de deslocação do serviço técnico:

- Verificações de instalação ou funcionamento, limpeza ou manutenção do produto, colocação em funcionamento e explicação de utilização.
- Incumprimentos, avarias ou danos causados pelo não cumprimento das normas, recomendações, instruções de segurança, instruções de utilização, instalação e manutenção contidas nos Guias do produto.
- Incumprimentos, avarias ou danos causados pelo transporte, transferências ou mudanças e manuseamento do aparelho por pessoal não autorizado e não pertencente a esta empresa ou à marca Pando.
- Quando o aparelho se destina a uma utilização comercial, profissional ou similar e não a uma utilização doméstica, ou quando é utilizado com outros produtos de carácter profissional ou similar (o produto foi concebido e fabricado apenas para uso doméstico).
- Golpes, amolgadelas, riscos ou arranhões, vidros partidos e danos devidos à presença ou sinais de corpos estranhos no interior ou no exterior do produto, tais como insectos, roedores, areia, líquidos, objectos metálicos...
- Danos de natureza estética, tais como corrosão, ferrugem, manchas ou alterações na cor ou tonalidade do produto. Estes podem ser causados por factores externos, tais como Exposição prolongada ou desprotegida a fontes intensas de luz, calor ou radiação solar; localização do produto ao ar livre ou em ambientes não controlados, exposto a poeiras, chuva, humidade ou brisa marítima (salitre), que é altamente corrosiva; utilização de produtos de limpeza inadequados ou não recomendados pelo fabricante, incluindo o contacto, direto ou em estado gasoso, com agentes corrosivos. Acumulação de sujidade, resíduos de calcário da água ou outros depósitos que não tenham sido removidos por uma manutenção regular e adequada.
- Não conformidade, avarias ou danos causados por anomalias na alimentação ou instalação eléctrica, depósitos de calcário na água, causas naturais fortuitas de origem atmosférica ou geológica, tais como tempestades, raios, terramotos, inundações, vandalismo, etc.
- Não ter acesso fácil e seguro para desinstalar ou manipular o produto do móvel ou local de instalação, assim como acesso às ligações eléctricas, entrada de água e drenagem do mesmo, ou que os elementos do móvel impeçam o técnico da sua extração fácil e segura, nestes casos o consumidor será totalmente responsável por providenciar e facilitar que o aparelho seja seguro e facilmente acessível, assumindo os custos de mão de obra e deslocação derivados do Serviço Técnico Autorizado Pando ou instalador se este tiver que proceder.
- Os trabalhos de desmontagem, remoção ou alteração do produto requerem a manipulação ou desmontagem de móveis, tais como: remoção de portas, janelas, gavetas, rodapés, prateleiras, cornijas... Deve ser previsto um acesso fácil e seguro para o técnico para a entrada e saída do produto na casa e no local, caso contrário é da responsabilidade do consumidor suportar os custos de acesso.
- Danos em móveis ou elementos externos do produto que não sejam adequados ou resistentes às caraterísticas de utilização deste.
- Aparelhos provenientes de revenda, segunda mão, mudança do proprietário original do aparelho ou de exposições que tenham mais de três anos desde a sua data de fabrico.
- Não conformidades resultantes da instalação incorrecta da Garrafeiras, tais como falta de ligação à terra, corte e junção da ficha do cabo de alimentação ou utilização de componentes ou acessórios não originais Pando.
- Elementos e acessórios de uso e desgaste, tais como ecrãs de luz, Filtros, lâmpadas, baterias...
- Danos no conteúdo, que o cliente pode introduzir no Garrafeiras após a compra e instalação.
- Danos no Garrafeiras ou elementos externos causados por efeitos químicos ou electroquímicos de líquidos derramados ou devido a condições ambientais extremas.
- Danos causados aos elementos externos do produto devido a uma utilização ou manutenção inadequada, em violação das instruções especificadas no manual do utilizador do produto.

INOXPAN, S.L. está expressamente excluída de qualquer responsabilidade por quaisquer danos diretos ou indirectos a pessoas ou coisas causados por um produto instalado, manuseado, utilizado e/ou mantido de forma inadequada.

Dados de contacto Serviço Técnico Oficial Autorizado Pando:

ESPANHA, PORTUGAL E ANDORRA		**OUTROS PAÍSES:**	
https://www.pando.es/asistencia-tecnica/ https://www.pando.es/asistencia-tecnica/		**PT** https://www.pando.es/en/after-sales-services/ **FR** https://www.pando.es/fr/service-apres-vente/	

Pando se réserve le droit de modifier ou d'annuler toute mesure des articles du manuel, sans préavis, sans affecter les caractéristiques essentielles de fonctionnalité et de sécurité, et ne peut être tenue responsable des erreurs ou omissions qui pourraient survenir dans le manuel.
Caractéristiques techniques valides sauf erreur typographique, omission ou impression.
Les images et le contenu de ce manuel sont la propriété exclusive de Pando - INOXPAN S.L., et toute appropriation d'images et toute reproduction totale ou partielle sans autorisation préalable écrite sont strictement interdites.

LES IMAGES PRÉSENTÉES DANS CE MANUEL NE SONT PAS CONTRACTUELLES.

La Direction Technique de Pando se réserve le droit de modifier, altérer ou améliorer les dessins techniques présentés dans ce manuel sans préavis.

La version papier de ce manuel ne peut pas être mise à jour en temps réel, pour vous garantir la dernière version des instructions de votre produit, nous vous recommandons de consulter la version numérique sur www.pando.es

Tout d'abord, nous tenons à vous remercier pour la confiance que vous avez placée dans notre entreprise en acquérant l'un de nos produits. Nous sommes convaincus que vous avez pris la meilleure décision.

Chez **Pando**, nous n'offrons pas seulement des produits de première qualité, mais nous disposons également d'une vaste équipe de professionnels qui seront à votre disposition pour répondre et conseiller à toute question qui pourrait survenir lors de l'installation ou du fonctionnement.

Pour mieux nous connaître, nous vous invitons à visiter notre site web (www.pando.es) où vous pourrez voir toute notre gamme de produits avec les informations commerciales et techniques les plus à jour.

Vous y trouverez une large sélection de **Hottes décoratives**; murales, de plafond, pour îlots, intégrées dans les meubles et intégrées dans les plaques de cuisson. Cette variété nous permet de nous adapter à tous les styles de cuisine.

Nous vous présentons également notre collection d'électroménagers essentiels dans tout foyer. Des appareils tels que notre collection de **Fours** et de **Micro-ondes** aux performances élevées, les **Plaques à Induction** et à **Gaz** qui vous aideront à réaliser les meilleures recettes, les **Caves à Vin** et les **Armoires de Vieillissement** pour maintenir et conserver vos vins dans les meilleures conditions, les lave-vaisselle intégrés avec la technologie la plus récente et notre gamme de réfrigérateurs et congélateurs intégrables ainsi que ceux à installation libre.

Tout cela sous une marque avec une très longue trajectoire de plus de 40 ans dans le secteur, qui fabrique ses produits comme un véritable artisan. Imprégnant le meilleur de notre expérience dans tout ce que nous faisons.

Nous espérons sincèrement que vous vous amuserez, expérimenterez et profiterez du confort et des capacités de ce qui est désormais votre nouvel allié dans la cuisine.

Merci beaucoup,
L'équipe de **Pando**

PROTECTION DE L'ENVIRONNEMENT

Le symbole qui se trouve sur le produit ou son emballage indique que ce produit ne peut être traité comme un déchet ménager. Ce produit doit être déposé au point de collecte pour les équipements électriques et électroniques en but de son recyclage. En veillant à l'élimination correcte e ce produit, vous aiderez à prévenir les conséquences négatives potentielles pour l'environnement et la santé publique, ce qui pourrait se produire si ce produit n'était pas manipulé de forme correcte. Pour plus d'informations sur le recyclage de ce produit, veuillez contacter les services administratifs de votre localité et notamment le service d'élimination des déchets ménagers ou le magasin où vous avez acheté le produit. Cet appareil électrodomestique est marqué selon la directive européenne 2012/19/EU relative aux déchets d'équipements électriques et électroniques (DEEE).

COLLECTE D'APPAREILS MÉNAGERS

TRAITEMENT DES DÉCHETS

ELIMINATION DE L'EMBALLAGE. L'emballage est marqué du Point Vert.
Dans son engagement pour la protection de l'environnement et conformément aux dispositions de la directive européenne 94/62 / CE relative aux emballages et aux déchets d'emballages et à la loi dérivée 22/2011 sur les résidus et sols contaminés, Pando confie aux entités de économie sociale un Système de Gestion Intégré, responsable de la collecte périodique au domicile du consommateur ou à proximité, des emballages usagés et des déchets d'emballages pour un traitement ultérieur.
Pour retirer tous les matériaux d'emballage tels que le carton, le polyuréthane expansé et le film, utilisez les conteneurs appropriés.
C ela garantit le traitement et la réutilisation corrects des matériaux d'emballage.

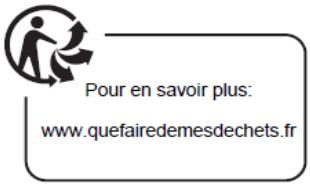

INDEX

AVERTISSEMENTS DE SÉCURITÉ....72

INSTALLATION....77
AVANT D'INSTALLER L'APPAREIL....77
MESURES DU PRODUIT....78
VENTILATION INTÉGRÉE DANS LA COLONNE....78
BOÎTE INTÉGRÉE....78
INSTRUCTIONS D'INSTALLATION DU PANNEAU DE SURPLACEMENT....81
CONNEXION ELECTRIQUE....82

UTILISATION....83
FONCTIONNEMENT....83
MODE REGLAGES....85
INDICATEUR DE TEMPERATURE....87
FONCTION DE MÉMOIRE DE TEMPÉRATURE....87
ALARME DE TEMPÉRATURE....87
ÉCLAIRAGE INTÉRIEUR....88
DYNACLIMA / MODE SILENCIEUX....88
ALARME DE PORTE....88
BOUTEILLES ET STOCKAGE....89
MODE ÉCO DÉMO....89

BRUITS DE FONCTIONNEMENT....90

DÉGIVRAGE / HYGROMÉTRIE / VENTILATION....90

TABLEAU DES TEMPÉRATURES DE SERVICE DU VIN....91

VACANCES....92

DÉPLACEMENT DE L'APPAREIL....92

CONSEILS D'ÉCONOMIE D'ÉNERGIE....93

ENTRETIEN ET MAINTENANCE....93
RETRAIT DU TIRAGE....93
FILTRE D'AIR A CHARBON ACTIF....94
NETTOYAGE DE L'APPAREIL....94
PANNE DE COURANT....94

DÉPANNAGE....96

GARANTIE....99

AVERTISSEMENTS DE SÉCURITÉ

Veuillez lire attentivement ces instructions. C'est la seule façon d'utiliser votre appareil correctement et en toute sécurité. Nous vous recommandons vivement de conserver le mode d'emploi et les instructions d'installation pour un usage ultérieur ou pour les propriétaires ultérieurs.

Veuillez tenir compte des points suivants :

- L'appareil est destiné à la conservation du vin. N'utilisez cet appareil que de la manière décrite dans ce manuel. Toute autre utilisation non recommandée peut provoquer un incendie, un choc électrique ou des blessures.
- Cet appareil peut être utilisé par des enfants âgés de 8 ans et plus et par des personnes dont les capacités physiques, sensorielles ou mentales sont réduites ou qui manquent d'expérience et de connaissances, à condition qu'ils aient reçu une surveillance ou des instructions concernant l'utilisation de l'appareil en toute sécurité et qu'ils comprennent les risques encourus. Les enfants ne doivent pas jouer avec l'appareil.
- Selon les normes IEC : cet appareil n'est pas destiné à être utilisé par des personnes (y compris des enfants) dont les capacités physiques, sensorielles ou mentales sont réduites ou qui manquent d'expérience et de connaissances, à moins qu'elles n'aient reçu une surveillance ou des instructions concernant l'utilisation de l'appareil de la part d'une personne responsable de leur sécurité. Les enfants doivent être surveillés afin de s'assurer qu'ils ne jouent pas avec l'appareil. Les appareils électriques ne sont pas des jouets. Gardez toujours l'appareil hors de portée des enfants. Tenez le câble d'alimentation hors de portée des enfants. Ne laissez pas le câble d'alimentation pendre sur le bord de la table ou du plan de travail où se trouve l'appareil.Le nettoyage et l'entretien ne doivent pas être effectués par des enfants sans surveillance.
- Les enfants âgés de 3 à 8 ans sont autorisés à charger et à décharger les appareils de refroidissement.
- Pour éviter tout risque d'électro-

AVERTISSEMENT : Tenez l'appareil à l'écart des substances susceptibles de provoquer une inflammation.
Ne pas faire fonctionner l'appareil en présence de substances explosives et/ou de gaz inflammables.

cution, NE plongez PAS l'appareil, le cordon ou la fiche dans l'eau ou dans tout autre liquide.

- Débranchez les appareils de la prise murale lorsque vous ne les utilisez pas, lorsque vous les déplacez d'un endroit à un autre et avant de les nettoyer.
- Pour débrancher l'appareil, saisissez la fiche et retirez-la de la prise murale. Ne tirez jamais sur le cordon.
- Ne placez pas l'appareil ou une partie de celui-ci à proximité d'une flamme nue, d'une cuisinière ou d'un autre appareil de chauffage.
- N'utilisez pas l'appareil si le cordon ou la fiche sont endommagés, si le produit ne fonctionne pas, s'il est tombé ou s'il a été endommagé de quelque manière que ce soit. Si le cordon d'alimentation est endommagé, il doit être remplacé par le fabricant, un centre de service agréé ou des personnes de qualification similaire afin d'éviter tout danger.
- L'utilisation d'accessoires non recommandés par le fabricant peut être dangereuse.
- Placez l'appareil sur une surface sèche et plane.
- N'utilisez pas l'appareil si le boîtier a été retiré ou endommagé.
- Une mauvaise connexion entre la prise secteur (murale) et la fiche peut entraîner une surchauffe et une déformation de la fiche.
- Contactez un électricien qualifié pour remplacer la prise murale si elle est desserrée ou endommagée.
- Placez l'appareil à l'abri de la lumière directe du soleil et des sources de chaleur (cuisinière, chauffage, radiateur, etc.)

AVERTISSEMENT : Cet appareil est exempt de gaz CFC et HFC et contient de petites quantités d'isobutane (R600a), qui est respectueux de l'environnement mais inflammable. Il n'endommage pas la couche d'ozone et n'augmente pas

l'effet de serre. Lors du transport et de la mise en service de la machine, il convient de veiller à ce qu'aucune pièce du système de réfrigération ne soit endommagée. Les fuites de réfrigérant peuvent s'enflammer et endommager les yeux.

En cas de fuite de réfrigérant, si l'appareil est situé dans une petite pièce, les gaz combustibles risquent de se répandre dans la pièce. Pour chaque 8 g de réfrigérant, il faut au moins 1 mètre cube d'espace dans la pièce. La quantité de réfrigérant contenue dans l'appareil est indiquée sur la plaque signalétique située à l'intérieur de l'appareil.

Il est dangereux d'effectuer des travaux d'entretien ou de réparation sur cet appareil si l'on n'est pas un technicien agréé.

AVERTISSEMENT : Veillez à ce que les orifices de ventilation de l'appareil ou de la structure intégrée ne soient pas obstrués. Nous déclinons toute responsabilité en cas de dommages dus à une mauvaise utilisation de l'appareil ou à des réparations effectuées par du personnel non qualifié. Dans ce cas, la garantie et toute autre réclamation en responsabilité ne seront pas valables.

AVERTISSEMENT : N'utilisez pas de dispositifs mécaniques ou d'autres moyens pour accélérer le processus de dégivrage autres que ceux recommandés par le fabricant.

AVERTISSEMENT : N'endommagez pas le circuit du fluide frigorigène. N'utilisez jamais un appareil dont le circuit est endommagé.

ATTENTION : N'utilisez pas d'appareils électriques à l'intérieur du compartiment alimentaire de l'appareil, sauf s'ils sont du type recommandé par le fabricant.

ATTENTION : Pour éviter tout danger dû à l'instabilité de l'appareil, celui-ci doit être fixé conformément aux instructions.

ATTENTION : Veuillez éloigner les produits du feu ou des substances abrasives avant d'installer le réfrigérateur.

AVERTISSEMENT : NE PAS stocker de substances explosives telles que des bombes aérosols contenant un agent propulseur inflammable dans cet appareil.

AVERTISSEMENT : Lors de l'installation de l'appareil, veillez à ce que le cordon d'alimentation ne soit pas coincé ou endommagé.

AVERTISSEMENT : Ne placez pas de prises, de rallonges ou de blocs d'alimentation portables à l'arrière de l'appareil.

Pour éviter la contamination des produits stockés, respectez les instructions suivantes :

- L'ouverture prolongée de la porte peut entraîner une augmentation significative de la température dans les compartiments de l'appareil.
- Nettoyez régulièrement les surfaces susceptibles d'entrer en contact avec des liquides renversés accidentellement.
- Si l'appareil de réfrigération reste vide pendant une période prolongée, éteignez-le, dégivrez-le, nettoyez-le, séchez-le et laissez la porte ouverte afin d'éviter la formation de moisissures dans l'appareil.
- Le refroidisseur de vin n'est pas destiné à la conservation d'aliments. L'utilisation recommandée est la conservation de liquides en bouteille.
- Cet appareil est destiné à un usage domestique et n'est pas recommandé pour un usage industriel.
- N'essayez pas de réparer ou de remplacer une pièce quelconque de ce produit, sauf si cela est spécifiquement recommandé dans ce manuel. Tout autre entretien doit être effectué par un technicien qualifié.
- Remettez tous les panneaux en place après l'entretien avant d'utiliser l'appareil.
- Déplacez et installez l'appareil à deux ou plusieurs personnes. Dans le cas contraire, vous risquez de vous abîmer le dos et/ou de vous blesser.
- Ne nettoyez jamais les pièces de cet appareil avec des liquides inflammables.
- Leurs vapeurs peuvent provoquer un risque d'incendie ou d'explosion. Ne stockez pas et n'utilisez pas d'essence ou d'autres liquides inflammables à proximité.
- Leurs vapeurs peuvent provoquer un incendie ou une explosion accidentelle.
- Ne branchez pas et ne débranchez pas la fiche électrique avec les mains mouillées.
- Si l'appareil est équipé d'un dispositif de verrouillage, ne laissez pas la clé à proximité de l'appareil ou à la portée des enfants.
- Il est recommandé d'utiliser un circuit séparé, desservant uniquement votre appareil. Utilisez des prises de courant qui ne peuvent pas être coupées par un interrupteur.

AVERTISSEMENT : Pour réduire les risques d'incendie, d'électrocution ou de blessures, débranchez ou déconnectez l'appareil de l'alimentation électrique avant toute intervention.

CONSERVEZ CES INSTRUCTIONS

Si vous rencontrez des problèmes, consultez le guide de dépannage à la fin de ce manuel. Il répertorie les causes des problèmes mineurs de fonctionnement, que vous pouvez corriger vous-même.

EMBALLAGE ET FIN DE VIE

Vous devez vous débarrasser de l'emballage de l'appareil de manière appropriée.

RISQUE D'ETOUFFEMENT !

Les équipements frigorifiques doivent être éliminés de manière professionnelle et appropriée, Veillez à ce que les emballages en plastique, les sacs, etc. soient éliminés de manière sûre et tenus hors de portée des bébés et des jeunes enfants. conformément aux réglementations locales en vigueur et aux lois qui protègent l'environnement. Ceci s'applique aux appareils hors d'usage ainsi qu'à votre nouvel appareil une fois qu'il a atteint la fin de sa durée de vie.

AVERTISSEMENT : Assurez-vous que les vieux appareils usagés ne peuvent pas être utilisés après leur mise au rebut en retirant les portes, en débranchant la prise, en coupant le câble d'alimentation et en retirant ou en détruisant toutes les attaches ou vis à ressort. Vous éviterez ainsi que les enfants ne s'enferment dans l'appareil pendant qu'ils jouent (risque d'étouffement) ou qu'ils ne mettent leur vie en danger.

NE JETTEZ PAS l'appareil dans une décharge avec l'isolant (cyclopentane) et le gaz réfrigérant (R600a) contenus dans ces appareils, car ils sont inflammables.

INSTRUCTIONS D'ÉLIMINATION

L'appareil ne doit pas être jeté à la poubelle ou avec les ordures ménagères.

Le circuit de refroidissement, en particulier l'échangeur de chaleur situé à l'arrière / en bas de l'appareil, ne doit pas être endommagé.

INSTALLATION

AVANT D'INSTALLER L'APPAREIL

Retirez tous les emballages extérieurs et intérieurs. Nettoyez la surface intérieure avec de l'eau chaude et un chiffon doux.
L'appareil peut dégager des odeurs résiduelles au début, qui disparaîtront au fur et à mesure que l'appareil refroidira.

1. Avant de brancher l'appareil à l'alimentation électrique, laissez-le en position verticale pendant au moins 24 heures. Cela permet de réduire le risque de dysfonctionnement du système de réfrigération dû aux manipulations effectuées pendant le transport afin de garantir que l'huile retourne au compresseur. Pendant cette période, nous vous recommandons de laisser la porte ouverte afin d'éliminer les odeurs résiduelles.
2. Installez la poignée de la porte si nécessaire.

- **AVERTISSEMENT :** Ne stockez pas et n'installez pas l'appareil à l'extérieur. L'appareil doit être utilisé à l'intérieur uniquement.
- **ATTENTION :** N'installez pas l'appareil dans la buanderie.
- **ATTENTION :** Evitez de placer l'appareil dans des endroits humides.
- **ATTENTION :** Placez l'appareil sur une surface suffisamment solide pour supporter le poids de l'appareil lorsqu'il est entièrement chargé.
- **AVERTISSEMENT :** Vérifiez que la base sur laquelle reposera le tiroir est propre et de niveau (utilisez un niveau à bulle). Ceci est important pour le bon fonctionnement de l'appareil.

3. Insérez le tiroir dans l'unité de logement et assurez-vous qu'il est correctement aligné dans l'unité.
4. Ouvrez le tiroir et fixez-le aux parois latérales du logement à l'aide des 4 vis fournies.

NOTES :

- Il est essentiel de maintenir un espace de 5 mm de chaque côté et sur le dessus pour assurer un accès et une ventilation adéquats pour l'entretien.
- Veillez à ce que la sortie d'air autour de l'appareil ne soit pas couverte ou bloquée de quelque manière que ce soit.
- La lumière directe du soleil peut affecter le revêtement acrylique et les sources de chaleur peuvent augmenter la consommation d'énergie. Des températures ambiantes extrêmement froides peuvent également entraîner un dysfonctionnement de l'appareil.
- Branchez l'appareil sur une prise de courant dédiée et facilement accessible. Si vous avez des questions concernant l'alimentation électrique et/ou la mise à la terre, contactez un électricien qualifié ou un centre de service agréé.
- L'appareil doit être installé avec tous les raccordements électriques, de plomberie, d'eau et d'évacuation conformément aux codes nationaux et lo-

caux.

- ***IMPORTANT :*** TEMPS TRÈS HUMIDE. Pendant les périodes de forte humidité, de la condensation peut apparaître sur la surface extérieure de la porte en verre. Cette condensation disparaîtra lorsque le taux d'humidité diminuera. Pour éviter cela, il est conseillé d'installer l'appareil avec une ventilation suffisante dans un endroit sec et/ou climatisé.

NOTE : L'appareil doit être placé de manière à ce que la prise soit accessible.

MESURES DU PRODUIT

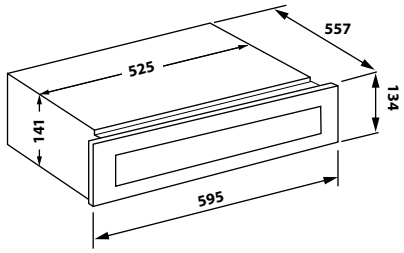

VENTILATION INTÉGRÉE DANS LA COLONNE

L'appareil est doté d'un système de ventilation intégré pour disperser automatiquement l'air chaud. Les canaux de ventilation doivent avoir une section minimale de 200 cm^2 car la porte de l'appareil ferme presque complètement l'appareil installé.

Après l'installation, assurez-vous que la porte de l'appareil s'ouvre et se ferme correctement.

IMPORTANT : Pour assurer le bon fonctionnement de l'appareil, les ouvertures de ventilation ne doivent jamais être bloquées ou couvertes.

BOÎTE INTÉGRÉE

Système de ventilation automatique intégré

L'air à l'arrière de l'appareil se réchauffe. L'air entre par la partie gauche de la porte du tiroir et du boîtier, et sort par l'arrière et la droite du boîtier et par la partie droite de la porte.

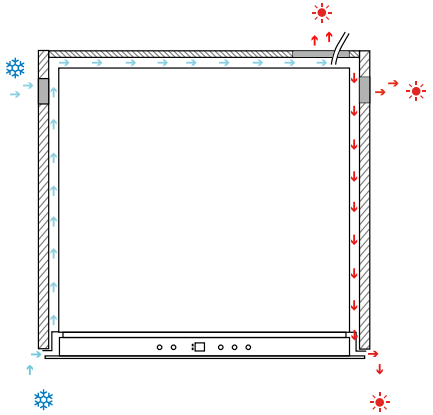

Une découpe de 100-200 x 140 mm est nécessaire à l'arrière droit du boîtier et deux découpes circulaires de 50 mm de diamètre de chaque côté du boîtier pour la ventilation et le passage du câble d'alimentation. ***L'entrée et la sortie d'air ne doivent pas***

être couvertes ou bloquées de quelque manière que ce soit. *Elles doivent également être nettoyées régulièrement de la poussière.*

Après l'installation, assurez-vous que la porte de l'appareil s'ouvre et se ferme correctement.

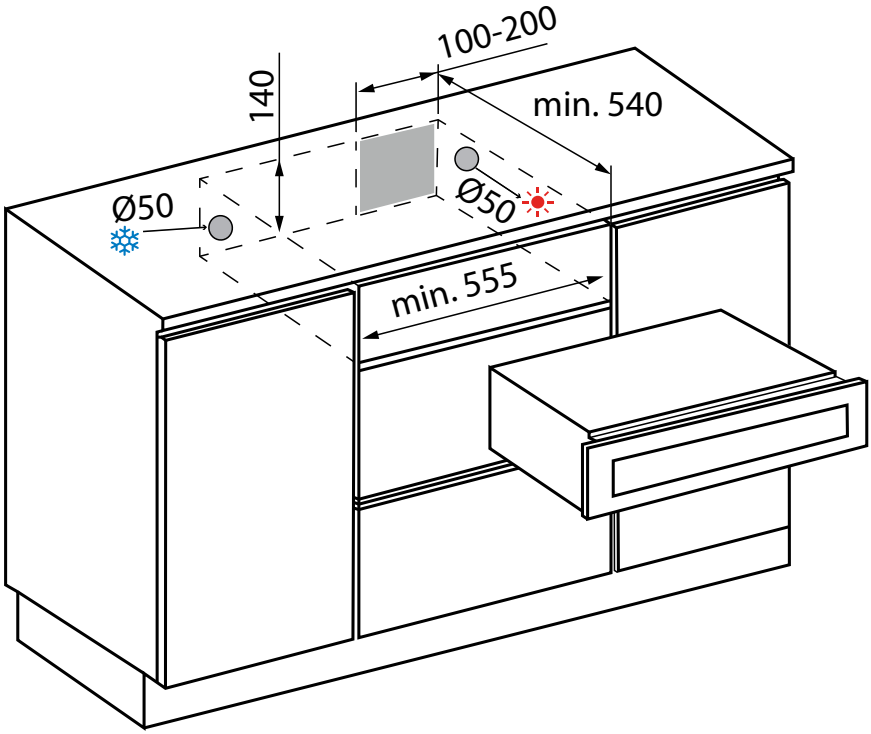

S'il y a des espaces en haut de l'appareil ou entre la paroi arrière de l'appareil et la plaque arrière du boîtier, utilisez l'éponge d'étanchéité fournie comme dans la figure ci-dessous pour créer le canal de ventilation.

AVERTISSEMENT : Si les espaces de ventilation indiqués ne sont pas respectés, le compresseur fonctionnera plus fréquemment et pendant plus longtemps. Cela se traduira par une consommation d'énergie et une température de fonctionnement plus élevées pour le compresseur. Cela peut, à son tour, endommager le compresseur. Il est impératif de respecter les espaces de ventilation indiqués.

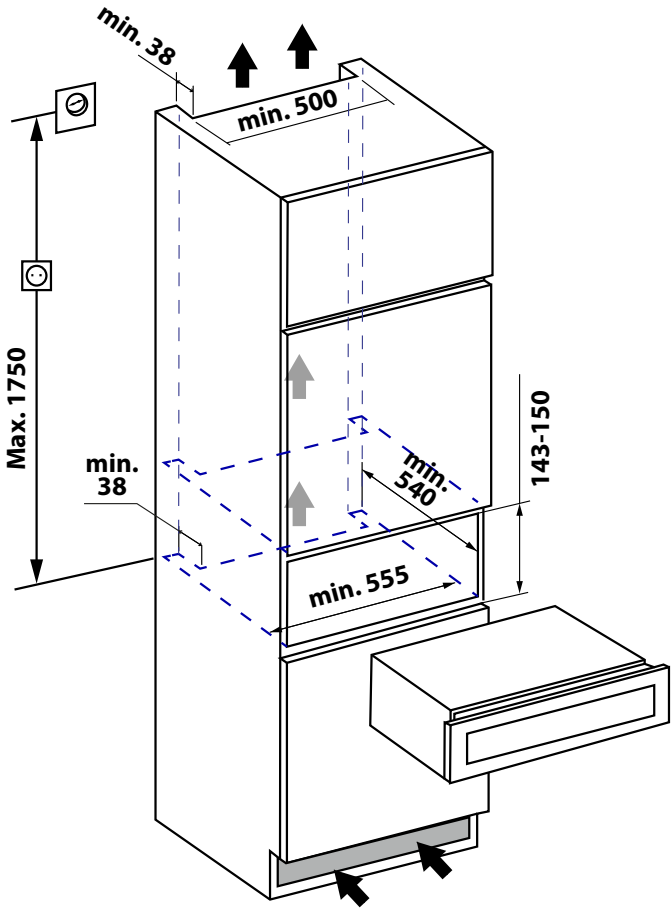

INSTRUCTIONS D'INSTALLATION DU PANNEAU DE SURPLACEMENT

Préparez le panneau de surplomb aux dimensions indiquées ci-dessous. Fixez ensuite la poignée au panneau de recouvrement à l'aide des vis à tête plate et en affleurant le panneau si nécessaire.

NOTES :

- Le poids du panneau de recouvrement ne doit pas dépasser 2 kg.
- Il est important de s'assurer que tous les trous ont une profondeur correcte afin d'éviter que le bois/panneau ne se fissure ou ne se déchire lors de l'installation de l'unité.
- Percez les trous d'installation de la poignée dans le panneau de recouvrement en fonction de la poignée que vous prévoyez d'utiliser.

Installation du panneau de porte

1. Retirez complètement le joint de la porte en verre. Commencez par un coin et tirez vers l'extérieur. Cela peut nécessiter un peu de force.
2. Fixez le panneau de recouvrement en bois à la porte en verre à l'aide des quatre vis à bois Philips ST4x48 Type AB (3).
3. Remettez le joint de la porte en place comme d'habitude.

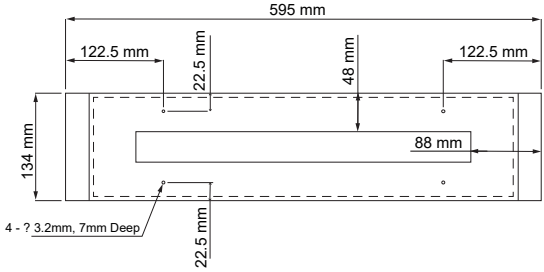

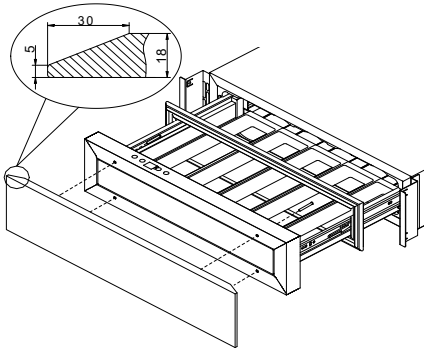

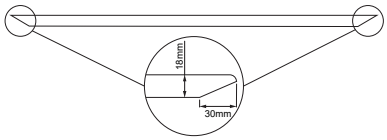

CONNEXION ELECTRIQUE

AVERTISSEMENT : L'utilisation incorrecte de la fiche avec mise à la terre peut entraîner un risque d'électrocution. Si le cordon d'alimentation est endommagé, il doit être remplacé par un électricien qualifié ou un centre de service agréé.

Tous les travaux électriques doivent être effectués par une personne qualifiée et compétente, conformément à la réglementation locale et nationale en matière de sécurité.

Vérifiez que la tension indiquée sur le produit correspond à sa tension d'alimentation.

Branchez cet appareil sur un circuit séparé d'au moins 13A.

Le branchement doit être effectué à travers une prise de courant appropriée et facilement accessible. Pour plus de sécurité, il est recommandé d'installer un disjoncteur différentiel avec un courant de déclenchement de 30 mA.

Faites vérifier la prise et le circuit par un électricien qualifié afin de vous assurer que la prise est correctement mise à la terre.

NOTE : Dans les endroits où la foudre est fréquente, il est conseillé d'utiliser des parasurtenseurs.

Ne connectez pas l'appareil au réseau électrique à l'aide d'une rallonge. Les rallonges ne garantissent pas la sécurité nécessaire de l'appareil (par exemple, risque de surchauffe).

L'appareil ne doit pas être utilisé avec un adaptateur de prise, qui pourrait endommager l'unité électronique de l'appareil.

Le câble doit être solidement fixé derrière l'appareil et ne doit pas rester couché ou pendre sans protection.

AVERTISSEMENT :

CET APPAREIL DOIT ETRE METTRE A LA TERRE.

UTILISATION

Cet appareil est conçu pour fonctionner à certaines températures ambiantes. (La classe climatique est indiquée sur la plaque signalétique.)

Classe climatique	Température ambiante
SN	De +10°C à +32°C
N	De +16°C à +32°C
ST	De +16°C à +38°C
T	De +16°C à +43°C

L'appareil peut ne pas fonctionner correctement s'il est laissé pendant une période prolongée à une température qui n'est pas dans la fourchette spécifiée. Par exemple, si vous placez l'appareil dans des conditions de chaleur ou de froid extrêmes, la température intérieure risque de fluctuer et la plage comprise entre 5°C et 20°C (41°F et 68°F) risque de ne pas être atteinte.

REMARQUE : Un appareil sans chauffage n'augmentera pas sa température interne si la température ambiante à l'endroit où il se trouve est inférieure à la température réglée.

REMARQUE :

- Lors de la première utilisation de l'appareil ou de sa remise en marche après une longue période d'arrêt, il peut y avoir une différence de quelques degrés entre la température régléeet la température indiquée sur l'écran LED. Ceci est normal et est dû à la durée du temps d'activation. Après quelques heures de fonctionnement, tout rentre dans l'ordre.
- Si l'appareil est débranché, en panne de courant ou éteint, il faut attendre 3 à 5 minutes avant de le redémarrer. Si vous essayez de redémarrer avant ce délai, l'appareil risque de ne pas démarrer.
- Lorsque l'appareil est branché pour la première fois, il s'allume automatiquement avec les réglages par défaut. La température préréglée en usine est de 16°C (61°F) (température de maturation idéale).

  Vous pouvez régler la température desee en appuyant sur la touche UP ou DOWN.

FONCTIONNEMENT

PVMC 15-5 PU CR : Ouverture automatique de la porte

La fonction PushOpen (pour le modèle **PVMC 15-5 PU CR**) est activée lorsque l'appareil est mis en marche. Pour ouvrir la porte, poussez-la légèrement vers l'intérieur jusqu'à la position centrale inférieure, puis relâchez-la. Le piston de poussée ouvre légèrement la porte. La porte peut ensuite être ouverte complètement manuellement.

NOTES :

- Ne bloquez pas la porte et ne la tenez pas pendant l'ouverture. Si la porte est bloquée ou maintenue pendant l'ou-

verture, le système d'ouverture automatique de la porte et la porte seront endommagés. Des bruits forts et répétés se feront entendre.

- Ne poussez pas le piston de poussée et ne le tenez pas pendant la fermeture. Si le piston de poussée est bloqué pendant la fermeture, il ne pourra plus atteindre sa position initiale. En position initiale, le piston poussoir est au même niveau que l'avant de l'armoire. Pour remettre le piston de poussée dans sa position initiale, débranchez l'appareil, attendez environ 10 secondes et rebranchez-le. Le piston de poussée reviendra à sa position initiale.
- Le système ne s'active pas immédiatement après la fermeture de la porte. Attendez 4 secondes et réessayez. Il ne s'agit pas d'un défaut du système.

La porte de l'appareil est sensible à la pression. La sensibilité à la pression pour l'ouverture de la porte peut être réglée en suivant les étapes suivantes :

1. Ouvrez complètement la porte du tiroir.
2. Tournez la vis située au centre du bas de la porte dans le sens des aiguilles d'une montre pour augmenter la sensibilité et dans le sens inverse des aiguilles d'une montre pour la diminuer.
3. Fermez la porte et vérifiez qu'elle est correctement réglée. Si vous tournez trop la vis dans le sens des aiguilles d'une montre, la porte peut s'ouvrir automatiquement même sans la pousser ou en la fermant simplement avec force. Inversement, si vous tournez trop la vis dans le sens inverse des aiguilles d'une montre, la porte peut ne pas s'ouvrir même si vous la poussez avec force.

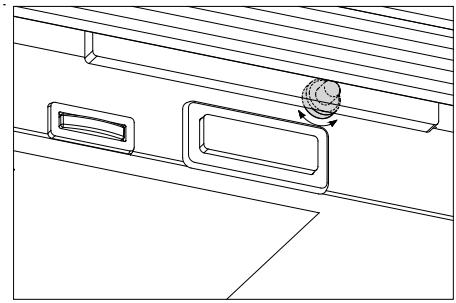

Affichage

ON/OFF

Pour éteindre l'appareil, appuyez sur la touche pendant 5 secondes jusqu'à ce que l'affichage de la température s'éteigne. Pour allumer l'appareil, appuyez sur la touche pendant 1 seconde jusqu'à ce que l'indicateur de température s'allume.

Light

Pour allumer ou éteindre l'éclairage intérieur, appuyez sur la touche pendant 5 secondes. L'indicateur d'éclairage intérieur s'allume ou s'éteint pour confirmer la sélection.

Plus +

Augmente (réchauffe) la température ré-

glée de 1°C/1°F.

Moins ▬

Diminue (refroidit) la température réglée de 1°C/1°F.

Affichage

Affiche les indicateurs numériques de température et de service.

Indicateur lumineux / Fonction multi-touches

L'indicateur d'éclairage intérieur est le point situé en bas à droite de l'écran. L'indicateur d'éclairage intérieur s'allume en mode vitrine.

L'indicateur d'éclairage intérieur clignote lorsque la fonction multi-touches est sélectionnée. Pour exécuter la fonction multi-touches, touchez légèrement la première touche et maintenez-la enfoncée, puis touchez la touche restante pendant au moins 5 secondes, puis relâchez toutes les touches.

Réglage du contrôle de la température

- L'appareil règle la température.

La température peut être réglée entre 5ºC et 20ºC (41ºF et 68ºF). L'appareil peut être utilisé comme armoire de vieillissement du vin ou comme armoire de service.

La température recommandée pour le vieillissement du vin se situe entre 11ºC et 14ºC (52ºF et 57ºF).

La température de service recommandée pour le vin blanc est comprise entre 5ºC et 10ºC (41ºF et 50ºF) et la température de service recommandée pour le vin rouge est comprise entre 15ºC et 20ºC (58ºF et 68ºF).

1. Si vous appuyez sur l'une des deux touches pour la première fois, l'écran affichera la dernière température réglée précédemment. La température augmentera de 1°C/1°F si vous appuyez une fois sur la touche UP, ou la température diminuera de 1°C/1°F si vous appuyez une fois sur la touche DOWN. L'écran clignote pendant le réglage.
2. Une fois la température réglée, l'écran affiche la température intérieure actuelle.
3. Pour afficher la température réglée à tout moment, appuyez sur la touche UP ou DOWN ; la température réglée clignote temporairement sur l'écran pendant 5 secondes. L'écran revient ensuite à la température intérieure actuelle.

MODE REGLAGES

Certains réglages du refroidisseur de vin ne peuvent être sélectionnés qu'en mode Réglages.
Appuyez sur la touche UP et maintenez-la enfoncée pendant 5 secondes pour entrer et sortir du mode Réglages. L'appareil quitte automatiquement le mode Réglages au bout d'une minute environ.

Fonction multicolore

Vous pouvez sélectionner la couleur de l'éclairage intérieur, que vous soyez en mode vitrine ou en mode fonctionnel, ce qui vous permet de choisir entre des lumières

ambrées, blanches ou bleues.

Chaque fois que vous appuyez sur la touche LIGHT (-☼-), vous basculez entre le mode de couleur unique et le mode de couleur dynamique. En mode couleur dynamique, l'éclairage intérieur commence à alterner entre les 3 couleurs disponibles.

En appuyant une fois sur la touche LIGHT (-☼-) lorsque la couleur souhaitée est allumée, l'éclairage intérieur passe à cette couleur. Pour revenir au mode couleur dynamique, appuyez à nouveau sur la touche LIGHT.

Sélection °F/°C

1. Appuyez légèrement sur la touche UP et maintenez-la enfoncée pendant 5 secondes pour entrer dans le mode de configuration.
2. Utilisez les touches HAUT et BAS pour sélectionner le réglage de l'affichage de la température en Fahrenheit ou en Celsius.
3. Appuyez sur la touche HAUT et maintenez-la enfoncée pendant 5 secondes pour confirmer la sélection.

Luminosité de l'affichage

1. Appuyez légèrement sur la touche HAUT et maintenez-la enfoncée pendant 5 secondes pour entrer dans le mode de configuration, puis appuyez une fois sur la touche ON.
2. Utilisez les touches UP et DOWN pour sélectionner la luminosité de l'affichage lorsque la porte est fermée.

   d0 : désactivé (par défaut)

   d1 : dimmer

   d2 : medium dimming

   d3 : réglage le plus lumineux (même niveau que lors de l'ouverture de la porte)
3. Appuyez et maintenez la touche UP pendant 5 secondes pour confirmer la sélection.

Luminosité de l'éclairage intérieur

1. Appuyez légèrement sur la touche UP et maintenez-la enfoncée pendant 5 secondes pour entrer dans le mode de configuration, puis appuyez deux fois sur la touche ON.
2. Utilisez les touches UP et DOWN pour sélectionner la luminosité de l'éclairage intérieur lorsque la porte est fermée.

   L0 : éteint lorsque la porte est fermée ou ouverte

   L1 : réglage plus doux

   L2 : réglage moyen

   L3 : réglage le plus lumineux (par défaut) (même niveau que lorsque la porte est ouverte)
3. Appuyez sur la touche UP et maintenez-la enfoncée pendant 5 secondes pour confirmer la sélection.

Mode ventilateur

1. Appuyez légèrement sur la touche UP et maintenez-la enfoncée pendant 5 secondes pour entrer dans le mode de configuration, puis appuyez trois (3) fois sur la touche ON.
2. Utilisez les touches UP et DOWN pour sélectionner le mode ventilateur. F0 : Mode silencieux - Mode économie d'énergie (par défaut).

   F1 : Mode DynaClima - demi temps

F2 : Mode DynaClima - plein temps

3. Appuyez et maintenez la touche UP pendant 5 secondes pour confirmer la sélection.

Tonalités audibles

1. Appuyez légèrement sur la touche HAUT et maintenez-la enfoncée pendant 5 secondes pour entrer dans le mode de configuration, puis appuyez sur la touche ON quatre (4) fois.
2. Utilisez les touches HAUT et BAS pour sélectionner les tonalités audibles.

   tonalité du clavier ON, tonalité de l'alarme OFF
   S1 : tonalité du clavier ON, tonalité de l'alarme ON (par défaut) S2 : tonalité du clavier OFF, tonalité de l'alarme OFF
   S3 : tonalité du clavier OFF, tonalité de l'alarme ONS0 :
3. Appuyez sur la touche UP et maintenez-la enfoncée pendant 5 secondes pour confirmer la sélection.

INDICATEUR DE TEMPERATURE

En fonctionnement normal, l'indicateur de température sur le panneau de commande indique la température à l'intérieur de l'appareil. L'indicateur de température clignote si :

- Une température différente est en cours de réglage.
- La température de la zone s'écarte de plus de 5°C (9°F) de la température réglée.

L'affichage clignotant de la température garantit que la température ne peut pas augmenter ou diminuer par inadvertance et endommager le vin.

FONCTION DE MÉMOIRE DE TEMPÉRATURE

En cas de coupure de courant (surtension, disjoncteur, etc.), l'appareil garde en mémoire les réglages de température précédents. Lorsque le courant est rétabli, la température de l'armoire revient à la température réglée avant la coupure de courant.

ALARME DE TEMPÉRATURE

Une alarme sonore se déclenche si la température augmente ou diminue en dehors de la plage de température. L'affichage de la température clignote en même temps.

La température à laquelle l'appareil est réglé détermine la température que l'appareil reconnaît comme étant trop chaude ou trop froide.

L'alarme sonore retentit et l'affichage de la température clignote :

- Lorsque vous mettez l'appareil en marche, si la température à l'intérieur de l'appareil est très différente de la température réglée.
- En cas de coupure de courant prolongée.
- Lorsque trop d'objets ont été insérés en même temps. Ou lorsqu'une trop grande quantité d'air ambiant a pénétré lors de la réorganisation et du retrait des objets stockés.
- Lorsque la porte n'est pas correctement

fermée.

- L'appareil est défectueux.

L'alarme sonore s'éteint automatiquement et l'affichage de la température cesse de clignoter lorsque la température programmée est à nouveau atteinte. Toutefois, si le bruit vous dérange, vous pouvez d'abord désactiver l'alarme sonore en appuyant une fois sur la touche POWER. L'alarme s'arrête. L'affichage de la température correspondante continue de clignoter jusqu'à ce que la température réglée soit atteinte. L'écran s'allume alors en permanence et le système d'alarme est à nouveau pleinement actif.

ÉCLAIRAGE INTÉRIEUR

L'éclairage intérieur permet de mieux voir les étiquettes de vin et de mettre en valeur votre collection. Une pression sur le bouton LIGHT permet de basculer entre deux modes de fonctionnement de l'éclairage intérieur : le mode fonctionnel (par défaut) et le mode vitrine. En mode fonctionnel (par défaut), les lumières ne s'allument que lorsque la porte est ouverte. L'éclairage intérieur s'éteint environ 5 secondes après la fermeture de la porte. En mode vitrine, les lumières s'allument que la porte soit ouverte ou non.

L'appareil est équipé de lumières de type LED, conçues pour une durée de vie extrêmement longue. Grâce à l'éclairage LED, le vin n'est pas affecté par la chaleur ou les rayons ultraviolets. Cependant, elles ne peuvent pas être réparées par l'utilisateur. Pour les remplacer, veuillez contacter le service après-vente.

NOTE : Utilisez uniquement les accessoires d'éclairage LED originaux fournis par le fabricant.

DYNACLIMA / MODE SILENCIEUX

L'appareil dispose de deux modes de fonctionnement différents :

- DynaClima
- Silencieux.

Le mode DYNACLIMA (Dynamic Climate) permet de répartir uniformément l'humidité relative à l'intérieur de l'appareil et la température à l'intérieur, de sorte que vous puissiez conserver tous vos vins exactement dans les mêmes conditions d'excellence. Si vous souhaitez utiliser l'appareil pour une conservation à long terme du vin, le mode DYNACLIMA est indispensable. Il crée un climat continu dans l'armoire qui imite celui d'une cave à vin.

En mode DYNACLIMA, le ventilateur intérieur fait circuler l'air intérieur de manière uniforme, même lorsque la température réglée est atteinte. L'utilisation du mode DINACLIMA augmente le niveau de bruit pendant le fonctionnement. En mode SILENT (également appelé mode d'économie d'énergie), l'appareil fonctionne sans ventilateur une fois que la température réglée est atteinte.

ALARME DE PORTE

Si la porte reste ouverte pendant plus de 60

secondes, l'alarme sonore se déclenche. Pour désactiver l'alarme sonore, fermez la porte ou appuyez une fois sur la touche POWER.

BOUTEILLES ET STOCKAGE

Cet appareil peut contenir un maximum de 5 bouteilles d'un diamètre maximal de 92 mm.

Pour les bouteilles d'un diamètre inférieur à 86 mm, les deux plans de chargement peuvent fonctionner. Mais si le diamètre des bouteilles est compris entre 86 mm et 92 mm, seul le deuxième plan de chargement peut fonctionner.

ATTENTION : Pour éviter que les bouteilles ne tombent, n'essayez pas de faire glisser l'étagère au-delà de sa position de butée.

IMPORTANT : Ne recouvrez aucune partie du casier avec du papier d'aluminium ou tout autre matériau qui empêcherait une bonne circulation de l'air à l'intérieur de l'armoire.

Pour accéder facilement aux bouteilles stockées, tirez doucement la clayette vers l'extérieur jusqu'à ce qu'elle s'arrête.

Évitez d'obstruer les ventilateurs internes (situés à l'intérieur, sur le panneau arrière de l'appareil).

Ne procédez pas à des contaminations croisées. Ne conservez que du vin dans votre appareil afin de garantir un environnement sans odeur.

Ne conservez le vin que dans des bouteilles non ouvertes. Les bouteilles ouvertes peuvent se renverser.

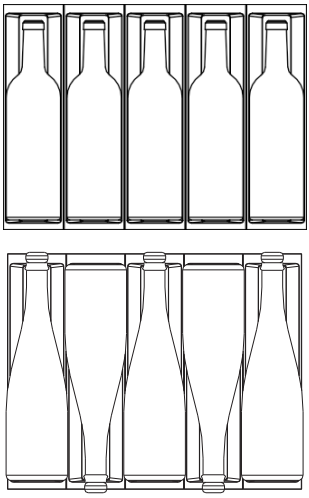

MODE ÉCO DÉMO

Le mode ÉCO DÉMO peut être activé en présentant l'appareil lors d'expositions ou dans des salles de vente. En mode Eco Demo, le compresseur et tous les moteurs de ventilation sont éteints. Ce mode est également parfait pour le nettoyage. Le refroidissement est désactivé tandis que les lumières restent allumées.

En appuyant simultanément sur les touches **"UP"&"DOWN"** et **"LIGHT"** pendant au moins 5 secondes, le voyant lumineux clignotera pour confirmer l'entrée et l'appareil fonctionnera en mode Eco Demo. Le mode Eco Demo peut être annulé en répétant le processus ci-dessus.

BRUITS DE FONCTIONNEMENT

L'unité est refroidie par un compresseur (agrégat de refroidissement). Le compresseur pompe le réfrigérant dans le système de refroidissement, ce qui produit des bruits de fonctionnement.

Même lorsque le compresseur est éteint, les bruits causés par les changements de température et de pression sont inévitables. Le bruit de fonctionnement est le plus audible immédiatement après la mise en marche du compresseur. Il s'atténue au fur et à mesure que la période de fonctionnement se prolonge.

Les bruits suivants sont normaux et se produisent de temps à autre :

- Gazouillis, causé par le réfrigérant qui circule dans les serpentins de l'unité,
- Ronflement du moteur du compresseur. Ce bruit peut augmenter pendant de courtes périodes lorsque le moteur est en marche.
- Craquements et claquements, résultant de la contraction et de l'expansion des matériaux en raison des variations de température,
- Bruit de fonctionnement du ventilateur, pour faire circuler l'air à l'intérieur de la caisse à vin.

Les bruits inhabituels sont généralement le résultat d'une installation incorrecte. Les tuyaux ne doivent en aucun cas entrer en contact avec un mur, d'autres meubles ou d'autres tuyaux.

Si l'appareil est installé dans une cuisine ouverte ou dans des cloisons, le niveau sonore de fonctionnement sera plus élevé. Toutefois, cela est dû à l'architecture de l'environnement et non à l'appareil.

La perception individuelle du bruit est directement liée à l'environnement dans lequel l'appareil est placé ainsi qu'au type de modèle spécifique. Nos appareils sont conformes aux normes internationales pour ce type d'appareils et aux derniers développements techniques. Mais n'oubliez pas que le bruit du compresseur et du réfrigérant circulant dans le système est inévitable.

DÉGIVRAGE / HYGROMÉTRIE / VENTILATION

Votre appareil est conçu avec un système de dégivrage automatique. Pendant le "cycle de dégivrage", l'évaporateur situé derrière la paroi arrière de l'appareil se dégivre automatiquement. La condensation s'accumule dans le bac d'évacuation situé derrière la paroi arrière de l'appareil et une partie s'écoule par l'orifice d'évacuationvers le bac d'égouttage situé à côté du compresseur. La chaleur est transférée depuis le tuyau de décharge et évapore la condensation qui s'est accumulée dans le bac de récupération. Une partie de l'eau restante est recueillie à l'intérieur de l'appareil à des fins d'humidité.

Ce système crée à l'intérieur de votre appareil le niveau d'humidité correct dont le liège naturel a besoin pour maintenir une étanchéité durable et assure une ventilation naturelle et une circulation d'air constante.

L'appareil n'est pas complètement étanche : de l'air frais peut pénétrer par le tuyau d'évacuation. L'air circule dans l'appareil grâce à un ventilateur.

REMARQUE : Du givre peut se former sur l'évaporateur si l'appareil est ouvert de manière répétée par forte chaleur ou forte humidité. Si ce givre ne disparaît pas dans les 24 heures, votre appareil devra être dégivré manuellement.

TABLEAU DES TEMPÉRATURES DE SERVICE DU VIN

Tous les vins mûrissent à la même température, c'est-à-dire à une température constante comprise entre 11 et 14 °C. Le tableau suivant indique la meilleure température de service pour le vin. Le tableau suivant indique la meilleure température pour boire différents types de vin.

Type de vin	ºC	ºF
Champagne NV, Sparkling, Spumante	6	43
Dry white Semillon, Sauvignon Blanc	8	46
Champagne Vintage	10	50
Chardonnay blanc sec	10	50
Gewürztraminer blanc sec, Riesling, Pinot grigio	10	50
Blanc moelleux Sauternes, Barsac, Montbazillac, Vin de glace, Vendanges tardives	10	50
Beaujolais	13	55
Blanc moelleux Vintage : Sauternes..	14	57
Chardonnay blanc millésimé	14	57
Pinot noir rouge	16	61
Grenache rouge, Syrah	16	61
Pinot noir rouge millésimé	18	65
Cabernet et Merlot : français, australien, néo-zélandais, chilien, italien, espagnol, californien, argentin...	20	68
Vintage Bordeaux ...	Température ambiante ne dépassant pas 20ºC/68ºF	

CONSEIL : Conservez le vin 1 ou 2°C plus frais que la température de consommation recommandée, car il se réchauffe légèrement lorsqu'il est servi dans le verre.

CONSEIL : Les vins rouges corsés doivent être ouverts 2 à 3 heures avant d'être consommés afin de permettre au vin de respirer et de développer ses arômes.

INFORMATIONS IMPORTANTES SUR LA TEMPÉRATURE*:*

- Votre appareil a été conçu pour assurer à vos vins des conditions de stoc-

kage et/ou de service optimales.

- Les vins fins nécessitent une évolution longue et douce et ont besoin de conditions spécifiques pour atteindre leur plein potentiel.

- Tous les vins mûrissent à la même température, qui est une température constante fixée entre 11ºC et 14ºC. Seule la température de dégustation varie en fonction du type de vin (voir le tableau des températures de service des vins ci-dessus). Cela dit, et comme dans les caves naturelles utilisées par les producteurs de vin pour de longues périodes de stockage, ce n'est pas la température exacte qui est importante, mais sa constance. En d'autres termes, tant que la température de votre cave est constante (entre 11°C et 14°C, ou 52°F et 57°F), vos vins seront conservés en parfait état.

- Tous les vins ne se bonifient pas avec l'âge. Certains doivent être consommés très tôt (2 à 3 ans), tandis que d'autres ont une énorme capacité de vieillissement (50 ans ou plus). Tous les vins ont un pic de maturité. Consultez votre caviste pour en savoir plus.

- À une température trop élevée (plus de 20°C), le vin mûrit trop vite, ce qui empêche les arômes de se développer davantage. Le vin ne peut pas mûrir complètement à une température trop basse (moins de 5°C).

- Les fluctuations de température soumettent le vin à un stress et interrompent le processus de maturation. Il est donc très important de maintenir une température constante.

VACANCES

Courtes vacances : Laissez l'appareil en marche pendant les vacances de moins de trois semaines.

Absences prolongées : Si vous n'utilisez pas l'appareil pendant plusieurs mois, enlevez tous les objets et débranchez-le. Nettoyer et sécher l'intérieur. Pour éviter la formation d'odeurs et de moisissures, laissez la porte légèrement ouverte, en la verrouillant si nécessaire.

DÉPLACEMENT DE L'APPAREIL

Débranchez la fiche de la prise de courant.

Retirez le contenu des grilles et toutes les pièces mobiles à l'intérieur.

Fermez la porte avec du ruban adhésif et verrouillez-la si elle est équipée d'un système de verrouillage.

Transportez l'appareil uniquement en position verticale. Protégez également l'extérieur de l'appareil avec une couverture ou un objet similaire.

CONSEILS D'ÉCONOMIE D'ÉNERGIE

Si l'appareil reste vide pendant de longues périodes, nous vous conseillons de le débrancher et, après l'avoir soigneusement nettoyé, de laisser la porte entrouverte pour permettre à l'air de circuler à l'intérieur de l'armoire afin d'éviter la formation éventuelle de condensation, de moisissures ou d'odeurs.

L'appareil doit être installé dans la partie la plus fraîche de la pièce, à l'écart des appareils produisant de la chaleur et de la lumière directe du soleil.

Veillez à ce que l'appareil soit correctement ventilé. Ne couvrez jamais les orifices de ventilation. Nettoyez régulièrement le condenseur de la poussière et de la saleté.

N'ouvrez la porte que le temps nécessaire et le moins longtemps possible.

Conservez le contenu de l'appareil organisé.

Pour faire circuler l'air, ne remplissez pas trop l'appareil.

ENTRETIEN ET MAINTENANCE

AVERTISSEMENT : Le fait de ne pas débrancher l'appareil pendant l'entretien et le nettoyage peut entraîner un choc électrique ou d'autres blessures corporelles.

RETRAIT DU TIRAGE

Pour retirer le tiroir, sortez le tiroir du compartiment à glissière jusqu'à ce qu'il s'arrête et retirez toutes les bouteilles du tiroir.

Retirez la vis qui fixe le cache-câble au tiroir sur le côté gauche, comme indiqué dans la figure 1, et retirez le cache-câble. Débranchez ensuite le câble du tiroir.

Appuyez sur le levier de déverrouillage de la glissière gauche et, en même temps, soulevez le levier de la glissière droite correspondante et tirez le tiroir jusqu'à ce qu'il soit libéré des glissières et de l'armoire, comme illustré à la figure 2.

Pour remplacer l'étagère, répétez cette procédure en sens inverse.

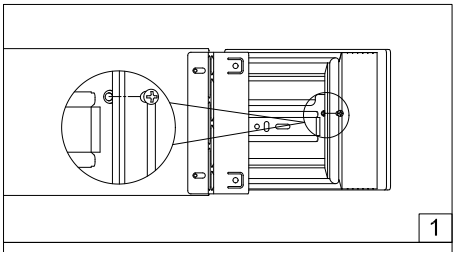

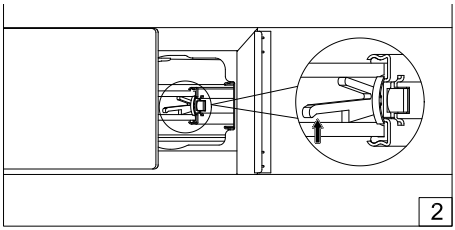

FILTRE D'AIR A CHARBON ACTIF

Le filtre d'air à charbon actif (si votre modèle en est équipé) est situé à l'arrière du compartiment. Le filtre à charbon actif permet d'obtenir une qualité d'air optimale en filtrant l'air entrant et en absorbant les odeurs indésirables. Remplacez-le par un neuf une fois par an. Vous pouvez l'acheter chez votre revendeur ou au service des pièces détachées.

•Ouvrez le tiroir.

•Tenez le filtre et tournez-le de 90° dans le sens des aiguilles d'une montre ou dans le sens inverse pour le retirer.

•Insérez le nouveau filtre verticalement et à 90° dans le sens des aiguilles d'une montre ou dans le sens inverse jusqu'à ce qu'il s'enclenche.

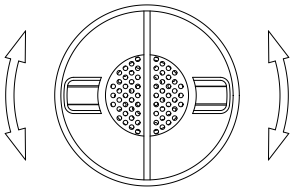

NETTOYAGE DE L'APPAREIL

Éteignez l'appareil, débranchez-le et retirez tous les objets.

Lavez les surfaces intérieures avec une solution d'eau chaude et de bicarbonate de soude. La solution doit contenir environ 2 cuillères à soupe de bicarbonate de soude par litre d'eau.

Lavez les grilles avec une solution détergente douce.

Essorez l'excédent d'eau de l'éponge ou du chiffon lorsque vous nettoyez une zone des commandes.

Le joint d'étanchéité autour de la porte doit être nettoyé régulièrement pour éviter les décolorations et prolonger la durée de vie de la porte.

Utilisez de l'eau propre. Après avoir nettoyé le joint d'étanchéité, vérifiez qu'il est toujours étanche.

Lavez l'extérieur de l'appareil avec de l'eau tiède et un détergent liquide doux. Rincez abondamment et séchez avec un chiffon doux et propre.

Ne nettoyez pas l'acier inoxydable avec de la laine d'acier. Nous vous recommandons d'utiliser un produit de nettoyage tout-en-un pour l'acier inoxydable. Nettoyez toujours dans le sens du grain.

PANNE DE COURANT

En cas de panne de courant, tous les réglages de température précédents sont automatiquement mémorisés. Si le courant est interrompu (surtension, disjoncteur, etc.) puis rétabli, l'appareil fonctionnera avec le dernier réglage de température.

La plupart des pannes de courant sont corrigées en quelques heures et ne devraient pas affecter la température de votre appareil en réduisant le nombre de fois que vous ouvrez la porte. Si la panne de courant doit durer plus longtemps, vous devez prendre des mesures appropriées pour protéger votre contenu.

NOTE : Quelle qu'en soit la cause, si vous remarquez des niveaux anormaux de température ou d'humidité à l'intérieur de votre appareil, sachez que seule une exposition prolongée et fréquente à ces conditions anormales peut avoir un effet préjudiciable sur vos vins.

DÉPANNAGE

Vous pouvez résoudre facilement de nombreux problèmes courants, ce qui vous permet d'économiser le coût d'un éventuel appel au service après-vente. Essayez
les suggestions suivantes pour voir si vous pouvez résoudre le problème avant d'appeler le service après-vente.

Problème	Cause possible	Solution
Rien ne fonctionne. L'appareil ne fonctionne pas.	• L'appareil n'est pas raccordé à une alimentation électrique. • L'appareil est éteint. • L'appareil est éteint. • Le disjoncteur s'est déclenché ou un fusible a sauté. • Le disjoncteur s'est déclenché ou a sauté	• Mettez l'appareil en marche. • Mettez l'appareil en marche. • Mettez le disjoncteur en marche ou remplacez le fusible.
L'appareil ne refroidit pas assez.	• La température n'est pas réglée correctement. • La température ambiante peut nécessiter un réglage différent. • La porte a été ouverte trop souvent. • La porte n'a pas été fermée complètement. • La porte n'est pas bien fermée. • Le condenseur est trop sale. • L'ouverture de ventilation est bloquée ou trop poussiéreuse.	• Vérifiez la température réglée. • Réglez une autre température. • N'ouvrez pas la porte plus que nécessaire. • Fermez bien la porte. • Vérifiez le joint de la porte et nettoyez-le ou remplacez-le. • Nettoyez le condenseur si nécessaire. • Éliminez les obstacles et la poussière.

Problème	Cause possible	Solution
L'appareil s'allume et s'éteint fréquemment.	• La température ambiante est supérieure à la moyenne. • Un grand nombre de bouteilles ont été ajoutées à l'appareil. • La porte est ouverte trop fréquemment. La porte est ouverte trop souvent. • La porte n'est pas complètement fermée. • Le joint de la porte n'est pas étanche.	• Placez l'appareil dans un endroit plus frais. • Laissez l'appareil fonctionner pendant un certain temps jusqu'à ce que la température réglée soit atteinte. • N'ouvrez pas la porte plus que nécessaire. • Fermez la porte hermétiquement. • Vérifiez le joint de la porte et nettoyez-le ou remplacez-le.
La lumière ne s'allume pas.	• L'appareil n'est pas raccordé à une alimentation électrique. • Le disjoncteur s'est déclenché ou un fusible a sauté. • La lumière s'est éteinte sur le panneau de commande. • Lumière défectueuse.	• Allumez l'appareil. • Activez le disjoncteur ou remplacez le fusible. • La lumière s'allume. • Appelez le service après-vente pour un remplacement.
L'appareil semble faire trop de bruit.	Le bruit de cliquetis peut provenir du flux d'air, ce qui est normal. A la fin de chaque cycle, vous pouvez entendre des gargouillis causés par l'écoulement du réfrigérant dans votre appareil. En cas de fluctuations de température, la contraction et la dilatation des parois intérieures peuvent provoquer des craquements et des bruits secs.	
La porte ne ferme pas correctement.	• L'appareil n'est pas correctement mis à niveau. • Le joint est encrassé. • Les étagères sont mal positionnées.	• Mettez l'appareil à niveau. • Nettoyez le joint de la porte. • Vérifiez les étagères et repositionnez-les correctement.

Problème	Cause possible	Solution
E0, E1, E2, E3, E4, E5, E6, E7, l'écran affiche E8 ou E9.	Codes d'erreur.	Essayez de réinitialiser les commandes en coupant l'alimentation de l'appareil pendant 5 minutes, puis en le rallumant. Si le code d'erreur réapparaît, le problème ne peut pas être résolu par l'utilisateur. Appelez le service après-vente.
L'alarme retentit et l'indicateur de température **NO** clignote (alarme de porte).	La porte est restée ouverte pendant plus de 60 secondes.	Fermez la porte ou appuyez sur n'importe quelle touche pour désactiver l'alarme. L'alarme sera réinitialisée à la fermeture de la porte.

CERTIFICAT DE GARANTIE PANDO

INOXPAN S.L., vous remercie d'avoir choisi et fait confiance à un produit de notre marque Pando, qui se distingue par sa Qualité, son Design et son Innovation, en étant fidèle à ses origines et à ses engagements.

CONDITIONS DE GARANTIE PANDO

Ce produit est garanti pendant 3 ans à compter de la date d'achat, la société s'engage à remplacer ou à réparer gratuitement toute pièce défectueuse d'origine due à un défaut ou à un vice de fabrication du produit, ainsi que la main d'œuvre nécessaire et les frais encourus à la suite de cette réparation ou de ce remplacement. (Le consommateur peut choisir entre la réparation et le remplacement, sauf si le remède choisi s'avère impossible ou si, par rapport à l'autre remède, il entraîne des coûts disproportionnés pour le vendeur. Le consommateur n'a pas le droit de résilier le contrat lorsque le défaut de conformité est mineur. La charge de la preuve du caractère mineur du défaut de conformité incombe à l'entreprise).

Pour que la garantie soit valable, il est indispensable de respecter les conditions suivantes :

- Joindre une photographie de la facture d'achat et de l'étiquette du produit lors de la demande d'assistance technique, en utilisant le formulaire disponible à l'adresse : https://pando.es/servicio-tecnico-pando/garantia-pando/.
- Présenter la facture ou l'original de la facture d'achat au technicien du Service Agréé Pando au moment de la visite.

EXCLUSIONS DE LA GARANTIE PANDO

Les cas suivants ne seront pas couverts par la garantie ou pourront constituer un motif d'annulation de celle-ci, et le consommateur sera responsable du coût des matériaux, de la main-d'œuvre et des frais de déplacement du service technique :

- Installation ou vérification du fonctionnement, nettoyage ou entretien du produit, mise en marche et explication de l'utilisation.
- Non-conformité, défauts ou dommages causés par le non-respect des normes, recommandations, consignes de sécurité, instructions d'utilisation, d'installation et d'entretien contenues dans les manuels du produit.
- Non-conformité, défauts ou dommages causés par le transport, l'enlèvement ou le déplacement et la manipulation de l'appareil par du personnel non autorisé n'appartenant pas à cette société ou à la marque Pando.
- Lorsque l'appareil est destiné à un usage commercial, professionnel ou similaire et non à un usage domestique, ou lorsqu'il est utilisé avec d'autres produits de nature professionnelle ou similaire (le produit est conçu et fabriqué pour un usage domestique uniquement).
- Coups, bosses, éraflures ou rayures, bris de verre, et dommages dus à la présence ou aux signes de corps étrangers à l'intérieur ou à l'extérieur du produit, tels qu'insectes, rongeurs, sable, liquides, objets métalliques...
- Dommages de nature esthétique, tels que corrosion, rouille, taches ou altérations de la couleur ou de la tonalité du produit. Ils peuvent être causés par des facteurs externes tels que : L'exposition prolongée ou non protégée à des sources intenses de lumière, de chaleur ou de rayonnement solaire ; l'emplacement du produit à l'extérieur ou dans des environnements non contrôlés, exposé à la poussière, à la pluie, à l'humidité ou à la brise de mer (salpêtre), qui est très corrosive ; l'utilisation de produits de nettoyage inadaptés ou non recommandés par le fabricant, y compris le contact, direct ou à l'état gazeux, avec des agents corrosifs. Accumulation de saletés, de résidus calcaires de l'eau ou d'autres dépôts qui n'ont pas été éliminés par un entretien régulier et adéquat.
- Non-conformité, pannes ou dommages causés par des anomalies dans l'alimentation électrique ou l'installation, dépôts calcaires dans l'eau, causes naturelles fortuites d'origine atmosphérique ou géologique telles que tempêtes, foudre, tremblements de terre, inondations, vandalisme, etc.
- Ne pas avoir un accès facile et sûr pour désinstaller ou manipuler le produit du meuble ou du lieu d'installation, ainsi que l'accès aux connexions électriques, à l'arrivée d'eau et à l'évacuation du même, ou que les éléments du meuble empêchent le technicien de son extraction facile et sûre, dans ces cas, le consommateur sera entièrement responsable d'organiser et de faciliter que l'appareil soit sûr et facilement accessible, en assumant les coûts de main-d'œuvre et de déplacement dérivés du service technique agréé de Pando ou de l'installateur si cela doit se produire.
- Les travaux de démontage, d'enlèvement ou de modification du produit nécessitent la manipulation ou le démontage de meubles tels que : l'enlèvement des portes, fenêtres, tiroirs, plinthes, étagères, corniches.... Un accès facile et sûr doit être prévu pour le technicien pour l'entrée et la sortie du produit au domicile et au lieu de localisation, sinon il incombe au consommateur de supporter les frais d'accès.
- Dommages aux meubles ou aux éléments extérieurs du produit qui ne sont pas adaptés ou résistants aux caractéristiques d'utilisation de celui-ci.
- Appareils provenant de reventes, d'occasion, d'échange du propriétaire original de l'appareil ou d'expositions qui ont plus de trois ans depuis leur date de fabrication.
- Non-conformités résultant d'une mauvaise installation des Cave à vin, telles que l'absence de mise à la terre, la coupure et l'épissage de la fiche du câble d'alimentation ou l'utilisation de composants ou d'accessoires non originaux de Pando.
- Éléments et accessoires d'utilisation et d'usure, tels que les écrans lumineux, les filtres, les lampes, les piles....
- Dommages au contenu, que le client peut introduire dans les Cave à vin après l'achat et l'installation.
- Dommages aux Cave à vin ou aux éléments externes causés par des effets chimiques ou électrochimiques de liquides renversés ou dus à des conditions environnementales extrêmes.
- Dommages causés aux éléments externes du produit en raison d'une utilisation ou d'un entretien inadéquat, en violation des instructions spécifiées dans le manuel d'utilisation du produit.

INOXPAN, S.L. décline expressément toute responsabilité en cas de dommages directs ou indirects causés à des personnes ou à des choses par un produit installé, manipulé, utilisé et/ou entretenu de manière incorrecte.

Coordonnées Service technique officiel agréé Pando :

ESPAGNE, PORTUGAL ET ANDORRE		**AUTRES PAYS :**	
https://www.pando.es/asistencia-tecnica/		**EN** https://www.pando.es/en/after-sales-services/ **FR** https://www.pando.es/fr/service-apres-vente/	

Pando reserves the right to change or cancel any measures of the articles in the manual without prior notice, without affecting the essential characteristics of functionality and safety, and is not responsible for any errors or omissions that may occur in the manual.
Technical specifications valid except for typographical errors, omission, or printing.
The images and content of this manual are the exclusive property of Pando - INOXPAN S.L., and any appropriation of images and total or partial reproduction without prior written authorization is strictly prohibited.

THE IMAGES SHOWN IN THIS MANUAL ARE NOT CONTRACTUAL.

Pando's Technical Management reserves the right to modify, alter, or improve the technical drawings displayed in this manual without prior notice.

The paper version of this manual cannot be updated in real-time, to ensure the latest version of your product's instructions, we recommend consulting the digital version at www.pando.es

Pando integralcooking

First of all, we would like to thank you for the trust you have placed in our company by purchasing one of our products.
For purchasing one of our products. We are sure that you have made the right decision.

At **Pando**, not only do we offer top quality products, but we also have a large team of professionals who will help you and advise you on any queries you may have during installation or operation.

To get to know us better, we invite you to visit our website **(www.pando.es)** where you can see our full range of products with the most up to date commercial and technical information.

Here you will find a wide selection of **Decorative Hoods**; wall-mounted, ceiling-mounted, island, integrated into furniture and integrated into the hob.
This variety allows us to adapt to any style of kitchen.

We also show you our collection of essential appliances in any home.
Appliances such as our collection of high-performance **Ovens** and **Microwaves** with high performance, **Induction** and **Gas Hobs** that will help you to make the best recipes, **Wine Cellars** and **Ageing Cellars** to maintain and preserve your wines in the best conditions, **Dishwashers** with the most modern technology and our with the most up-to-date technology and our range of **Refrigerators** and **Freezers** with Freezers and Refrigerators for panel integration together with those for free installation.

All this under a brand with a very long trajectory of more than **40 years** in the sector, which manufactures its products as a sector, which manufactures its products like a true craftsman. Bringing the best of our experience to everything we do.

We sincerely hope you have fun, experience and enjoy the comfort and capabilities of what is already your new capabilities of what is already your new kitchen ally.

Thank you
Pando team

ENVIRONMENTAL PROTECTION

The symbol on the product or its packaging indicates that this product cannot be disposed of like normal domestic waste. The product must be handed over at a collection point for recycling electrical and electronic equipment. If you ensure that this product is correctly disposed of, you will help to avoid the possible negative environmental and public health effects that could arise from incorrect disposal. For more detailed information about recycling this product, please contact your city authorities, the domestic waste service or the establishment where you purchased it. This electrical appliance is marked in compliance with European Directive 2012/19/EU on electrical and electronic appliance waste (WEEE).

COLLECTION OF HOUSEHOLD APPLIANCES

WASTE TREATMENT

DISPOSAL OF THE PACKAGING. The packaging is marked with in Green Dot.
In its commitment to the protection of the environment and in compliance with the provisions of the European Directive 94/62 / EC on packaging and packaging waste and the derived Law 22/2011 on Waste and Contaminated Soil, Pando entrusts entities of social economy an Integrated Management System, responsible for the periodic collection at the consumer's home or in its vicinity of used packaging and packaging waste for subsequent treatment.
To remove all packaging materials such as cardboard, expanded polyurethane, and film, use the appropriate containers.
This ensures the correct treatment and reuse of packaging materials.

INDEX

SAFETY WARNINGS....104

INSTALLATION....109
BEFORE INSTALLING THE UNIT....109
PRODUCT MEASUREMENTS....110
INTEGRATED VENTILATION IN COLUMN....110
WINE CELLAR INTEGRATED BOX....110
INSTALLATION INSTRUCTIONS FOR THE OVERHEAD PANEL....113
ELECTRICAL CONNECTION....114

USAGE....115
OPERATION....115
SETTINGS MODE....117
TEMPERATURE INDICATOR....118
TEMPERATURE MEMORY FUNCTION....118
TEMPERATURE ALARM....119
INTERNAL LIGHT....119
DYNACLIMA / SILENT MODE....119
DOOR ALARM....120
BOTTLES AND STORAGE....120
ECO DEMO MODE....120

OPERATING NOISES....121

DEFROSTING / HYGROMETRY / VENTILATION....121

TABLE OF WINE SERVING TEMPERATURES....122

HOLIDAYS....123

MOVING THE UNIT....123

ENERGY SAVING TIPS....124

CARE AND MAINTENANCE....124
DRAWER REMOVAL....124
ACTIVE CHARCOAL AIR FILTER....124
CLEANING THE APPARATUS....125
POWER FAILURE....125

TROUBLESHOOTING....127

WARRANTY....129

SAFETY WARNINGS

Please read these instructions carefully. This is the only way to use your appliance safely and correctly. We strongly recommend that you keep the operating instructions and installation instructions for future use or for subsequent owners.

Please note the following:

- The appliance is intended to be used for the storage of wine. Use this appliance only as described in this manual. Other uses not recommended may cause fire, electric shock or personal injury.
- This appliance can be used by children aged from 8 years and above and persons with reduced physical, sensory or mental capabilities or lack of experience and knowledge if they have been given supervision or instruction concerning use of the appliance in a safe way and understand the hazards involved. Children shall not play with the appliance.
- According to IEC standards: this appliance is not intended for use by persons (including children) with reduced physical, sensory or mental capabilities or lack of experience and knowledge, unless they have been given supervision or instruction concerning use of the appliance by a person responsible for their safety. Children should be supervised to ensure that they do not play with the appliance. Electrical appliances are not toys. Always keep the device out of the reach of children. Keep the mains cable out of the reach of children. Do not let the mains cable hang over the edge of the table or worktop where the appliance is placed.Cleaning and maintenance shall not be made by children without supervision.
- Children between the ages of 3 to 8 years are allowed to charge and discharge the cooling appliances.
- To protect against the risk of electric shock, DO NOT immerse the unit, cord or plug in water or spray any other liquid.
- Unplug appliances from the wall outlet when not in use, when moving from place to place, and before cleaning.
- To disconnect the appliance, grasp the plug and pull it from the wall outlet. Never pull on the cord.

WARNING: Please keep the appliance away from substances that can cause ignition. Do not operate the appliance in the presence of explosive and/or flammable gases.

- Do not place the appliance or any part of it near an open flame, cooker or other heating appliance
- Do not operate the appliance with a damaged cord or plug, if the product is not working, or if it has been dropped or damaged in any way. If the power supply cord is damaged, it must be replaced by the manufacturer, an authorized service centre or similarly qualified persons in order to avoid a hazard.
- The use of attachments or accessories not recommended by the manufacturer may be dangerous.
- Place the unit on a dry, level surface.
- Do not operate if the casing is removed or damaged.
- A poor connection between the AC mains (wall) socket and the plug may cause overheating and deformation of the plug.
- Contact a qualified electrician to replace the wall socket if it is loose or damaged.
- Place the unit away from direct sunlight and heat sources (cooker, heater, radiator, etc.)

WARNING: This appliance is free of CFC and HFC gases and contains small amounts of isobutane (R600a), which is environmentally friendly but flammable. It does not damage the ozone layer, nor will it increase the greenhouse effect. Care must be taken during transport and commissioning of the machine to ensure that no parts of the refrigeration system are damaged. Leaking refrigerant can ignite and can damage the eyes.

In the event of refrigerant leakage, if the appliance is located in a small room, there is a danger that combustible gases will spread around the room. For every 8 g of refrigerant, at least 1 cubic metre of room space is required. The amount of refrigerant in the appliance is indicated on the rating plate inside the appliance.

It is dangerous for anyone other than an authorised service technician to carry out maintenance or repair work on this appliance.

WARNING: Keep the ventilation openings, on the appliance or the integrated structure, free of obstructions. No liability will be accepted for any damage incurred due to misuse of the appliance or as a result of repairs carried out by unqualified personnel. In this case neither the warranty nor any other liability claims will be valid.

WARNING: Do not use mechanical devices or other means to accelerate the defrosting process other than those recommended by the manufacturer.

WARNING: Do not damage the refrigerant circuit. Never use an appliance with a damaged circuit.

WARNING: Do not use any electrical appliances inside the food compartment of the appliance, unless they are of the type recommended by the manufacturer.

WARNING: To avoid danger due to instability of the appliance, this appliance must be fixed in accordance with the instructions.

CAUTION: Please keep products away from fire or abrasive substances before installing the refrigerator.

WARNING: DO NOT store explosive substances such as aerosol cans with a flammable propellant in this appliance.

WARNING: When installing the appliance, ensure that the power cord is not trapped or damaged.

WARNING: Do not locate portable plugs, extension cords, or portable power supplies on the back of the unit.

To prevent contamination of stored products, observe the following instructions:

- Opening the door for extended periods of time may cause a significant temperature rise in the appliance compartments.
- Regularly clean surfaces that may come into contact with accidental liquid spills.
- If the refrigeration appliance is left empty for prolonged periods of time, switch off, defrost, clean, dry and leave the door open to prevent the formation of mould in the appliance.
- The wine cooler is not intended for food preservation. The recommended use is for the preservation of bottled liquids.
- This appliance is intended for domestic use and is not recommended for industrial use.
- Do not attempt to repair or replace any part of this product un-

less specifically recommended in this manual. All other servicing should be performed by a qualified technician.

- Replace all panels after servicing before operating.
- Use two or more people to move and install the appliance. Failure to do so may damage your back and/or result in other injuries.
- Never clean parts of this appliance with flammable liquids.
- Their vapors may cause a risk of fire or explosion. And do not store or use gasoline or other flammable liquids in the vicinity.
- Their vapors may cause fire or accidental explosion.
- Do not connect or disconnect the electrical plug with wet hands.
- If equipped with a locking device, do not keep the key near the appliance or within reach of children.
- A separate circuit, serving your appliance only, is recommended. Use mains sockets that cannot be switched off with a switch.

WARNING: To reduce the risk of fire, electric shock or personal injury, unplug or disconnect the appliance from the power supply before servicing.

SAVE THESE INSTRUCTIONS

If you are experiencing problems, refer to the Troubleshooting Guide at the back of this manual. It lists the causes of minor operating problems, which you can correct yourself.

PACKAGING AND END OF LIFE

You must dispose of the packaging of the appliance properly.

CHOKING HAZARD!

Refrigeration equipment must be disposed of properly in a professional and appropriate manner, Make sure that plastic wrappings, bags, etc. are disposed of in a safe manner and kept out of the reach of babies and small children.in accordance with current local regulations and laws protecting the environment. This applies to unserviceable devices and also for your new unit once it has reached the end of its service life.

WARNING: Ensure that old used appliances cannot be used after disposal by removing the doors, removing the plug, cutting the mains cable, and removing or destroying any spring-loaded fasteners or screws. This will prevent children from being locked in the appliance during play (risk of suffocation) or otherwise endangering their lives.

DO NOT dispose of the appliance in landfills with the insulation (cyclopentane) and refrigerant gas

(R600a) contained in these appliances, as they are flammable.

DISPOSAL INSTRUCTIONS

The appliance must not be disposed of in the rubbish or with normal household waste.

The cooling circuit, in particular the heat exchanger at the rear / bottom of the unit, must not be damaged.

INSTALLATION

BEFORE INSTALLING THE UNIT

Remove all exterior and interior packaging. Clean the inside surface with warm water using a soft cloth.
The unit may have residual odours at first, they will disappear as the unit cools down.

1. Before connecting the appliance to the power supply, leave it in an upright position for at least 24 hours. This will reduce the possibility of a malfunction in the refrigeration system caused by handling during transport to ensure that oil flows back to the compressor. During this time, we recommend that you leave the door open to remove any residual odours.
2. Install the handle on the door if necessary.

- **WARNING:** Do not store or install the unit outdoors. The unit is for indoor use only.
- **WARNING:** Do not install the appliance in the laundry room.
- **WARNING:** Avoid placing the appliance in damp areas.
- **WARNING:** Place the appliance on a surface strong enough to support the weight of the unit when it is fully loaded.
- **WARNING:** Check that the base on which the drawer will sit is clean and level (use a spirit level). This is important for the unit to operate correctly.

3. Insert the drawer into the housing unit and ensure that it is correctly aligned in the unit.
4. Open the drawer and secure it to the side walls of the housing with the 4 screws provided.

NOTES:

- It is essential to maintain a 5 mm clearance on each side and at the top to ensure proper access and ventilation for servicing.
- Take care that the air outlet around the appliance is not covered or blocked in any way.
- Direct sunlight can affect the acrylic coating and heat sources can increase power consumption. Extremely cold ambient temperatures may also cause the unit to malfunction.
- Plug the unit into a dedicated, easily accessible power outlet. If you have any questions about power and/or grounding, contact a qualified electrician or an authorized service centre.
- The appliance must be installed with all electrical, plumbing, water and drain connections in accordance with state and local codes.

- ***IMPORTANT:*** VERY HUMID WEATHER. During periods of high humidity, some condensation may appear on the outside surface of the glass door. This condensation will disappear when humidity levels drop. To avoid this, it is advisable to install the unit with sufficient ventilation in a dry and/or air-conditioned location.

NOTE: The appliance should be positioned so that the plug is accessible.

PRODUCT MEASUREMENTS

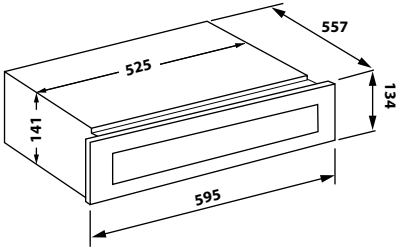

INTEGRATED VENTILATION IN COLUMN

The unit has an integrated ventilation system to disperse the hot air automatically. The ventilation channels must have a minimum cross-section of 200 cm^2 as the door of the unit almost completely seals the installed unit.

After installation, make sure that the door of the unit opens and closes properly.

IMPORTANT: To ensure proper operation of the unit, the ventilation openings must never be blocked or covered.

WINE CELLAR INTEGRATED BOX

Integrated automatic ventilation system

The air at the rear of the unit heats up. Air enters through the left side of the drawer door and the casing, and exits through the rear and right side of the casing and the right side of the door.

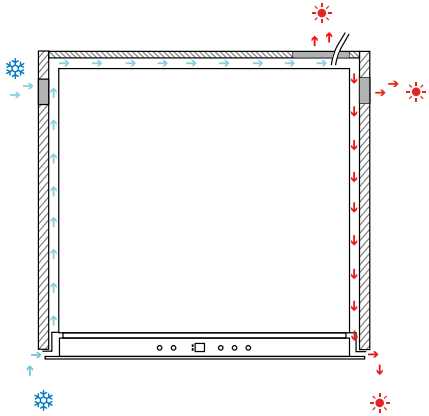

A 100-200 x 140 mm cutout is required on the right rear of the housing and two circular cutouts of 50 mm diameter on both sides of the housing for ventilation and the passage of the power cable. ***The air inlet and outlet must not be covered or blocked in any way.*** *They should also be cleaned regularly from dust.*

After installation, make sure that the door of the unit opens and closes properly.

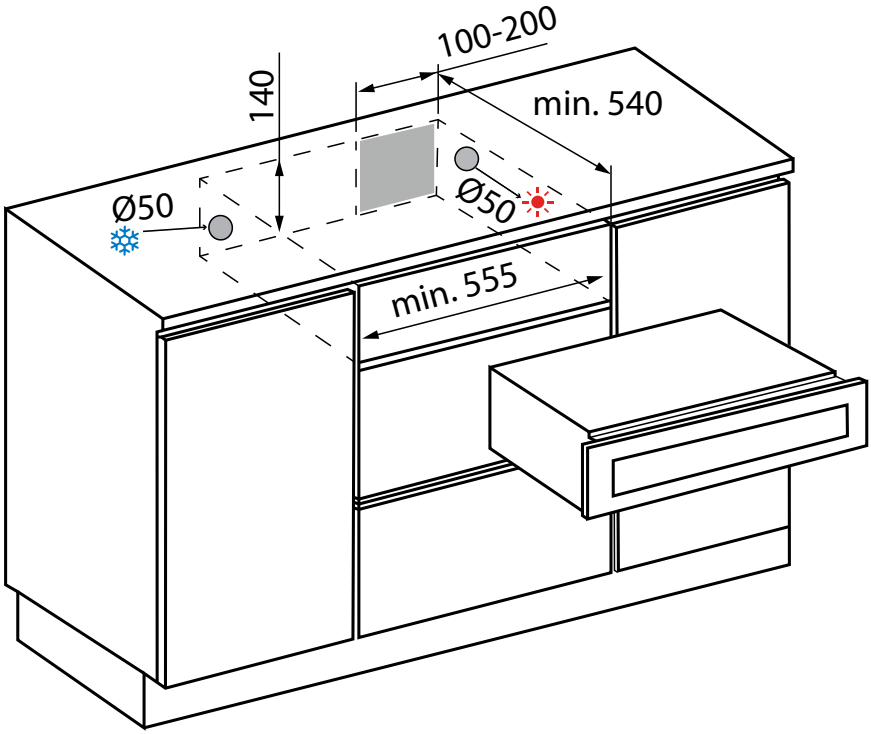
100-200
140
min. 540
Ø50
Ø50
min. 555

If there are any gaps at the top of the unit or between the rear wall of the unit and the back plate of the housing, use the supplied sealing sponge as in the figure below to create the ventilation channel.

WARNING: If the ventilation gaps indicated are not observed, the compressor will run more frequently and for longer periods of time. This will result in higher energy consumption and a higher operating temperature for the compressor. This can, in turn, lead to damage to the compressor. It is imperative to respect the ventilation spaces indicated.

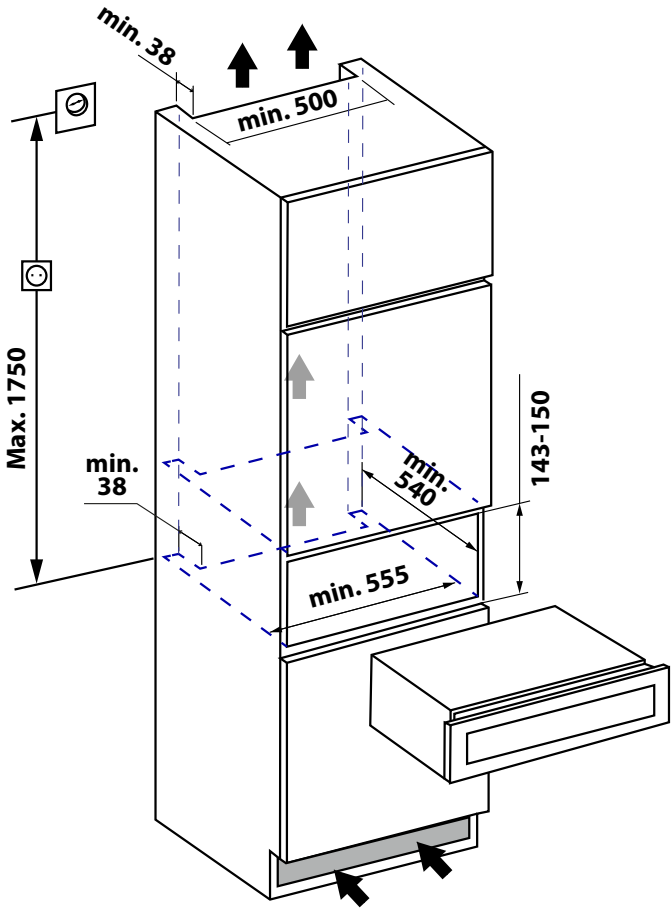

INSTALLATION INSTRUCTIONS FOR THE OVERHEAD PANEL

Prepare the overhead panel with the dimensions shown below. Then attach the handle to the overlay panel using the flat head screws and flush with the panel if necessary.

NOTES:

- The weight of the overlay panel should not exceed 2 kg.
- It is important to ensure that all holes are of the correct depth to prevent the wood/ panel from cracking or tearing when installing the unit.
- Drill the handle installation holes in the overlay panel according to the handle you plan to use.

Door panel installation

1. Remove the glass door seal completely. Start at one corner and pull outwards. This may require some force.
2. Attach the wooden overlay panel to the glass door using the four ST4x48 Type AB Philips wood screws (3).
3. Replace the door seal as usual.

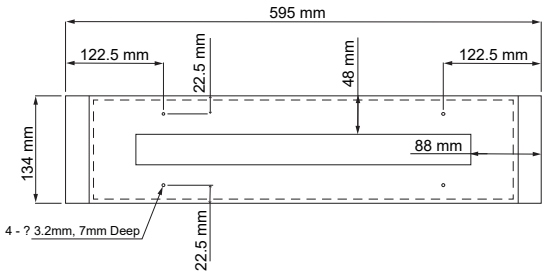

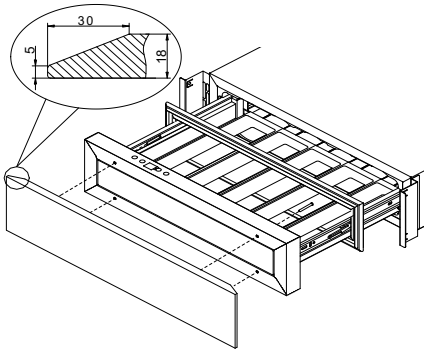

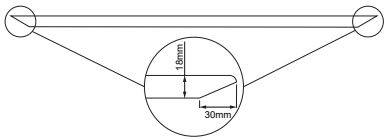

ELECTRICAL CONNECTION

WARNING: Improper use of the grounded plug may result in a risk of electric shock. If the power cord is damaged, it must be replaced by a qualified electrician or authorised service centre.

All electrical work must be carried out by a suitably qualified and competent person in accordance with local and national safety regulations.

Check that the voltage indicated on the product corresponds to its supply voltage.

Connect this appliance to a separate circuit of at least 13A.

Connection must be made through a suitable, easily accessible switched socket outlet. For added safety, it is recommended to install a residual current device (RCD) with a 30 mA tripping current.

Have the socket and circuit checked by a qualified electrician to ensure that the socket is properly grounded.

NOTE: In locations where lightning is frequent, it is advisable to use surge protectors.

Do not connect the appliance to the mains by means of an extension cord. Extension cables do not guarantee the necessary safety of the appliance (e.g. danger of overheating).

The appliance must not be used with a plug adapter, which may damage the electronic unit of the appliance.

The cable must be securely fastened behind the appliance and must not be left lying or dangling unprotected.

WARNING:

THIS APPARATUS MUST BE GROUNDED.

USAGE

This appliance is designed to operate at certain ambient temperatures.(The climatic class is specified on the rating plate.)

Climate class	Ambient temperature
SN	From +10°C to +32°C
N	From +16°C to +32°C
ST	From +16°C to +38°C
T	From +16°C to +43°C

The appliance may not operate correctly if left for an extended period of time at a temperature outside the specified range. For example, placing the appliance in extreme hot or cold conditions may cause the indoor temperature to fluctuate and the range between 5°C and 20°C (41°F and 68°F) may not be reached.

NOTE: A unit without a heater will not raise its internal temperature if the ambient temperature where the unit is located is lower than the set temperature.

NOTE:

- When using the appliance for the first time or switching it on again after it has been switched off for a long time, there may be a few degrees difference between the set temperatureand the temperature indicated on the LED display. This is normal and is due to the length of the activation time. Once the unit has been running for a few hours everything will return to normal.
- If the unit is unplugged, has lost power or is switched off, you must wait 3 to 5 minutes before restarting the unit. If you try to restart before this time, the unit may not start.
- When the unit is first plugged in, it will automatically turn on with the default settings. The factory preset temperature is 16°C (61°F) (ideal maturing temperature).

  You can adjust the temperature ofsee by touching the UP or DOWN key.

OPERATION

PVMC 15-5 PU CR: Automatic door opening

The PushOpen function (for model **PVMC 15-5 PU CR**) is activated when the unit is switched on. To open the door, push the door slightly inwards to the bottom centre position and then release it. The push piston will open the door slightly. The door can then be opened fully manually.

NOTES:

- Do not block the door or hold it while opening. If the door is blocked or held during opening, the automatic door opening system and the door will be damaged. Loud and repeated noises will be heard.
- Do not push the push piston or hold it during closing. If the push piston is blocked during closing, it will no longer be able to reach its home position. In the home position, the push piston is flush with the front of the enclosure. To return the push piston to its initial posi-

tion, disconnect the appliance from the mains, wait about 10 seconds and then plug it in again. The push piston will return to its initial position.

- The system does not activate immediately after closing the door. Wait 4 seconds and try again. This is not a system fault.

The door of the unit is pressure sensitive. The pressure sensitivity for opening the door can be adjusted by following these steps:

1. Open the drawer door fully.
2. Turn the screw at the bottom centre of the door clockwise to increase the sensitivity and counterclockwise to decrease the sensitivity.
3. Close the door and check if it is correctly adjusted. If you turn the screw too much clockwise, the door may open automatically even without pushing it or by simply closing it with force. Conversely, if you turn the screw too far counterclockwise, the door may not open even if you push it hard.

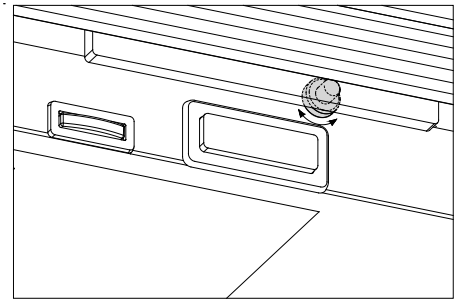

Display

ON/OFF

To switch off the appliance, press and hold the key for 5 seconds until the temperature display goes out. To switch the appliance on, press and hold the key for 1 second until the temperature indicator lights up.

Light

To switch the interior light on or off, press and hold the key for 5 seconds. The interior light indicator will turn on or off to confirm the selection.

Plus +

Increases (warms up) the set temperature by 1°C/1°F.

Minus —

Decreases (cools down) the set temperature by 1°C/1°F.

Display

Displays the digital temperature and service indicators.

Indicator light / Multi-key function

The interior light indicator is the dot at the bottom right of the display. The interior light indicator will light up in showcase mode.

The interior light indicator will flash when the multikey function is selected. To perform the multikey function, lightly touch and

hold the first key, then touch the remaining key for at least 5 seconds, then release all keys.

Setting the temperature control

- The unit will adjust the temperature.

The temperature can be set between 5ºC and 20ºC (41ºF and 68ºF). It can be used as a wine ageing cabinet or as a wine serving cabinet.

The recommended temperature for wine ageing is between 11ºC and 14ºC (52ºF and 57ºF).

The recommended serving temperature for white wine is between 5ºC and 10ºC (41ºF and 50ºF) and the recommended serving temperature for red wine is between 15ºC and 20ºC (58ºF and 68ºF).

1. If you touch either of the two keys for the first time, the display will show the last previously set temperature. The temperature will increase by 1°C/1°F if you touch the UP key once, or the temperature will decrease by 1°C/1°F if you touch the DOWN key once. The display flashes while making the setting.
2. Once the temperature has been set, the display shows the current indoor temperature.
3. To view the set temperature at any time, touch the UP or DOWN key; the set temperature will temporarily flash on the display for 5 seconds. The display then returns to show the current indoor temperature.

SETTINGS MODE

Some wine cooler settings can only be selected in Settings mode.
Press and hold the UP key for 5 seconds to enter and exit Settings mode. The appliance will automatically exit the Settings mode after approximately one minute.

Multicolour function

You can select the colour of the interior light whether you are in showcase mode or functional mode, allowing you to choose between amber, white or blue lights.

Each time you touch the LIGHT key (-☼-) you will toggle between single colour mode and dynamic colour mode. In dynamic colour mode, the interior light will start to alternate between the 3 available colours.

Touching the LIGHT key (-☼-) once when the desired colour is on, the interior light will change to that colour. To return to dynamic colour mode, touch the LIGHT key again.

°F/°C Selection

1. Lightly touch and hold the UP key for 5 seconds to enter in the Setup mode.
2. Use the UP and DOWN keys to select the temperature display setting in Fahrenheit or Celsius.
3. Press and hold the UP key for 5 seconds to confirm the selection.

Display Brightness

1. Lightly touch and hold the UP key for 5 seconds to enter Setup mode, then touch the ON key once.
2. Use the UP and DOWN keys to select

the brightness of the display when the door is closed.

d0: disabled (default)

d1: dimmer

d2: medium dimming

d3: brightest setting (same level as when opening the door)

3. Press and hold the UP key for 5 seconds to confirm the selection.

Interior lighting brightness

1. Lightly touch and hold the UP key for 5 seconds to enter Setup mode, then touch the ON key twice.
2. Use the UP and DOWN keys to select the brightness of the interior lighting when the door is closed.

   L0: off when the door is closed or open

   L1: dimmer setting

   L2: medium setting

   L3: brightest setting (default) (same level as when opening the door)
3. Press and hold the UP key for 5 seconds to confirm the selection.

Fan mode

1. Lightly touch and hold the UP key for 5 seconds to enter the Setup mode, then touch the ON key three (3) times.
2. Use the UP and DOWN keys to select the fan mode. F0: Silent Mode - Energy Saving Mode (default).

   F1: DynaClima Mode - half time

   F2: DynaClima Mode - full time
3. Press and hold the UP key for 5 seconds to confirm selection.

Audible Tones

1. Lightly touch and hold the UP key for 5 seconds to enter Setup mode, then touch the ON key four (4) times.
2. Use the UP and DOWN keys to select the audible tones.

   keypad tone ON, alarm tone OFF

   S1: keypad tone ON, alarm tone ON (default) S2: keypad tone OFF, alarm tone OFF

   S3: keypad tone OFF, alarm tone ONS0:
3. Press and hold the UP key for 5 seconds to confirm selection.

TEMPERATURE INDICATOR

During normal operation, the temperature indicator on the control panel shows the temperature inside the appliance. The temperature indicator will flash if:

- A different temperature is being set.
- The zone temperature deviates more than 5°C (9°F) from the set temperature.

The flashing temperature display ensures that the temperature cannot inadvertently rise or fall and damage the wine.

TEMPERATURE MEMORY FUNCTION

In the event of a power failure (power surge, circuit breaker, etc.), the unit remembers the previous temperature settings. When power is restored, the cabinet temperature will return to the same set temperature as before the power interruption.

TEMPERATURE ALARM

An audible alarm will sound if the temperature rises or falls outside the temperature range. The temperature display will flash at the same time.

The temperature at which the appliance is set determines the temperature that the appliance recognises as too hot or too cold.

The acoustic alarm will sound and the temperature display will flash:

- When you switch on the appliance, if the temperature inside the appliance is very different from the set temperature.
- When there has been a prolonged power interruption.
- When too many objects have been inserted at the same time. Or too much ambient air has entered when rearranging and removing the stored items.
- When the door is not properly closed.
- The appliance is faulty.

The acoustic alarm will be automatically silenced and the temperature display will stop flashing when the set temperature is reached again. However, if the noise bothers you, you can deactivate the audible alarm first if you wish by touching the POWER key once. The alarm will stop. The corresponding temperature display continues to flash until the set temperature is reached. The display is then permanently illuminated and the alarm system is fully active again.

INTERNAL LIGHT

The interior lighting makes it easier to see the wine labels and enhances the presentation of your collection. Touching the LIGHT button toggles between 2 modes of operation of the interior lights: functional mode (default) and showcase mode. If in functional mode (default), the lights will be switched on only when the door is open. The interior light will turn off approximately 5 seconds after the door is closed. If in showcase mode, the lights will turn on whether the door is open or not.

The unit is equipped with LED type lights and they are designed for an extremely long lifetime. Thanks to the LED lighting, the wine will not be adversely affected by heat or ultraviolet light. However, they cannot be repaired by the user. To replace them, please contact service.

NOTE: Use only original LED lighting accessories supplied by the manufacturer.

DYNACLIMA / SILENT MODE

The unit has two different operating modes:

- DynaClima
- Silent.

The DYNACLIMA (Dynamic Climate) mode allows the relative humidity inside the unit and the temperature to be evenly distributed throughout the interior so that you can store all your wine in exactly the same excellent conditions. If you want to use the unit for long-term wine storage, the DYNACLIMA mode is a must. It will create a continuous climate in the cabinet that mimics that of a wine cellar.

In the DYNACLIMA mode, the indoor fan circulates the indoor air evenly even when

the set temperature is reached. The use of the DINACLIMA mode increases the noise level during operation. In SILENT mode (also known as energy saving mode), the appliance will operate without a fan once the set temperature is reached.

DOOR ALARM

If the door remains open for more than 60 seconds, the audible alarm will sound. To deactivate the audible alarm, close the door or press the POWER key once.

BOTTLES AND STORAGE

A maximum of 5 bottles up to 92 mm in diameter can be stored in this unit.

For bottles with a diameter of less than 86 mm, both loading plans can work. But if the diameter of the bottles is between 86 mm and 92 mm, only the second bottle plan can work.

WARNING: To prevent bottles from falling, do not attempt to slide the shelf out beyond its stop position.

IMPORTANT: Do not cover any part of the rack with aluminium foil or any other material that prevents proper air circulation inside the cabinet.

For easy access to stored bottles, gently pull the rack outward until it stops.

Avoid obstructing the internal fans (located inside, on the rear panel of the unit).

Do not cross-contaminate. Store only wine in your unit to ensure an odour free environment.

Store wine only in unopened bottles. Opened bottles may spill.

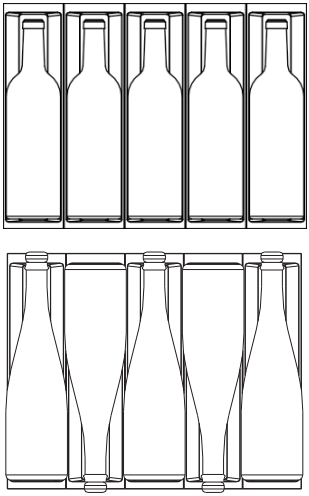

ECO DEMO MODE

The Eco Demo mode can be activated by presenting the unit at exhibitions or salesrooms. In Eco Demo mode, the compressor and all fan motors are switched off. It is also perfect as a cleaning mode. Cooling is switched off while the lights remain on.

By touching and holding the keys **"UP"&"DOWN"** and **"LIGHT"** simultaneously for at least 5 seconds, the indicator light will flash to confirm the entry and the unit will operate in Eco Demo mode. The Eco Demo mode can be cancelled by repeating the above process.

OPERATING NOISES

The unit is cooled by a compressor (cooling aggregate). The compressor pumps refrigerant through the cooling system, producing operating noise.

Even when the compressor is switched off, noises caused by temperature and pressure changes are unavoidable. The running noise will be most audible immediately after the compressor is switched on. It becomes quieter as the period of operation continues.

The following noises are normal and occur from time to time:

- Gurgling sound, caused by the refrigerant flowing through the coils of the unit,
- Motor compressor hum. This noise may increase for short periods of time when the motor is running.
- Crackling and popping sounds, resulting from the contraction and expansion of materials due to temperature variations,
- Fan running sound, to circulate the air inside the wine box.

Unusual noises are usually the result of incorrect installation. Under no circumstances should the pipes come into contact with a wall, other furniture or other pipes.

If the unit is installed in an open kitchen or in partition walls, the operating noise level will be louder. However, this is due to the architecture of the environment and not to the unit.

The individual noise perception is directly related to the environment in which the appliance is located as well as to the specific model type. Our appliances comply with international standards for this type of appliance and the latest technical developments. But remember that noise from the compressor and the refrigerant circulating in the system is unavoidable.

DEFROSTING / HYGROMETRY / VENTILATION

Your unit is designed with an automatic defrosting system. During the "defrost cycle", the evaporator behind the rear wall of the unit defrosts automatically. Condensation collects in the drain trough behind the rear wall of the unit and some of it flows through the drain holeto the drip pan next to the compressor. Heat is transferred from the discharge pipe and evaporates any condensation that has accumulated in the drip pan. Some of the remaining water is collected inside the unit for humidity purposes.

This system creates the correct humidity level inside your unit that the natural cork needs to maintain a lasting seal and provides natural ventilation and constant air circulation.

The unit is not completely sealed: fresh air is allowed to enter through the drain pipe. Air is circulated through the appliance by a fan.

NOTE: Frost may accumulate on the evaporator if the unit is repeatedly opened in high heat or high humidity. If this frost pattern does not disappear within 24 hours,

your unit will require manual defrosting.

TABLE OF WINE SERVING TEMPERATURES

All wines mature at the same temperature, which is a constant temperature set between 11ºC and 14ºC. The following table indicates the best temperature for drinking different types of wine.

Type of wine	ºC	ºF
Champagne NV, Sparkling, Spumante	6	43
Dry white Semillon, Sauvignon Blanc	8	46
Champagne Vintage	10	50
Chardonnay dry white	10	50
Dry white Gewürztraminer, Riesling, Pinot grigio	10	50
Sweet white Sauternes, Barsac, Montbazillac, Ice wine, Late harvest	10	50
Beaujolais	13	55
Sweet White Vintage: Sauternes...	14	57
White Chardonnay Vintage	14	57
Pinot Noir red	16	61
Grenache red, Syrah	16	61
Pinot Noir red Vintage	18	65
Cabernet and Merlot: French, Australian, New Zealand, Chilean, Italian, Spanish, Californian, Argentinian...	20	68
Vintage Bordeaux ...	Ambient temperature no higher than 20ºC/68ºF	

TIP: Store wine 1 or 2°C cooler than the recommended drinking temperature, as it warms up a little when served in the glass.

TIP: Full-bodied reds should be opened 2-3 hours before drinking to allow the wine to breathe and develop its aroma.

IMPORTANT TEMPERATURE INFORMATION*:*

- Your unit has been designed to ensure optimal storage and/or serving conditions for your wines.
- Fine wines require a long and gentle evolution and need specific conditions to reach their full potential.
- All wines mature at the same temperature, which is a constant temperature set between 11ºC and 14ºC. Only the temperature of "dégustation" (wine appreciation) varies according to the type of wines (see Table of wine serving temperatures above). That said, and as in the natural cellars used by

wine producers for long storage periods, it is not the exact temperature that is important, but its constancy. In other words, as long as the temperature of your cellar is constant (between 11°C and 14°C, or 52°F and 57°F) your wines will be kept in perfect condition.

- Not all wines improve with age. Some should be consumed at an early stage (2 to 3 years), while others have an enormous ageing capacity (50 years or more). All wines have a peak of maturity. Consult your wine merchant for the relevant information.

- At too high a temperature (over 20°C) the wine ripens too quickly, which prevents the aromas from developing further. The wine cannot fully mature at too low a temperature (below 5°C).

- Temperature fluctuations put the wine under stress and interrupt the maturation process. It is therefore very important to maintain a constant temperature.

HOLIDAYS

Short holidays: Leave the unit running during holidays of less than three weeks.

Long absences: If you are not going to use the appliance for several months, remove all objects and unplug it. Clean and dry the interior. To prevent the formation of odours and mould, leave the door slightly open, locking it if necessary.

MOVING THE UNIT

Disconnect the plug from the mains socket.

Remove the contents of the grilles and all moving parts inside.

Close the door with adhesive tape and lock it if it has a locking system.

Transport the appliance only in an upright position. Also protect the outside of the appliance with a blanket or similar item.

ENERGY SAVING TIPS

If the unit is left empty for long periods of time, we suggest unplugging the appliance and, after careful cleaning, leaving the door ajar to allow air to circulate inside the cabinet to avoid the possible formation of condensation, mould or odours.

The appliance should be installed in the coolest part of the room, away from heat-producing appliances and direct sunlight.

Ensure that the unit is adequately ventilated. Never cover the ventilation openings. Clean dust and dirt from the condenser at regular intervals.

Open the door only as long as necessary and for as short a time as possible.

Store the contents of organised.

To circulate air, do not overfill the appliance.

CARE AND MAINTENANCE

WARNING: Failure to unplug the appliance during maintenance and cleaning may result in electric shock or other personal injury.

DRAWER REMOVAL

To remove the drawer, extend the drawer out of the slide compartment until it stops and remove all bottles from the drawer.

Remove the screw that secures the cable cover to the drawer on the left side, as shown in figure 1, and remove the cable cover. Then disconnect the cable from the drawer.

Press down the unlocking lever on the left-hand slide and, at the same time, lift the lever on the corresponding right-hand slide and pull the drawer out until it is free of the slides and the cabinet, as shown in figure 2.

To replace the shelf, repeat this procedure in reverse.

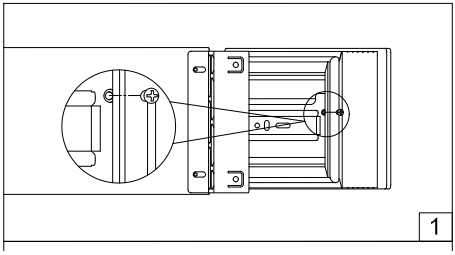

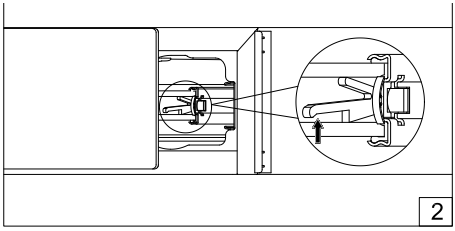

ACTIVE CHARCOAL AIR FILTER

The active carbon air filter (if your model includes one) is located at the rear of the compartment. The activated carbon filter achieves optimum air quality by filtering incoming air and absorbing unwanted odours. Replace it with a new one once a year. You can purchase it from your dealer or from the spare parts department.

•Open the drawer.

•Hold the filter and turn it 90° clockwise or counterclockwise to remove it.

•Insert the new filter vertically and 90° clockwise or counterclockwise until it clicks into position.

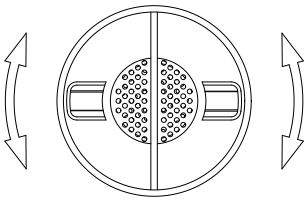

CLEANING THE APPARATUS

Switch off the appliance, unplug it and remove all objects.

Wash the inside surfaces with a solution of warm water and baking soda. The solution should be about 2 tablespoons of baking soda per litre of water.

Wash the grilles with a mild detergent solution.

Wring excess water from the sponge or cloth when cleaning any area of the controls.

The sealing gasket around the door should be cleaned regularly to prevent discolouration and prolong the life of the door.

Use clean water. After cleaning the sealing gasket, check that it still provides a tight seal.

Wash the outside cabinet with warm water and mild liquid detergent. Rinse thoroughly and dry with a soft, clean cloth.

Do not clean stainless steel with steel wool.

We recommend that you use an all-in-one stainless steel cleaner to clean stainless steel. Always clean in the direction of the grain.

POWER FAILURE

In the event of a power failure, all previous temperature settings are automatically memorised. If the power is interrupted (power surge, circuit breaker, etc.) and reconnected, the unit will operate with the last temperature set point.

Most power outages are corrected within a few hours and should not affect the temperature of your appliance by minimising the number of times you open the door. If the power outage is going to last longer, you should take appropriate measures to protect your contents.

NOTE: Regardless of the cause, if you notice abnormal levels of temperature or humidity inside your unit, be assured that only prolonged and frequent exposure to these abnormal conditions can cause a detrimental effect on your wines.

TROUBLESHOOTING

You can solve many common problems easily, saving you the cost of a possible service call. Try the following suggestions to see if you can solve the problem before calling customer service.

Problem	Possible Cause	Solution
Nothing is working. The appliance does not work.	• The appliance is not connected to a power supply. • The appliance is switched off. • The appliance is switched off. • The circuit breaker has tripped or a fuse has blown. • The circuit breaker has tripped or blown	• Switch on the appliance. • Switch on the appliance. • Switch on the circuit breaker or replace the fuse.
The appliance does not cool enough.	• The temperature is not set correctly. • The room temperature may require a different temperature setting. • The door was opened too often. • The door was not closed all the way. • The door is not tightly closed. • The condenser is too dirty. • The ventilation opening is blocked or too dusty.	• Check the set temperature. • Set another temperature. • Do not open the door wider than necessary • Close the door tightly. • Check the door seal and clean or replace it. • Clean the condenser when necessary. • Clear obstacles and dust
The appliance switches on and off frequently.	• The ambient temperature is higher than average. • A large number of bottles have been added to the unit. • The door is opened too frequently. The door is opened too often. • The door is not completely closed. • The door seal does not seal properly.	• Place the appliance in a cooler place. • Let the appliance run for a while until the set temperature is reached. • Do not open the door wider than necessary. • Close the door tightly. • Check the door seal and clean or replace it.

Problem	Possible Cause	Solution
The light does not switch on.	• The appliance is not connected to a power supply. • The circuit breaker has tripped or a fuse has blown. • The light went out on the control panel. • Light faulty.	• Switch on the appliance. • Turn on the circuit breaker or replace the fuse. • The light comes on. • Call service for replacement.
The appliance seems to be making too much noise.	The rattling noise may be coming from the air flow, which is normal. At the end of each cycle, you may hear gurgling noises caused by the flow of refrigerant in your appliance. If temperature fluctuations occur, the contraction and expansion of the interior walls may cause cracking and popping noises.	
The door does not close properly.	• The appliance is not properly levelled. • The gasket is dirty. • Shelves are out of position.	• Level the appliance. • Clean the door seal. • Check the shelves and reposition them correctly.
E0, E1, E2, E3, E4, E5, E6, E7, the display shows E8 or E9.	Error codes.	Try to reset the controls by switching off the power to the unit for 5 minutes and then switch it back on. If the error code reappears, the problem cannot be solved by the user. Call for service.
The alarm sounds and the temperature indicator **NO** flashes (door alarm).	The door has been left open for more than 60 seconds.	Close the door or touch any key to deactivate the alarm. The alarm will be reset when the door is closed.

PANDO WARRANTY CERTIFICATE

INOXPAN S.L., thanks you for choosing and placing your trust in a product of our brand Pando, which is distinguished by its Quality, Design and Innovation, being faithful to its origins and commitments.

PANDO WARRANTY CONDITIONS

This product is guaranteed for 3 years from the date of purchase, the company undertakes to replace or repair free of charge any defective part of origin due to defect or manufacturing defect of the product, as well as the necessary labour and expenses incurred as a result of such repair or replacement. (The consumer may choose between repair or replacement, unless the remedy chosen proves impossible or, in comparison with the other remedy, would entail disproportionate costs for the seller. The consumer does not have the right to terminate the contract where the lack of conformity is minor. The burden of proof that the lack of conformity is minor shall be borne by the company).

For the warranty to be valid, it is essential to comply with the following requirements:

- Attach a photograph of the purchase invoice and the product label when requesting technical assistance, using the form available at: https://pando.es/servicio-tecnico-pando/garantia-pando/.
- Present the invoice or original purchase receipt to the Pando Authorised Service technician at the time of the visit.

EXCLUSIONS FROM THE PANDO WARRANTY

The following cases will not be covered by the warranty or could be cause for cancellation of the same, and the consumer will be responsible for the cost of materials, labour and travel expenses of the technical service:

- Installation or operation checks, cleaning or maintenance of the product, start-up and explanation of use.
- Non-conformity, faults or damage caused by failure to follow the standards, recommendations, safety instructions, instructions for use, installation and maintenance contained in the product manuals.
- Non-conformity, faults or damage caused by transport, removal or relocation and handling of the appliance by unauthorised personnel not belonging to this company or to the Pando brand.
- When the appliance is intended for commercial, professional or similar use and not for domestic use, or when it is used with other products of a professional or similar nature (the product is designed and manufactured for domestic use only).
- Blows, dents, scratches or scratches, broken glass, and damage due to the presence or signs of foreign bodies inside or outside the product, such as insects, rodents, sand, liquids, metallic objects...
- Damage of an aesthetic nature, such as corrosion, rust, stains or alterations in the colour or tone of the product. These may be caused by external factors such as: Prolonged or unprotected exposure to intense sources of light, heat or solar radiation; location of the product outdoors or in uncontrolled environments, exposed to dust, rain, humidity or sea breeze (saltpetre), which is highly corrosive; use of unsuitable cleaning products or those not recommended by the manufacturer, including contact, direct or in a gaseous state, with corrosive agents. Accumulation of dirt, limescale residues from water or other deposits which have not been removed by regular and proper maintenance.
- Non-conformity, breakdowns or damage caused by anomalies in the electrical supply or installation, limescale deposits in the water, fortuitous natural causes of atmospheric or geological origin such as storms, lightning, earthquakes, floods, vandalism, etc.
- Not having easy and safe access to uninstall or manipulate the product from the furniture or place of installation, as well as access to the power connections, water inlet and drainage of the same, or that the elements of the furniture prevent the technician from its easy and safe extraction, in these cases the consumer will be fully responsible for arranging and facilitating that the appliance is safe and easily accessible, assuming the costs of labour and displacement derived from the Pando Authorised Technical Service or installer if this has to proceed.
- Work to dismantle, remove or change the product requires manipulation or dismantling of furniture such as: removing doors, windows, drawers, skirting boards, shelves, cornices... Easy and safe access must be provided for the technician for the entry and exit of the product to the home and the place of location, otherwise it is the responsibility of the consumer to bear the costs for access.
- Damage to furniture or external elements of the product that are not suitable or resistant to the characteristics of use of this.
- Devices from resales, second hand, exchange of the original owner of the device or from exhibitions that are more than three years old since their date of manufacture.
- Non-conformities resulting from improper installation of the Wine Coolers, such as lack of earthing, cutting and splicing the plug of the power supply cable or the use of non-original Pando components or accessories.
- Elements and accessories of use and wear, such as light screens, filters, lamps, batteries...
- Damage to the contents, which the customer may introduce into the Wine Coolers after purchase and installation.
- Damage to the Wine Coolers or external elements caused by chemical or electrochemical effects of spilt liquids or due to extreme environmental conditions.
- Damage caused to external elements of the product due to improper use or maintenance, in breach of the instructions specified in the product's user manual.

INOXPAN, S.L. is expressly excluded from any liability for any direct or indirect damage to persons or things caused by a product installed, handled, used and/or maintained improperly.

Contact details Official Pando Authorised Technical Service:

SPAIN, PORTUGAL AND ANDORRA		**OTHER COUNTRIES:**	
https://www.pando.es/asistencia-tecnica/		**EN** https://www.pando.es/en/after-sales-services/ **FR** https://www.pando.es/fr/service-apres-vente/	

Pando
integralcooking

INOXPAN S.L

C/ Can Carmany, 1
Pol. Ind. Nord,
08310 ARGENTONA
(Barcelona - Spain)

Tel. +34 93 757 94 11
Fax +34 93 757 96 53
www.pando.es
com.pando@pando.es
Export: export@pando.es
Tel. 93 741 55 11

Pando ww.pando.es

SERVICIO POSVENTA
España, Portugal y Andorra
www.pando.es/asistencia-tecnica/

SERVICE APRÈS VENTE
AFTERSALES SERVICE
Otros países
Autres pays / Other countries
www.pando.es/en/after-sales-services/

Certificación del Sistema de Gestión de la Calidad
Environmental Management System Certification
UNE-EN ISO 14001:2015
ES20/208675

Sistema de Gestión de la Calidad
Quality Manage ment System
UNE-EN ISO 9001: 2015
ES19/86566