HIBERG

ГАЗОВЫЕ ВАРОЧНЫЕ ПОВЕРХНОСТИ

СОДЕРЖАНИЕ

3 ВВЕДЕНИЕ

4 МЕРЫ БЕЗОПАСНОСТИ

7 ТЕХНИЧЕСКИЕ ХАРАКТЕРИСТИКИ

9 ОПИСАНИЕ

10 УСТАНОВКА

12 ИСПОЛЬЗОВАНИЕ

12 ПАНЕЛЬ УПРАВЛЕНИЯ

16 РЕМОНТ И УХОД

16 ТРАНСПОРТИРОВКА

17 ПОИСК И УСТРАНЕНИЕ НЕИСПРАВНОСТЕЙ

18 УТИЛИЗАЦИЯ

19 УСЛОВИЯ ГАРАНТИЙНЫХ ОБЯЗАТЕЛЬСТВ

20 СЕРВИСНЫЕ ЦЕНТРЫ HIBERG

21 ГАРАНТИЙНЫЙ ТАЛОН И ТАЛОН УСТАНОВКИ

ВВЕДЕНИЕ

Уважаемый покупатель, благодарим вас за покупку!

Вы стали обладателем инновационной высокотехнологичной техники HIBERG. Мы инвестируем в новейшие технологии, чтобы предлагать нашим клиентам ультрасовременные решения, которые соответствуют высоким стандартам. Наши изделия сочетают в себе функциональность, эргономику, эстетику и гармонично вписываются в любой интерьер.

ДОБРО ПОЖАЛОВАТЬ В МИР HIBERG!



На нашем сайте и в наших соцсетях вы сможете найти рекомендации по использованию изделий, видеоинструкции, получить информацию о новинках. При необходимости консультации вы всегда можете обратиться на единую горячую линию HIBERG по федеральному номеру

8-800-350-50-19

(звонок по России бесплатный).

Вы держите в руках краткую версию инструкции. Печатная версия данного документа представлена в сокращенном формате согласно внутренней политике компании HIBERG по охране окружающей среды и рациональному использованию природных ресурсов.

Производитель и импортер не несут ответственности перед конечным потребителем, если он по каким-либо причинам не ознакомился с руководством пользователя и нарушил правила эксплуатации изделия.

МЕРЫ БЕЗОПАСНОСТИ

Лица, пользующиеся прибором, обязаны знать правила безопасного обращения с бытовыми приборами и внимательно изучить данное руководство. Ответственность за безопасную эксплуатацию варочной поверхности и за ее содержание в надлежащем состоянии несет владелец.

Перед установкой убедитесь, что условия распределения (вид газа и уровень давления) и регулировка прибора совместимы. Во время работы газовой варочной поверхности необходимо открывать форточку, а также включать кухонную вытяжку для удаления продуктов сгорания.

При появлении в помещении запаха газа необходимо закрыть общий газовый кран перед варочной поверхностью, выключить оборудование, открыть окна и проветрить помещение.

До устранения утечек газа не выполняйте никаких операций, связанных с огнем и искрообразованием: не курите, не включайте освещение, электроприборы и т. п. При утечке газа необходимо немедленно вызвать ближайшую службу Горгаза или организацию, выполняющую аналогичную функцию.

Периодически (не реже одного раза в полгода) проверяйте состояние шнура питания и гибкого шланга подвода газа. При обнаружении каких-либо дефектов (трещин, следов оплавлений, затвердения материала) немедленно обращайтесь в сервисную службу для замены оборудования.

Особую осторожность проявляйте при приготовлении блюд с большим количеством жира и масла. Перегретые, они легко воспламеняются. Знайте, что нельзя тушить воспламенившееся масло или жир водой. В случае возгорания посуду нужно плотно накрыть крышкой. Для правильной и безопасной работы необходимо, чтобы оборудование было установлено в помещении с хорошей вентиляцией!

Безопасность эксплуатации гарантируется только при квалифицированной установке прибора в соответствии с данной инструкцией по монтажу и действующими предписаниями и стандартами.

Техническое обслуживание варочной панели выполняется специалистами уполномоченных организаций в соответствии с действующими региональными правилами.

По истечении срока службы варочной панели необходимо обратиться в организацию, осуществляющую надзор за бытовыми газовыми приборами, для определения возможности и срока дальнейшей эксплуатации варочной панели или необходимости ее замены.

Использование прибора для приготовления пищи на газе ведет к повышению температуры и влажности в помещении. Поэтому в помещении кухни должна быть хорошая вентиляция, для чего необходимо держать

открытыми естественные вентиляционные отверстия или должно быть установлено механическое вентиляционное устройство. При интенсивном и продолжительном использовании прибора может потребоваться дополнительная вентиляция (открывание окна и эффективное проветривание или включение механического вентиляционного устройства).

Газовые варочные поверхности устанавливаются в помещениях кухонь с внутренним объемом не менее 8 м^3 при газовой плите с 2 горелками, 12 м^3 — при газовой плите с 3 горелками, 15 м^3 — при газовой плите с 4 горелками, 20 м^3 — при газовой плите с 5 горелками.

Запрещается:

- самостоятельно устанавливать и запускать варочную поверхность в работу;
- использовать при монтаже прибора герметик/клей любого вида;
- использовать оборудование для обогрева помещений;
- непрерывно использовать варочную поверхность более 6 ч.;
- эксплуатировать устройство без заземления;
- включать варочную поверхность и пользоваться ею при отсутствии тяги в дымоходе;
- устанавливать оборудование в местах с риском пожароопасности;
- эксплуатировать изделие без ручек или с неисправными ручками включения конфорок;
- помещать на варочную панель легковоспламеняющиеся предметы (бумагу, тряпки и т. п.);
- сушить над варочной поверхностью белье;
- оставлять работающее устройство без присмотра;
- допускать резкое охлаждение разогретой конфорки (пролив холодной воды и т. п.);
- оставлять оборудование включенным на длительное время без посуды на конфорке;
- разрешать детям самостоятельно пользоваться варочной поверхностью или играть с ней, панель не предназначена для использования детьми, а также людьми с ограниченными физическими и/или умственными способностями, ограниченным опытом или знаниями, если они не контролируемы или не проконсультированы об использовании прибора лицом, ответственным за их безопасность;
- оставлять детей без присмотра около работающей или горячей варочной поверхности;

- пользоваться неисправным оборудованием или при поврежденном шнуре питания или розетке;
- использовать пар для чистки устройства;
- вносить изменения в конструкцию, переоборудовать прибор или использовать запасные части, не рекомендованные производителем;
- разбирать и ремонтировать прибор собственными силами и средствами.

Нарушение правил установки может привести к несчастным случаям или вывести оборудование из строя. В случаях самовольной установки или переоборудования устройства его владелец теряет право на бесплатный ремонт и техническое обслуживание на протяжении гарантийного срока эксплуатации.

Необходимо выключать прибор из электросети при очистке, выполнении любых работ, связанных с обслуживанием устройства.

⚠ ВНИМАНИЕ! Категорически запрещается закрывать решетки вентиляционных каналов.

С целью предотвращения пожара запрещается класть на поверхность или вешать вблизи нее пожароопасные вещества и легковоспламеняющиеся материалы. Следите, чтобы электрошнуры других приборов были удалены от варочной поверхности.

⚠ ВНИМАНИЕ! Во время работы оборудование сильно нагревается. Избегайте прикосновения к конфоркам.

Не оставляйте блюда, которые готовятся, без присмотра, чтобы не допустить их возгорания. При нагревании жиров, масла будьте осторожны. Они могут воспламениться при достижении высокой температуры. При их возгорании не лейте на них воду, накройте кастрюлю или сковороду крышкой, чтобы погасить пламя, и выключите варочную поверхность.

Используйте подходящую посуду для приготовления и подогрева пищи, чтобы предотвратить ее разливание и разбрызгивание. С целью соблюдения гигиены и безопасности содержите устройство в чистом виде. Накопление жиров и других продуктов на варочной панели может привести к пожару.

Оберегайте оборудование от влияния атмосферных явлений (солнца, дождя, снега). Если вы продолжительное время не планируете использовать изделие, то отключайте его от электросети. У газовых варочных поверхностей также необходимо перекрыть поступление газа. При выявлении неисправности в работе необходимо обратиться в сервисный центр и до устранения неисправностей варочной поверхностью не пользоваться.

ТЕХНИЧЕСКИЕ ХАРАКТЕРИСТИКИ

Модель	VS 6544 B	VS 6545 B	VS 8555 B	VS 9555 B
Материал поверхности	Эмалированная сталь			
Технология покрытия	NANO MATT			
Подключение	Газ			
Категория газа	I2H			
Количество конфорок	4		5	
Газ-контроль конфорок	Есть			
Длина шнура, м	1,2			
Давление газа, мБар	20			
Электророзжиг	Автоматический от ручки			
Материал решеток	Чугун			
Усиленные решетки	2			
Мощность малой конфорки 50 мм, кВт	1			
Мощность средней конфорки 70 мм, кВт	1,8			
Мощность большой конфорки 100 мм, кВт	—	2,4		
Мощность WOK конфорки 120 мм, кВт	3,8			
Цвет/дизайн	Черный			
Панель управления	Фронтальная			
Ручки поворотные (2 комплекта)	Металл			
Габариты (Ш×Г×В), мм	580×500×100		760×510×85	910×510×85
Габариты для встраивания (Ш×Г), мм	560×480		730×480	880×480
Габариты в упаковке (Ш×Г×В), мм	650×565×155		825×570×170	985×570×170
Вес нетто/брутто, кг	12,8/14,9	12,2/14,2	18,7/21,3	20,1/22,8

Производитель и импортер оставляют за собой право изменять конструкцию, технические характеристики, функции, внешний вид, комплектацию изделия (товара) и т. д. без предварительного уведомления. Вся представленная в инструкции информация, касающаяся комплектации, технических характеристик, функций, цветовых сочетаний и т. д., носит информационный характер и ни при каких условиях не является публичной офертой.

Диапазон номинальных напряжений: 220-240 В
Номинальная частота: 50/60 Гц
Сила тока: менее 15 мА
Присоединительный размер: G1/2

КОНФОРКА	ТИП ГАЗА	ДАВЛЕНИЕ	ДИАМЕТР ОТВЕРСТИЯ ФОРСУНКИ	НОМИНАЛЬНЫЙ РАСХОД ГАЗА И НОМИНАЛЬНАЯ ТЕПЛОВАЯ МОЩНОСТЬ			
		мБар	1/100мм	г/ч	л/ч	кВт/ч	ккал/ч
Малая	G20	20	71	—	95	1,0	860
	Butane G30	30	52	72,6	—		
Средняя	G20	20	97	—	171	1,8	1548
	Butane G30	30	67	130,8	—		
Большая	G20	20	110	—	228	2,4	2064
	Butane G30	30	77	174	—		
ВОК	G20	20	125	—	323	3,4	2924
	Butane G30	30	93	247	—		

ОПИСАНИЕ

1. Горелка вспомогательная.
2. Горелка средняя.
3. Горелка большая.
4. Горелка с тремя зонами нагрева (тройная корона).
5. Ручки управления.
6. Рабочая поверхность.

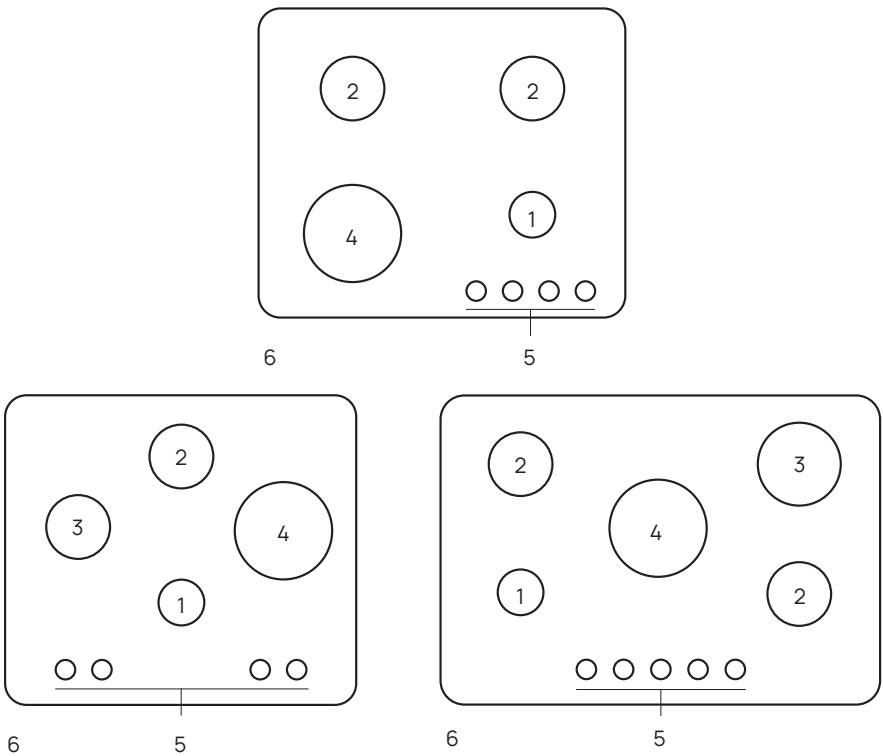

Комплектация:

- варочная поверхность;
- индивидуальная упаковка;
- комплект чугунных решеток;
- крепежный комплект;
- угловой патрубок;
- инструкция с гарантийным талоном и талоном установки.

УСТАНОВКА

Подсоединение природного газа

Для подсоединения вызовите специалистов лицензированной организации.

Контроль на утечку

Откройте детандер или вентиль природного газа и нанесите мыльную воду с обильной пеной на выполненное вами соединение, чтобы проверить наличие или отсутствие утечки газа.

Запрещается выполнять контроль пламенем!

Электрический монтаж

Вилка варочной поверхности оснащена заземляющим контактом, должна подключаться только к розетке с заземляющим контактом. На линии розетки должен стоять предохранитель 16 А. Если розетка с заземлением отсутствует, следует обратиться для подсоединения к квалифицированному электрику. Следите за тем, чтобы электрический кабель не проходил через горячие зоны, а также, чтобы не повредить кабель. Установите варочную поверхность таким образом, чтобы длины ее шнура хватало до ближайшей розетки. Не используйте дополнительный кабель.

Установка варочной поверхности в столешницу

Размеры для встраивания приведены на рисунках ниже. Размеры указаны в мм.

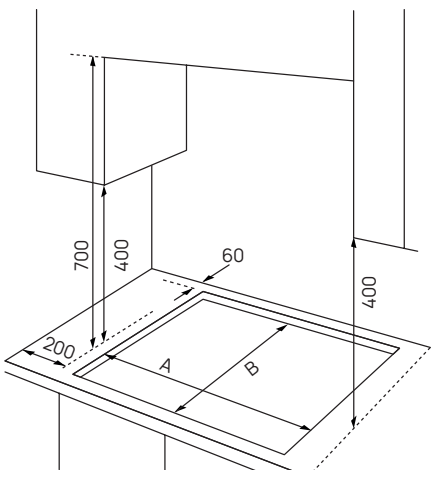

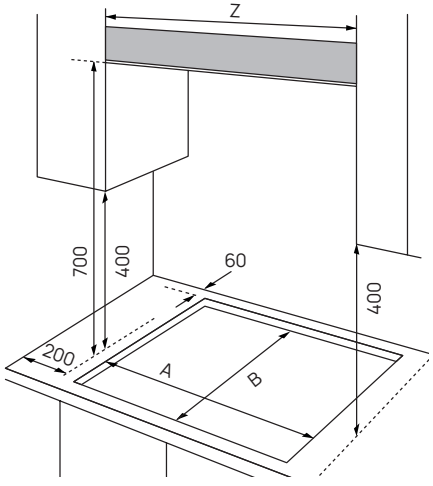

	VS 6544 B / VS 6545 B / VS 6244 B / VS 6245 B	VS 8555 B / VS 8255 B
A	560	730
B	480	480

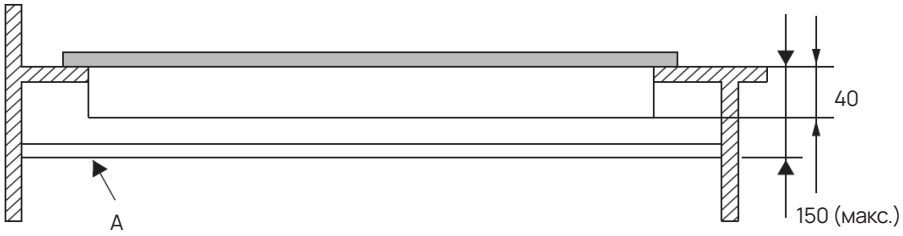

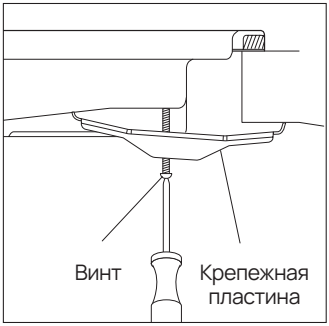

Уплотнитель

⚠ **ВНИМАНИЕ! Нельзя устанавливать мойку в непосредственной близости к варочной поверхности!**

Требования по установке

Минимальное расстрояние от варочной поверхности до шкафа/вытяжки, находящихся над поверхностью, должно быть не >700 мм и не <400 мм до боковых шкафов. Возможное минимальное расстояние между мойкой и варочной панелью — 450 мм.

Для предотвращения случайного попадания пролитой жидкости под варочную поверхность изделие комплектуется специальным уплотнителем. Для его установки следуйте приведенным ниже указаниям:

1. Выложите уплотнитель вдоль края отверстия, закрывая внахлест места стыков.
2. Вставьте варочную поверхность в отверстие.

3. С помощью отвертки и специальных винтов прикрепите крепежные пластины.
4. Когда винты будут затянуты, избыток уплотнителя может быть удален.

⚠ **ВНИМАНИЕ! Размер ниши для установки варочной поверхности должен совпадать с рекомендованными производителем габаритами для встраивания. Не используйте для установки варочной поверхности крепеж, отличный от поставляемого в комплекте с изделием.**

ИСПОЛЬЗОВАНИЕ

Вы должны прочитать данное руководство во избежание проблем при эксплуатации варочной поверхности и для достижения желаемых результатов ее использования. Следующая информация необходима для правильной установки и обслуживания прибора.

Данный прибор не предназначен для использования людьми с физическими и умственными отклонениями (в том числе детьми), а также лицами, обладающими недостаточными знаниями или опытом, без контроля ответственного за них лица.

ПАНЕЛЬ УПРАВЛЕНИЯ

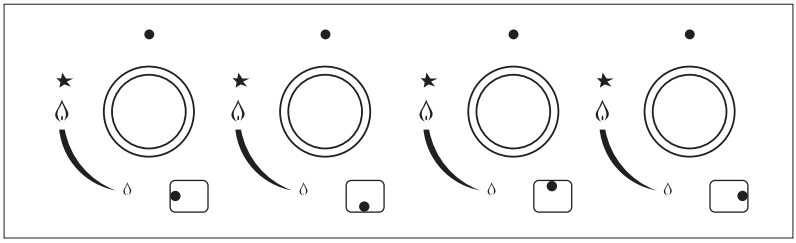

Все варочные поверхности HIBERG оснащены функцией авторозжига. Нажав и повернув против часовой стрелки, приведите регулятор горелки, которую вы хотите использовать, в положение большого пламени, пока не загорится желаемая горелка. Для того чтобы отрегулировать пламя, установите регулятор в положение на большое или маленькое пламя либо в любое положение между двумя отметками. Для того чтобы выключить горелку, поверните регулятор по часовой стрелке в положение ●.

В моделях с функцией газ-контроля регулятор также следует повернуть против часовой стрелки. После того как горелка начнет гореть, следует подержать регулятор в нажатом состоянии еще 10-15 сек., для того чтобы устройство безопасности сработало.

В этих моделях, в случае если пламя внезапно потухнет из-за попадания приготавливаемой пищи или по другим причинам, система безопасности активируется и перекроет газовый поток.

⚠ ВНИМАНИЕ! Если пламя горелки случайно потухнет, выключите регулятор горелки и подождите минимум 1 мин. перед новой попыткой розжига горелки.

Советы по оптимальному использованию горелок:

Используйте посуду, предназначенную для данного типа горелок. По достижении точки кипения уменьшайте мощность пламени до минимума. Используйте посуду с крышками.

Если вы не можете зажечь пламя даже после нескольких попыток, проверьте крышку конфорки и горелку. Убедитесь, что они находятся в правильном положении. Если вы хотите затушить пламя, поверните ручку на символ «0».

Конструкция газовой конфорки

1. Крышка конфорки.
2. Горелка.
3. Основание.
4. Электрод розжига.

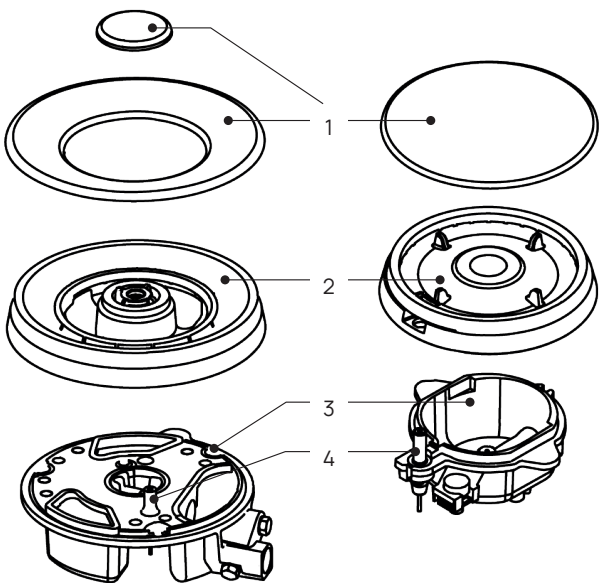

Для максимальной эффективности горелки необходимо использовать посуду с плоским дном и размером, указанным в таблице. Если вы используете посуду, которая меньше по сравнению с рекомендованным размером, пламя будет распространяться за ее пределы, что ведет к перегреву ручки и снижает эффективность нагрева.

Горелка	Рекомендуемый диаметр кастрюли (см)
Вспомогательная	10-14
Средняя	16-20
«Тройная корона»	24-26

⚠ **ВНИМАНИЕ! Старайтесь не прикасаться к решеткам варочной поверхности сразу после использования.**

Не рекомендуется		Рекомендуется	
	Не используйте посуду маленького диаметра на больших конфорках, т. к. пламя не будет нагревать стенки посуды.		Для экономии газа всегда используйте посуду, подходящую по размерам данной конфорке.
	Не готовьте без крышки или со сдвинутой крышкой, т. к. это приводит к доп. затратам энергии.		Крышка должна быть всегда закрытой.
	Не используйте посуду с вогнутым или выпуклым дном.		Посуда должна быть с тонким плоским дном.
	Не сдвигайте кастрюли в сторону, это может привести к опрокидыванию. Не размещайте посуду большого диаметра около ручек управления — это может привести к деформации.		Размещайте посуду непосредственно над конфоркой.
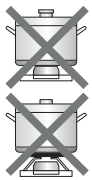	Не ставьте посуду на крышку конфорки. Для предотвращения серьезных повреждений оборудования не подкладывайте под посуду пламегасители и подложки из асбеста.		Ставьте посуду только на решетку.
	Не ставьте на поверхность тяжелые объекты.	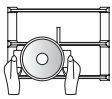	Аккуратно беритесь за ручки, когда посуда находится на огне.

РЕМОНТ И УХОД

Запрещается чистить варочную поверхность паровыми очистителями.

Прежде чем начинать чистку, дождитесь остывания поверхности.

Перед чисткой вытащите электрический кабель из розетки.

Для чистки используйте ткань с мылом или жидким моющим средством. После этого следует использовать сухую ткань для удаления влаги. Запрещается использовать кислоту, растворитель, бензин, бензол, абразивы, порошки и прочие химические вещества.

Не проводите чистку слишком часто — это увеличит срок службы и эффективность вашего прибора.

Для чистки верхних горелок их необходимо снимать по одной, а затем после высушивания устанавливать на место.

Следите за тем, чтобы отверстия на верхних горелках, из которых выходит газ, не забивались.

Не засовывайте в отверстия форсунок никаких предметов с целью их очистки.

ТРАНСПОРТИРОВКА

При переноске и перевозке прибора обратите внимание на следующие моменты:

При переносе устройства с одного места на другое на кухне предварительно отключите электрический кабель и закройте газовый вентиль. Затем снимите газовый шланг с наконечника шланга на приборе и перенесите прибор, не раскачивая его, в необходимое место.

При переезде, чтобы предупредить повреждение эмали, закрепите горелки и решетки скотчем на варочной поверхности. Полностью упакуйте изделие в пенопласт или картон (используя по возможности оригинальную упаковку).

ПОИСК И УСТРАНЕНИЕ НЕИСПРАВНОСТЕЙ

Внешние проявления неисправности	Возможная причина	Методы устранения
Не горит или вяло горит горелка.	• Слишком малое давление газа. • В каналы горелки попала грязь или влага. • Засорилось сопло. • Горелка установлена с перекосом.	• Обратиться в газоснабжающую службу. • Прочистить и просушить горелку. • Прочистить сопло. • Правильно установить горелку.
Горелка горит с отрывами пламени.	Слишком большое давление газа в сети.	• Обратиться в газоснабжающую службу. • Уменьшить ручкой подачу газа до стабилизации горения.
При нагревании клинит ручку крана.	Смазка крана выработала свой ресурс.	Смазать кран (смазывать не реже 1 раза в 3 года).

УТИЛИЗАЦИЯ



Устройство по окончании срока службы утилизируется отдельно от обычного бытового мусора. Его можно сдать в специальный пункт приема электронных приборов и электроприборов на переработку. Материалы перерабатываются в соответствии с их классификацией. Сдав эту технику по окончании ее срока службы на переработку, вы внесете свой вклад в защиту окружающей среды. Список пунктов приема электронных приборов и электроприборов на переработку можно получить в муниципальных органах государственной власти.

⚠ ПРЕДУПРЕЖДЕНИЕ! Упаковочный материал может быть опасен для детей!

Для утилизации упаковки и самого устройства обратитесь в центр сбора вторсырья. Отрежьте сетевой кабель. Картонная упаковка изготовлена из вторсырья и должна утилизироваться в центре сбора макулатуры. Соблюдая правила утилизации изделия, вы помогаете предотвратить причинение ущерба окружающей среде и здоровью людей, который возможен вследствие неподобающего обращения с подобными отходами.

За более подробной информацией об утилизации изделия обращайтесь к местным властям, в службу по вывозу и утилизации отходов или в магазин, в котором вы приобрели изделие.

УСЛОВИЯ ГАРАНТИЙНЫХ ОБЯЗАТЕЛЬСТВ

Уважаемый покупатель!

Настоящий документ не ограничивает права потребителей, установленные действующим законодательством, но дополняет и уточняет оговоренные законом обязательства, предполагающие наличие соглашения сторон либо договора.

Внимательно ознакомьтесь с гарантийным талоном и проследите, чтобы он был правильно заполнен и имел штамп продавца. При отсутствии штампа продавца и даты продажи (либо кассового чека с датой продажи) гарантийный срок изделия исчисляется с даты производства техники.

Запрещается вносить в гарантийный талон какие-либо изменения, а также стирать или переписывать указанные в нем данные.

Тщательно проверьте внешний вид изделия и его комплектность. Все претензии по внешнему виду и комплектности предъявляйте продавцу при покупке техники.

Гарантийный ремонт не выполняется в случаях:

- если изделие использовалось не по прямому назначению;
- если неисправность стала следствием небрежной эксплуатации, неправильной транспортировки или условий хранения, по причине чего изделие имеет механические повреждения;
- если выход из строя произошел в результате естественного износа комплектующих;
- если имеются повреждения, причиной которых стало попадание внутрь изделия посторонних предметов, жидкости и т. д.;
- если обнаружены доказательства самостоятельного вскрытия изделия или его ремонт вне гарантийного сервисного центра;
- неисправностей, возникших из-за перегрузки, которая повлекла за собой деформацию или выход из строя внутренних механизмов, а также вследствие скачков или несоответствия напряжения электросети;
- если произошел естественный износ внешнего покрытия, пластиковых и металлических деталей и других материалов, не участвующих в непосредственной механической работе изделия.

Стоимость ремонта оплачивается покупателем, если:

- гарантийный период закончился;
- гарантия не распространяется на данный вид неисправности;
- для определения вида поломки потребовалась экспертиза, в результате которой было доказано, что гарантия не распространяется на данный вид неисправности.

СЕРВИСНЫЕ ЦЕНТРЫ HIBERG

Если у вас возникли вопросы по гарантийному сервисному обслуживанию либо вы хотите приобрести запчасти или комплектующие к продукции HIBERG, обращайтесь в любой авторизованный сервисный центр или по единому телефону сервисной службы

8-800-350-50-19

(звонок по России бесплатный).

Получить консультацию по товару можно на официальном сайте HIBERG **hiberg.ru.**

Продукция сертифицирована и прошла все испытания в соответствии с требованиями законодательства РФ и ЕАЭС.

Срок службы — 5 лет.

Гарантийный срок — 2 года.

Изготовитель: Hiberg Technologies Co., LTD.

Адрес: Китай, NO. 503-5, Block A, Building 5, Science and Technology Park, Jiaozuo City, Henan Province, urban-rural integration Demonstration Zone.

Импортер: ООО «Диорит-Технис».

Адрес: 347800, Россия, Ростовская область, г. Каменск-Шахтинский, ул. Ворошилова, 152. E-mail: info@hiberg.ru.

Изготовлено в Китае.

ГАРАНТИЙНЫЙ ТАЛОН

Талон действителен при наличии всех штампов и отметок

Модель № _____

Дата приобретения: _____

Серийный номер: _____

ФИО и телефон покупателя: _____

Наименование и юр. адрес организации продавца: _____

Подпись продавца: _____

Печать продающей организации: _____

Данные отрывные купоны заполняются представителем сервисного центра, который выполняет ремонт изделия. После ремонта данный гарантийный талон, за исключением заполненного отрывного купона, должен быть возвращен владельцу.

Купон № 1

Модель № _____

Серийный номер: _____

Дата поступления в ремонт: _____

Дата выдачи прибора: _____

Вид ремонта: _____

_____

М. П.

Купон № 2

Модель № _____

Серийный номер: _____

Дата поступления в ремонт: _____

Дата выдачи прибора: _____

Вид ремонта: _____

_____

М. П.

Купон № 3

Модель № _____

Серийный номер: _____

Дата поступления в ремонт: _____

Дата выдачи прибора: _____

Вид ремонта: _____

_____

М. П.

ТАЛОН УСТАНОВКИ

Прибор установлен по адресу: _____

_____

и подключен механиком _____

(наименование организации)

_____

Произведена регулировка на использование газа _____ давлением _____

Механик _____

(подпись, дата)

«Прибор укомплектован и работоспособен. С руководством по эксплуатации, правилами пользования и гарантийными обязательствами ознакомлен. Параметры электросети соответствуют характеристикам прибора и установленным нормам»

Владелец _____

(подпись, дата)

EAC CE

ДЛЯ ЗАМЕТОК

HIBERG



Холодильники
и морозильные камеры:

Холодильники
Морозильники
Морозильные лари



Инновационная кухня:

Встраиваемая техника
Посудомоечные машины
Плиты
Кулеры
Аэрогрили



Уход за одеждой:

Стирально-сушильные колонны
Стиральные машины
Сушильные машины
Паровые шкафы
Отпариватели



Винные шкафы



Климатическая техника:

Сплит-системы
Вентиляторы
Тепловентиляторы



Умный дом:

Умные журнальные столики
Умные замки
Телевизоры
Пылесосы

Сканируйте и получайте
расширенную гарантию*
от HIBERG!

8-800-350-50-19
www.hiberg.ru

*Предоставление бонусов, участие в акциях и специальных предложениях осуществляется в соответствии с правилами программы HIBERG. Полные условия размещены по QR-коду. Информация носит справочный характер и не является публичной офертой. Организатор вправе изменять условия, порядок и сроки проведения акций.