SCHAUB LORENZ

RU Кухонная вытяжка / Руководство по эксплуатации

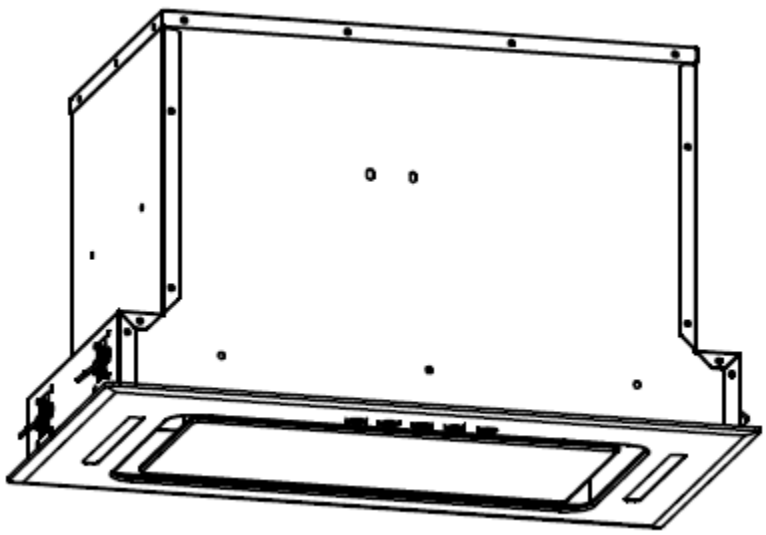

SLD EY5137

SLD EL5137

SLD EY5237

SCHAUB LORENZ
Simplify life

Благодарим Вас за выбор нашего продукта.
Данное руководство пользователя содержит важную информацию о безопасности и инструкции, которые помогут Вам в эксплуатации и обслуживании вашего прибора. Прочитайте данное руководство пользователя перед использованием устройства и сохраните эту книгу для дальнейшего использования.

Значок	Тип	Значение
	Предупреждение	Риск серьезной травмы или смерти
	ОПАСНО! ВЫСОКОЕ НАПРЯЖЕНИЕ!	Риск поражения электрическим током
	ВОСПЛАМЕНЕНИЕ	Предупреждение; Существует опасность возникновения пожара из-за наличия горючих материалов
	ОСТОРОЖНО	Риск травмы или материального ущерба
	ВАЖНО	Правильная эксплуатация системы

Оглавление

Инструкции по безопасности

Общая безопасность 4

Установка

Схема встраивания 7

Установка 8

Эксплуатация

Сенсорное управление 10

Техническое обслуживание

Очистка..... 13

Очистка фильтров 14

Установка фильтров..... 14

Угольный фильтр (не входит в набор) 15

Замена лампочки 16

Демонтаж..... 17

Устранение неполадок 18

Инструкции по безопасности

Общая безопасность

В этом руководстве объясняется правильная установка и использование вытяжки. Пожалуйста, внимательно прочтите его перед использованием, даже если вы знакомы с продуктом. Руководство следует хранить в надежном месте для дальнейшего использования.

Никогда:

- Никогда не пытайтесь использовать вытяжку без жироулавливающих фильтров или если фильтры чрезмерно загрязнены!
- Не устанавливайте вытяжку над плитой с грилем, расположенным высоко.
- Не оставляйте сковороды без присмотра во время использования вытяжки, поскольку перегретый жир или масло могут стать причиной пожара.
- Никогда не оставляйте открытый огонь под вытяжкой.



- Если вытяжка повреждена, не пытайтесь использовать ее.
- Не готовьте пищу в технике фламбирования под вытяжкой.
- ВНИМАНИЕ: Выступающие части могут нагреваться во время использования.
- Не допускайте, чтобы вытяжка находилась ниже минимального расстояния между выступающими верхними частями поверхности плиты и нижнего края вытяжки. (Когда вытяжка установлена над газовой плитой, расстояние должно быть минимум 65 см).
- Воздух нельзя выпускаться в дымоход, который используется для отвода паров от приборов, работающих на газе или других видах топлива.



Всегда:

- Важно! Всегда отключайте электропитание от электросети во время установки и технического обслуживания, например, замены лампочки.
- Вытяжка должна быть установлена в соответствии с инструкцией по установке и с соблюдением всех замеров.
- Все монтажные работы должны выполняться компетентным лицом или квалифицированным электриком.
- Пожалуйста, аккуратно утилизируйте упаковочный

Инструкции по безопасности

материал. Не позволяйте детям играть с упаковочным материалом.

- Обращайте внимание на острые края внутри вытяжки, особенно во время установки и чистки.



- Убедитесь, что в воздуховоде нет изгибов более 90 градусов, поскольку это снизит эффективность работы вытяжки.



- Внимание! Несоблюдение инструкций по установке винтов или крепежных устройств может привести к поражению электрическим током.
- Внимание! Перед получением доступа к клеммам, все цепи питания должны быть отключены.
- Если номинальное напряжение лампы меньше номинального напряжения прибора, номинальное напряжение лампы также должно быть указано на патроне лампы или рядом с ним.

Всегда:

- Всегда закрывайте кастрюли и сковородки крышками при приготовлении на газовой плите.
- В режиме вытяжки воздух из помещения удаляется вытяжкой. Пожалуйста, убедитесь, что соблюдаются надлежащие меры по вентиляции. Вытяжка удаляет запахи из помещения, но не пар.
- В помещении должна быть обеспечена достаточная вентиляция, если вытяжка используется одновременно с приборами, сжигающими газ или другое топливо.
- Вытяжка предназначена только для домашнего использования.



- Если шнур питания поврежден, он должен быть заменен производителем, его сервисным агентом или квалифицированным персоналом для того, чтобы избежать опасности.



- Данный прибор могут использовать дети в возрасте от 8 лет и старше, а также лица с ограниченными физическими, сенсорными или умственными возможностями, или с недостаточным опытом и знаниями, если они находятся под присмотром или были проинструктированы по безопасному использованию прибора и понимают связанные с этим опасности. Детям нельзя играть с прибором. Чистка и техническое обслуживание не должны производиться детьми без присмотра.



Всегда:

- Внимание! прибор и его выступающие части могут нагреваться во время

Инструкции по безопасности

эксплуатации. Будьте осторожны и не прикасайтесь к нагревательным элементам. Детям младше 8 лет следует держаться подальше от прибора, если они не находятся под постоянным присмотром.



- Существует риск возгорания, если очистка не проводится в соответствии с инструкциями.
- Необходимо соблюдать правила, касающиеся отвода воздуха.
- Периодически очищайте прибор, следуя методике, описанной в главе «Техническое обслуживание».
- В целях безопасности используйте только тот размер крепежного или монтажного винта, который рекомендован в данном руководстве по эксплуатации.
- Подробную информацию о методе и частоте очистки смотрите в разделе «Техническое обслуживание и очистка».
- Информацию о том, как устройство крепится к опоре, смотрите в разделе «Установка» процедуры установки данного руководства.
- При одновременной работе вытяжки и приборов, питаемых энергией, отличной от электрической, отрицательное давление в помещении не должно превышать 4 Па (4 x10-5бар).



- Внимание! Опасность возгорания: не храните предметы на варочных поверхностях.
- Не используйте пароочиститель.
- НИКОГДА не пытайтесь потушить огонь водой, выключите прибор и затем накройте пламя, например, крышкой или противопожарным одеялом.

Установка

Схема встраивания

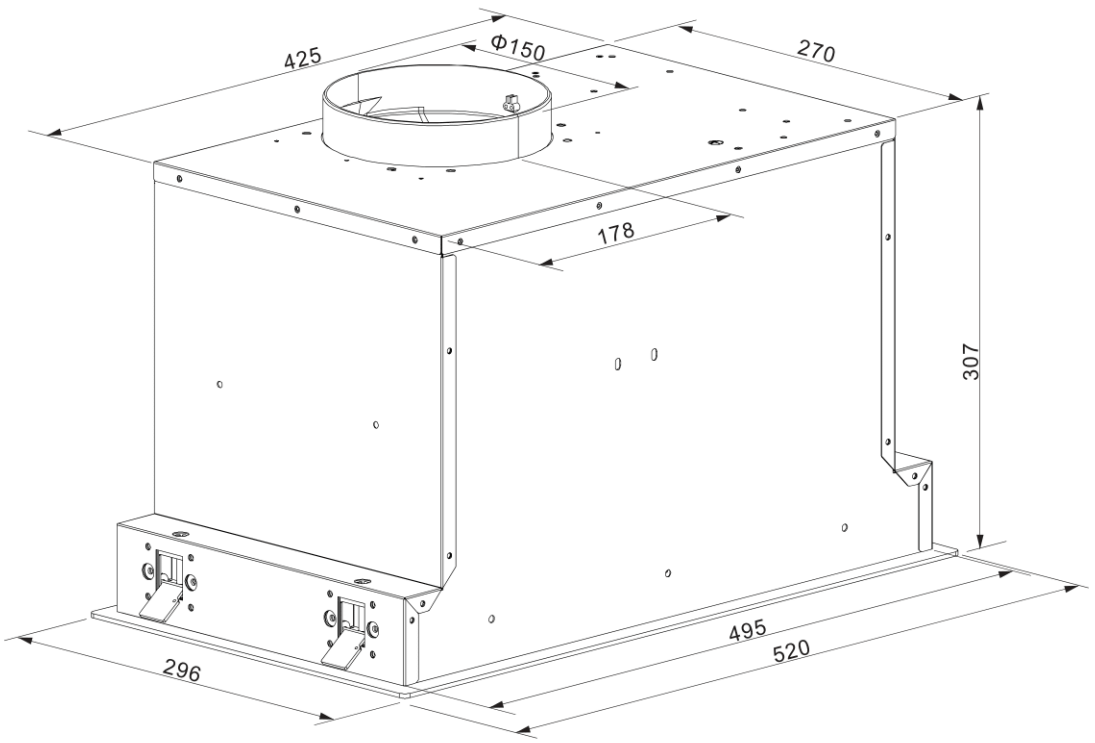

Установка

1. Перед установкой выключите устройство и выньте вилку из розетки.

2. Для достижения лучшей производительности вытяжка должна быть установлена на расстоянии 65 ~ 75 см над варочной поверхностью.

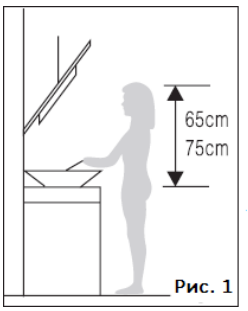

Рис. 1

3. Просверлите в шкафу отверстие размером 500 * 275 (мм). См. рисунок ниже. Убедитесь, что расстояние между краем отверстия и краем края шкафа составляет не менее 35 мм.

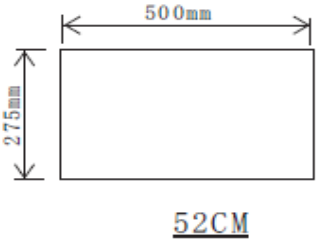

52CM

4. Установите вытяжку в шкаф, затяните винты отверткой и убедитесь, что вытяжка надежно закреплена. Рис. 2.

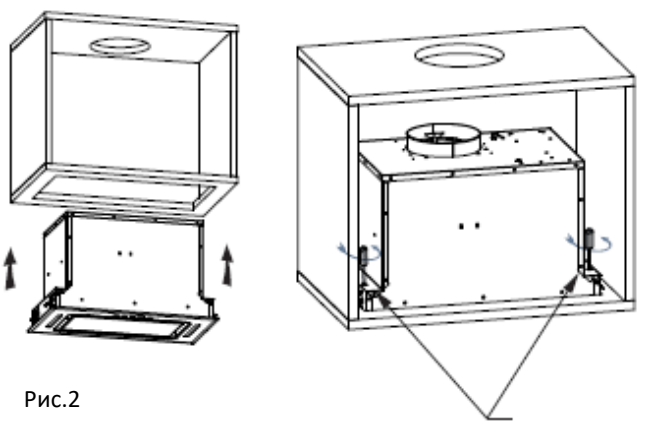

Рис.2

Затяните винты в направлении против часовой стрелки

- По соображениям безопасности, пожалуйста, используйте только тот размер крепежного или монтажного винта, который рекомендуется в данном руководстве по эксплуатации
- Несоблюдение этих инструкций при установке винтов или крепежного устройства может привести к возникновению опасности поражения электрическим током.

Установка

5. Закрепите расширительную трубу в выпускном отверстии с помощью кабельной стяжки. Примечание. Расширительная труба не входит в комплект.

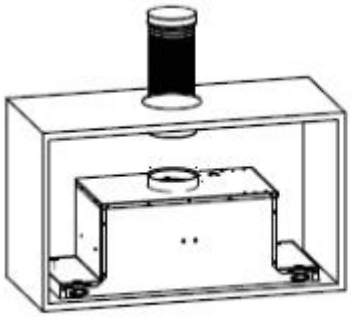



Эксплуатация

Сенсорное управление



Таймер

Лампа

Скорость

Вкл/выкл

1. Включение: После подключения вытяжки к сети электропитания загорятся индикаторы всех кнопок и раздастся звуковой сигнал. Вытяжка будет находиться в режиме ожидания.
2. Лампа
   2.1. Нажмите кнопку (лампа), соответствующий индикатор загорится, и включится освещение. Нажмите еще раз, чтобы выключить освещение.
3. Вкл/выкл
   3.1. При нажатии кнопки (Вкл/Выкл) двигатель начинает работать, на светодиодном дисплее отобразится цифра «1», это самая минимальная скорость. Чтобы выключить прибор, нажмите на кнопку еще раз.
   3.2. После выключения вытяжки, при повторном нажатии кнопки включения прибор продолжит работать на скорости, установленной перед последним отключением.
4. Скорость

Доступно три уровня скорости: низкий, средний и высокий, а на дисплее будет отображаться «1», «2», «3» соответственно.

4.1. При включении прибора, автоматически включится первая минимальная скорость, на дисплее отобразиться «1».

4.2. Нажмите кнопку (Скорость) еще раз, чтобы переключить на среднюю скорость, тогда на дисплее отобразится «2».

4.3. Нажмите кнопку (Скорость) еще раз один раз, чтобы установить максимальную скорость, на дисплее отобразится цифра «3».

4.4. Во время работы прибора можно менять скорость следующим образом: «минимальная → средняя → максимальная → минимальная → средняя.....»

Эксплуатация

5. ◔ Таймер

Таймер используется только при работе вытяжки. Если прибор находится в режиме ожидания, то данная функция будет недоступна.

5.1. Нажмите кнопку таймера ◔ один раз, чтобы перейти к работе с функцией таймера. Если таймер установлен на 9 минут, на дисплее отобразится «9».

5.2. После включения функции таймера на дисплее будут отображаться значение 9, 8, 7...., уменьшаясь на минуту. По истечении этого времени вытяжка автоматически выключится, а лампа дисплей погаснет.

5.3. Нажмите кнопку таймера один раз, чтобы включить данную функцию. Нажмите еще раз, чтобы отменить. Нажмите кнопку скорости, когда вытяжка перейдет в режим таймера, она автоматически выйдет из режима таймера.

6. Управление жестами:

6.1. Проведите рукой слева направо на расстоянии 8 см от передней панели датчика, вытяжка начнет работать на низкой скорости, на дисплее отобразится «1». Включится свет. Загорятся индикаторы

Эксплуатация

включения/выключения , скорости и лампы . Проведите рукой слева направо еще раз, чтобы переключить скорость на среднюю, тогда на светодиодном дисплее отобразится «2». Чтобы переключить скорость на самую высокую, проведите еще один раз. На светодиодном дисплее отобразится цифра «3».

6.2. Если один раз провести рукой справа налево, вытяжка переключится на более низкую скорость. Если провести рукой справа налево при работе прибора на максимальной скорости, вытяжка переключится на среднюю скорость. Загорятся индикаторы включения/выключения , скорости и лампы . При работе вытяжки на средней скорости проведите рукой слева направо, чтобы переключить на низкую скорость. На дисплее отобразится текущая скорость. При постоянном снижении скорости до нулевой индикаторы будут выключены, и все функции вытяжки будут недоступны. После этого вытяжка перейдет в режим ожидания.

6.3. Если функциональные кнопки не будут задействованы, датчик жестов перейдет в спящий режим через 10 минут. Для повторного включения функции жестов требуется ручное управление любыми функциональными кнопками. Функция жестов может использоваться только после ее активации.

Техническое обслуживание

Очистка



Внимание!

- Перед проведением технического обслуживания или очистки вытяжки следует отсоединить ее от основного источника питания. Убедитесь, что вытяжка выключена и вилка вынута из розетки.
- Внешняя поверхность подвержена царапинам и потертостям, поэтому следуйте инструкциям по очистке, чтобы избежать любых повреждений при очистке.
- Чистка и техническое обслуживание должны проводиться с остывшим прибором. Не оставляйте щелочных веществ и кислоту (лимонный сок, уксус и др.) на поверхности вытяжки.
- Используйте нейтральные моющие средства и избегайте использования жестких чистящих средств, сильных бытовых моющих средств или продуктов, содержащих абразивы, т.к. это повлияет на внешний вид устройства и потенциально удалит любую печать на панели управления и аннулирует гарантию производителя.

Нержавеющая сталь

Если Ваша вытяжка из нержавеющей стали, ее необходимо чистить регулярно (например, один раз в неделю) для того чтобы обеспечить долгий срок службы вытяжки. Высушите поверхность чистой мягкой тканью. В данном случае может быть использована специальная жидкость для чистки нержавеющей стали.

ВНИМАНИЕ: Убедитесь, что поверхность вытяжки вытирается в соответствии с предписаниями по обслуживанию изделий из нержавеющей стали, чтобы предотвратить появление царапин.

Очистка панели управления

Поверхность панели управления можно очистить с помощью теплой мыльной воды. Перед очисткой убедитесь, что ткань чистая и хорошо выжата. Используйте сухую мягкую ткань, чтобы удалить излишки влаги, оставшиеся после очистки.

Техническое обслуживание

Очистка фильтров

Фильтры можно очистить вручную. Замочите их примерно на 3 минуты в воде с моющим средством для размягчения жира, затем аккуратно почистите мягкой щеткой. Пожалуйста, не давите слишком сильно, чтобы не повредить его (Оставьте высыхать естественным образом).

Фильтры следует мыть отдельно от посуды и кухонной утвари. Не рекомендуется использовать ополаскиватель.

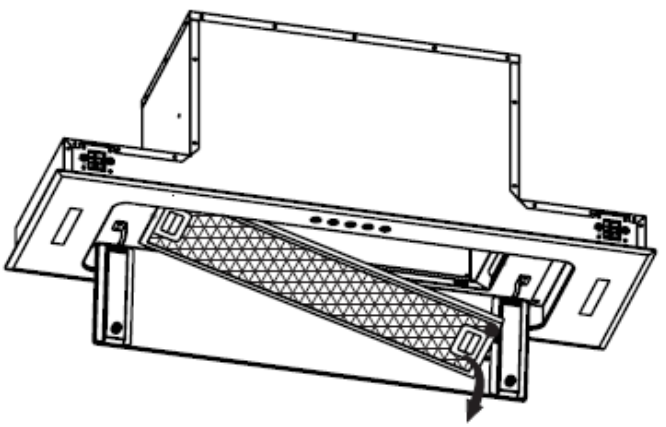

Установка фильтров

Чтобы установить жироулавливающие фильтры выполните следующие четыре шага:

1. Наклоните фильтр в пазы в задней части вытяжки.
2. Нажмите кнопку на ручке фильтра.
3. Отпустите ручку, как только фильтр войдет в положение покоя.
4. Повторите, чтобы установить все фильтры.

Угольный фильтр (не входит в набор)

Угольный фильтр может быть использован для поглощения запахов. Обычно фильтр с активированным углем следует менять в течение трех или шести месяцев в соответствии с частотой приготовления пищи.

Установка угольного фильтра:

1. Перед установкой или заменой угольных фильтров отключите питание устройства.
2. Нажмите на защелку фильтра и снимите сетчатый фильтр.
3. Поверните угольный фильтр с обеих сторон двигателя против часовой стрелки. Замените угольные фильтры новыми угольными фильтрами.

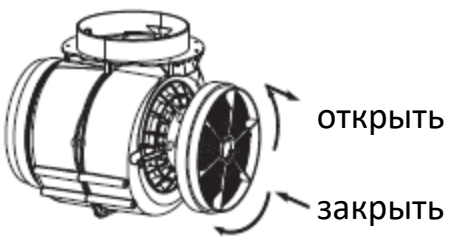

4. Поместите сетчатый фильтр обратно.
5. Подключите источник питания к розетке.

Внимание!

- Убедитесь, что фильтр надежно закреплен. В противном случае, он может быть ослаблен и может вызвать опасность.
- Когда угольный фильтр не закреплен, сила всасывания будет понижена.

Техническое обслуживание

Замена лампочки

Внимание!

- Прежде чем менять свет, убедитесь, что прибор отключен. Перед непосредственным контактом с лампой убедитесь, что она полностью остыла.
- Лампочка должна быть заменена изготовителем, его сервисным агентом или квалифицированными лицами.
- Защититесь от опасности при смене освещения, например, выполняйте его в перчатках.

Замена лампочки:

1. Отвинтите 4 винта внешнего стекла, демонтируйте соединительный провод освещения и провод переключателя. Снимите внешнее стекло.
2. Отвинтите винты кронштейна лампы, затем снимите кронштейн лампы и замените лампу.
3. Выполните процедуру в обратном порядке, чтобы установить лампочку обратно.

- Код ILCOS D для этой лампы: DSS-1.5/65-S-120/33
  - светодиодные модули - прямоугольная лампа
  - Макс. Мощность: 2 × 1.5 Вт
  - Диапазон напряжения: DC 12V
  - Габаритные размеры:

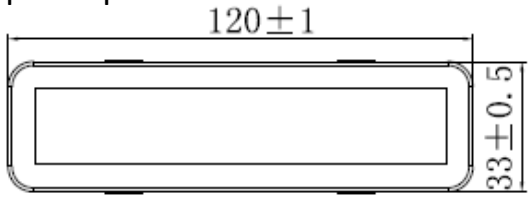

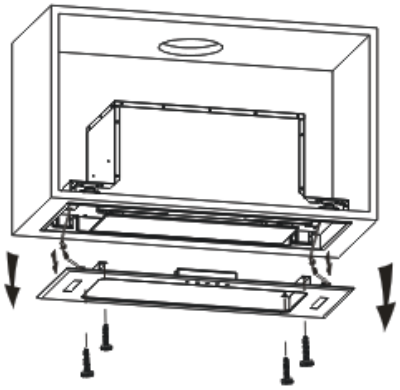

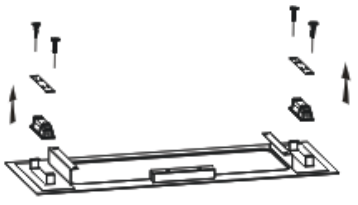

Демонтаж

Не разбирайте прибор способом, не указанным в руководстве пользователя. Прибор не может быть демонтирован пользователем. В конце срока службы прибор не следует утилизировать вместе с бытовыми отходами. Проконсультируйтесь с местным органом власти или поставщиком для получения рекомендаций по утилизации.

Устранение неполадок

Проблема	Возможная причина	Решение
Подсветка работает, но мотор не включатся	Режим вентилятора выключен	Переведите вентиляцию вытяжки в рабочий режим
	Сбой включения вентиляции	Свяжитесь с сервисным центром
	Сбой включения мотора	Свяжитесь с сервисным центром
Подсветка не работает, мотор не работает	Предохранители перегорели	Замените предохранители
	Шнур питания отходит или не подсоединен	Подсоедините шнур питания к розетке. Включите питание вытяжки
Утечка масла	Один из клапанов воздухоотвода загерметизирован недостаточно плотно	Снимите односторонний клапан и обработайте его герметиком.
	Утечка из соединения воздухоотвода и крышки	Снимите крышку воздухоотвода и обработайте герметиком
Подсветка не работает	Неисправные лампочки	Замените лампочки в соответствии с предписаниями инструкции
Отвод воздуха недостаточной мощности	Расстояние между вытяжкой и кухонной плитой слишком большое	Переустановите вытяжку на правильную дистанцию
Вытяжка сильно наклонена	Крепежный винт недостаточно туго затянут	Затяните подвесной винт в горизонтальном положении.

ПРИМЕЧАНИЕ:

Любой электрический ремонт этого устройства должен соответствовать местным, государственным и федеральным законам. Если у вас есть какие-либо сомнения, обратитесь в сервисный центр, прежде чем предпринимать какие-либо из вышеперечисленных действий. Всегда отключайте устройство от источника питания при открытии устройства.

Страна происхождения – Китай.

Изготовитель: Guangdong Atlan Electronic Appliance Manufacture Co.,Ltd/ Гуандонг Атлан Электроник Апплианс Мануфактури Ко., ООО, No. 12, East 3 Road, Jiang Yi Avenue, Leliu Town, Shunde, Foshan, Guangdong, China/ №. 12, Иаст 3 роуд, Жианг Йи Авеню, Лейлу город, Шундэ, Фошан, Гуандонг, Китай

Импортер: ООО "ШМИТ КОМПАНИ" (ИНН/КПП: 9701028836/772201001, ОГРН 1167746066509, Юридический, фактический и почтовый адрес: 109052, г. Москва, ул. Смирновская, д. 25, стр.12, ком. 07)

Организация, уполномоченная на принятие претензий от покупателя: ООО "ШМИТ КОМПАНИ" (ИНН/КПП: 9701028836/772201001, ОГРН 1167746066509, Юридический, фактический и почтовый адрес: 109052, г. Москва, ул. Смирновская, д. 25, стр.12, ком. 07)

При возникновении гарантийного случая необходимо обращаться в авторизованные сервисные центры. Список авторизованных сервисных центров обслуживания в Вашем городе указан в данном руководстве по эксплуатации. Если в Вашем городе отсутствует авторизованный сервисный центр, Вам следует обратиться в магазин, где Вы приобрели товар.

Получить информацию о сервисном обслуживании в Вашем городе Вы можете по телефонам:
Горячей линии: 8 800 350 14 01
Сервисной поддержке: 8 (499) 113-42-42
WhatsApp: 8 (499) 281-65-87
и на сайте www.schaublorenz.ru

Срок гарантии – 3 года
Срок службы – 5 лет
Дата изготовления – указана на изделии

Настоящая информация является частью сопроводительной технической документации, прилагаемой к товару. Изготовитель постоянно работает над совершенствованием конструкции и технических характеристик выпускаемой продукции.

Изготовитель оставляет за собой право на внесение изменений в конструкцию, оснащение и технические характеристики прибора без предварительного уведомления. Ассортимент выпускаемой продукции постоянно обновляется и расширяется, информация в настоящем издании может периодически меняться.

По истечении срока службы техника не обслуживается, запасные части не поставляются, авторизованный центр вправе отказать в ремонте. Дальнейшая эксплуатация может повлечь невозможность нормального использования товара. Товар необходимо передать специализированным компаниям, которые занимаются утилизацией данного вида продукции.



Утилизация упаковки

Упаковка изготовлена из экологически чистых материалов, которые можно без ущерба для окружающей среды подвергать переработке, складировать на специальных полигонах для хранения отходов и утилизировать. Упаковочные материалы имеют соответствующую маркировку.

Отслужившее изделие нужно сделать непригодным для использования. Для этого отсоедините прибор от электросети и обрежьте присоединенный кабель, так как он может представлять опасность для играющих детей.

Символ на изделии или его упаковке указывает, что оно не подлежит утилизации в качестве бытовых отходов. Изделие следует сдать в соответствующий пункт приема электронного и электрооборудования для последующей утилизации. Соблюдая правила утилизации изделия, вы поможете предотвратить причинение ущерба окружающей среде и здоровью людей, который возможен вследствие неподобающего обращения с подобными отходами. За более подробной информацией об утилизации изделия просьба обращаться к местным властям, в службу по вывозу и утилизации отходов или в магазин, в котором вы приобрели изделие.